TECH NICAL BOOK

COLLEZIONE 2020

Bianchi

INDICE

TECHNICAL BOOK - COLLEZIONE 2020

04 | ROAD
RACING
ENDURANCE
VIA NIRONE 7
TT & TRIATHLON
CICLO-CROSS
VINTAGE
GRAVEL

108 | MTB
XC CROSS COUNTRY

148 | E-BIKE
E-ROAD / GRAVEL
E-MTB
E-CITY

208 | CITY FITNESS
C-SPORT
SPILLO
JUNIOR

229 | PARTI | ACCESSORI

STAMPATO IN ITALIA | AGOSTO 2019

COLOR YOUR RIDE

Bianchi

TAVOLOZZA

Bianchi Tavolozza è l'esclusivo configuratore online a disposizione di quanti sognano di personalizzare in maniera esclusiva il colore del proprio telaio Bianchi CV. Tutti i telai creati con il configuratore Tavolozza, grafiche e loghi compresi, sono verniciati e decorati in Italia dalle mani di esperti artigiani, coniugando la storica arte di Bianchi nella personalizzazione dei prodotti con le tecnologie più moderne ed avanzate.

TAVOLOZZA È PER:

SPECIALISSIMA

OLTRE XR4

AQUILA CV

METHANOL CV RS

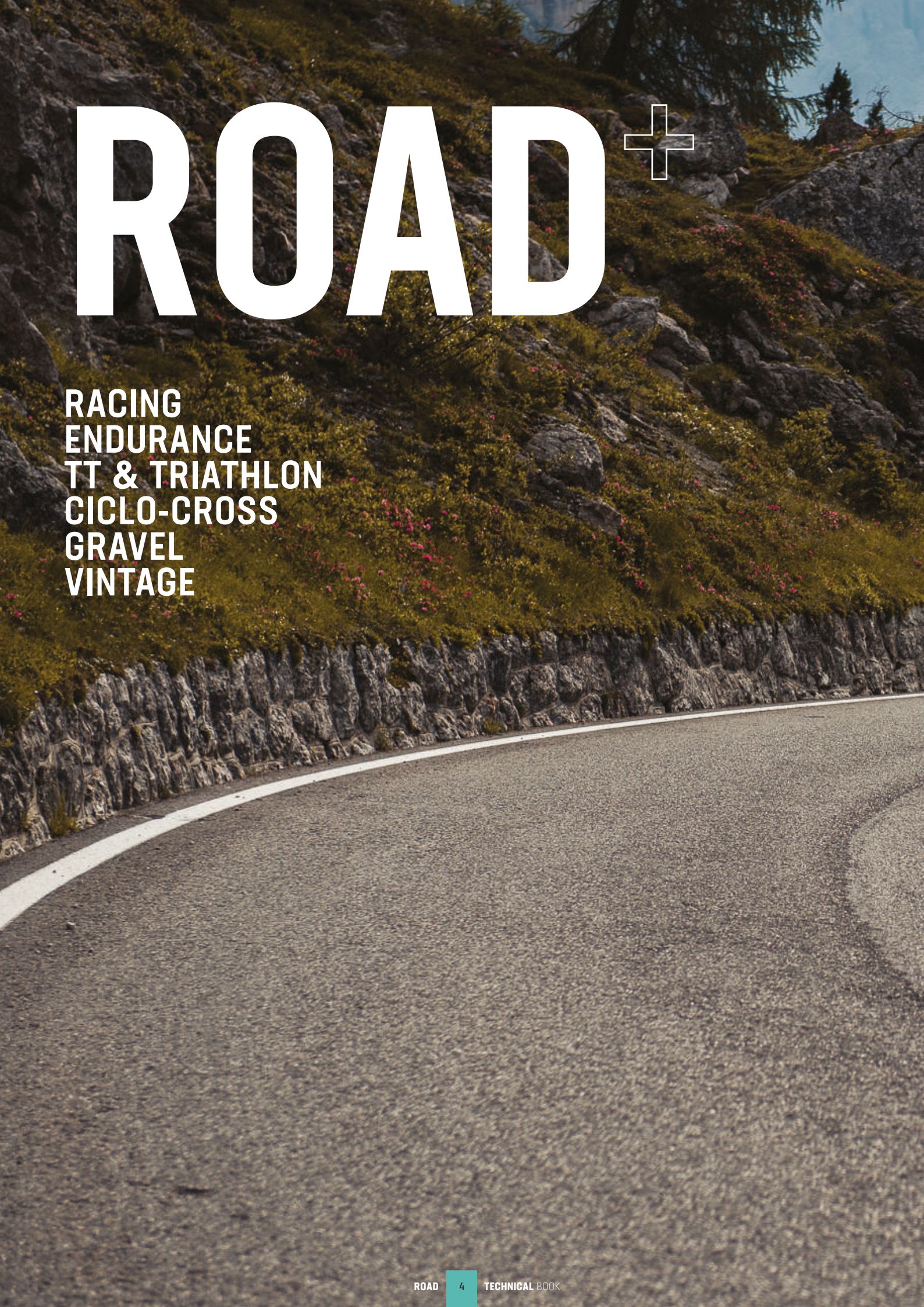

ROAD+

RACING
ENDURANCE
TT & TRIATHLON
CICLO-CROSS
GRAVEL
VINTAGE

CLASSIFICAZIONE
GAMMA ROAD

	PROFESSIONAL	PERFORMANCE	SPORT
RACING	Specialissima Oltre XR4	Oltre XR3 Aria Sprint	
ENDURANCE	Infinito CV	Infinito XE	Via Nirone 7
TT & TRIATHLON	Aquila CV		
CICLO-CROSS	Zolder Pro		
GRAVEL		Impulso All Road Via Nirone 7 All Road	
VINTAGE			L'Eroica

TABELLA
BIKE FIT
PIEGA / ATTACCO / PEDIVELLA

RACING															ENDURANCE			DAMA BIANCA							
Specialissima			OltreXR4			OltreXR3			Aria			Sprint			Infinito CV Infinito XE Via Nirone 7			Via Nirone 7			Road Crankset		Road Lady Crankset	
Frame Size	Stem Size	Handle-bar Size (c-c)	Frame Size	Stem Size	Handle-bar Size (c-c)	Frame Size	Stem Size	Handle-bar Size (c-c)	Frame Size	Stem Size	Handle-bar Size (c-c)	Frame Size	Stem Size	Handle-bar Size (c-c)	Frame Size	Stem Size	Handle-bar Size (c-c)	Frame Size	Stem Size	Handle-bar Size (c-c)	Frame Size	Lenght	Frame Size	Lenght
			44	70/100	40				44	70	40	44	70	40				44	70	38	44	165	44	165
															46	70	40	46	70	38	46	170	46	165
47	80	40	47	70/100	40	47	90	40	47	90	40	47	90	40	47	70	40				47	170		
50	90	40	50	90/100	40	50	90	40	50	90	40	50	90	40	50	90	40	50	90	40	50	170	50	170
53	100	42	53	100/110	42	53	100	40	53	100	40	53	100	40	53	90/100	40/42	53	90	40	53	170	53	170
55	110	42	55	110	42	55	110	42	55	110	42	55	110	42	55	100/110	42	55	90	40	55	172,5	55	170
57	120	42	57	120	42	57	110	42	57	110	42	57	110	42	57	110/120	42				57	172,5		
59	120	44	59	120	42/44	59	120	42	59	120	42	59	120	42	59	110/120	42/44				59	172,5		
61	130	44	61	130	44	61	130	44	61	130	44	61	130	44	61	120/130	44				61	175		

RACING

OLTRE XR4
OLTRE XR3
SPECIALISSIMA
ARIA
SPRINT

OLTRE XR4 DISC

POSIZIONAMENTO
Il design aerodinamico di Bianchi incontra la migliore prestazione di frenata per un'esperienza di guida superiore.

TERRENO D'USO
Strada, pianura e tratti in discesa, percorsi collinosi e veloci.

DESTINAZIONE D'USO
Pensata per chi ama l'emozione della velocità ed il gusto dell'aerodinamica. Ideale per un uso professionale e per chi ama pedalare sempre all'attacco e vuole mantenere una posizione aerodinamica per lungo tempo beneficiando della massima efficienza frenante.

CARATTERISTICHE PRINCIPALI
- Telaio aero e forcella full carbon HM monoscocca sviluppato con software CFD
- Countervail® technology per ridurre l'affaticamento muscolare e supportare il mantenimento della migliore posizione aerodinamica
- Manubrio Vision Metron 5D ACR e serie sterzo dedicata
- Passaggio idraulica freni a disco completamente interno
- Configuratore on-line Tavolozza: personalizzazione di colori e grafiche

LEGGEREZZA ●●●●●●●●○○
DESIGN ●●●●●●●●●●
COMFORT ●●●●●●●○○○
PERFORMANCE ●●●●●●●●●●

GEOMETRIA - RACING

MIS-SLP													
A1	A	B1	C	D	E	F	G	G1	H	I	X	Y	WB
470	420	513	410	58	105	579	74.5°	70.5°	43	368	377	490	982
500	450	523	410	58	110	581	74.5°	71.5°	43	368	385	498	983
530	480	535	410	68	125	582	74°	72°	43	368	385	524	984
550	501	550	410	68	140	588	73.5°	72.5°	43	368	390	545	988
570	520	560	412	68	155	593	73.5°	73°	43	368	395	556	995
590	540	575	412	68	175	603	73°	73°	43	368	398	575	1005
610	560	585	414	68	195	607	72.5°	73°	43	368	398	594	1011

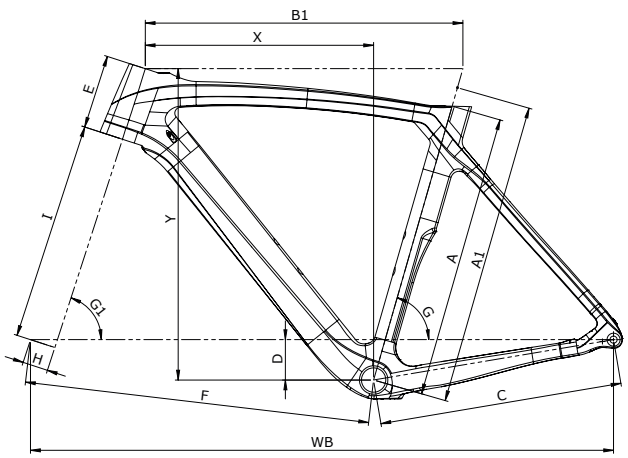

PRECISIONE E CONTROLLO DELLA POTENZA

I freni a disco consentono di conservare una posizione aerodinamica e al contempo di raggiungere la massima efficienza di frenata. Il principale vantaggio è la modulabilità della forza frenante, con maggiore precisione ed un perfetto controllo, in qualsiasi condizione.

IN OGNI CONDIZIONE METEO

L'impianto frenante idraulico di Oltre XR4 è perfettamente funzionale anche in presenza di condizioni atmosferiche avverse. Con lo sviluppo della nuova Oltre XR4 con freni a disco, il ciclista può disegnare linee perfette a velocità ottimale in ogni singola curva, anche in presenza di pioggia.

MANUBRIO AERO

Per Oltre XR4, l'efficienza aerodinamica viene prima di tutto: una filosofia che si estende al nuovo manubrio Metron 5D ACR in fibra di carbonio, con attacco integrato. Il passaggio dei cavi dell'impianto frenante idraulico e della trasmissione è completamente integrato all'interno del blocco manubrio-attacco. Il manubrio e l'attacco Metron 5D ACR conferiscono ad Oltre XR4 un design frontale pulito ed estremamente aerodinamico, ispirato alla massima ricerca di velocità ed efficienza.

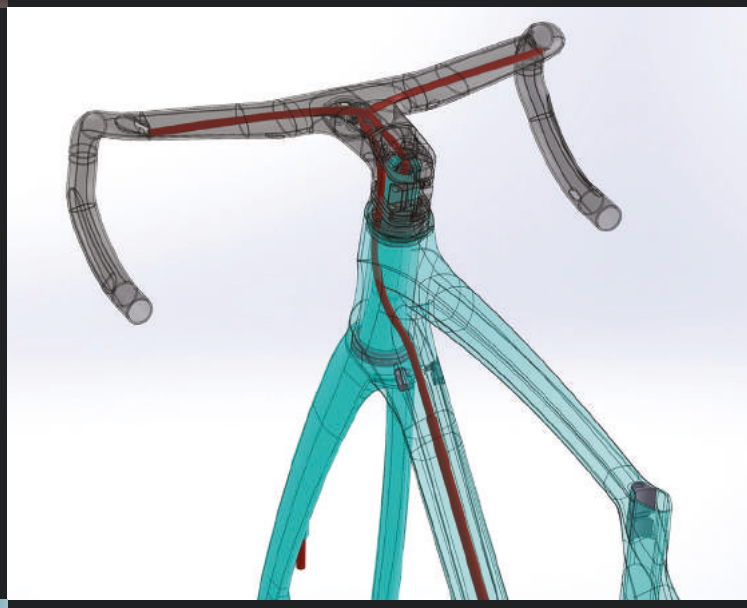

PASSAGGIO RUOTA PIÙ AMPIO

Il telaio e la forcella della Oltre XR4 Disc sono progettati per ospitare pneumatici più larghi. Lo spazio extra aumenta il confort e il grip.

OLTRE XR4 DISC - SUPER RECORD EPS 12V 52/36

CODICE	YPB01
COLORE	5K-CK16/Nero lucido, 2R- Nero/Grafite lucido, Tavolozza
TELAIO	Oltre XR4 Disc carbonio c/Countervail, compatibile trasmissioni meccaniche/elettroniche, tubo sterzo 1.5", movimento centrale PressFit 86,5x41mm, passaggio cavi disco interno, pinza flat mount, asse passante 12x142mm, misure 47-50-53-55-57-59-61cm
VITI	viti AL7075-T6 a testa larga, Torx M5*14mm x 4pcs, color celeste con logo Bianchi
COLLARINO REGGISELLA	incluso nel telaio
SERIE STERZO	Fsa Orbit c/top cap carbonio UD compatibile Metron 5D ACR, cuscinetti ACB 45°- 45° inf. 1.5"- sup 1 .5"
FORCELLA	Bianchi Full Carbon c/Countervail, Disc, asse passante 12x100mm
COMANDI	Campagnolo Super Record EPS 2x12v
CAMBIO	Campagnolo Super Record EPS 12v
DERAGLIATORE	Campagnolo Super Record EPS 12v a saldare c/supporto aumenta rigidità
CAVI ELETTRICI	Campagnolo EPS V4 interfaccia interna-nel manubrio 12v
BATTERIA	Power Unit Campagnolo EPS V4 12v
CARICABATTERIE	Campagnolo EPS kit ricarica per Power Unit EPS V3/V4 12v. Compatibile CEE, AUS, UK, USA
GUARNITURA	Campagnolo Super Record 52/36T Ultra-Torque CT TI Carbon 12v, lungh pedivella: 170mm-47/53cm, 172.5mm-55759cm, 175mm-61cm
MOVIMENTO CENTRALE	Campagnolo Ultra Torque OS-Fit integrated cups 86,5x41mm

CATENA	Campagnolo Super Record 12v
PIGNONI	Campagnolo Super Record 12v, 11-29T
FRENI	Campagnolo Freni a disco idraulici, pinze Flat Mount
LEVE FRENO	incluse nei comandi
DISCHI	Campagnolo 03 AFS, diam. 160mm
CERCHI/RUOTE	Fulcrum Wind 550 DB, cerchi full carbon C19 2WayFit, 700X19c, profilo 55mm, copertoncino e tubeless, asse pssante ant 12x100mm, post 12x142mm
COPERTURE	Vittoria Corsa G2.0 graphene 700x25, 320TPI, Folding, black
ATTACCO MANUBRIO	Incluso con il manubrio
MANUBRIO	Vision Metron 5D ACR Disc Integrated Aero bar, carbonio UD, drop 125mm, reach 80mm, compatibile Di2, lungh/largh: 100x400mm-47/50cm, 110x420mm-53/55cm, 120x420mm-57/59cm, 130x440mm-61cm
MANOPOLE / NASTRO	Microfibra soffice nera c/Eva-139 antivibrazione
REGGISELLA	Oltre Full Carbon Aero; morsetto con testa in lega regolabile e reversibile +/- 35mm, lungh: 250mm-47cm, 300mm-50/53cm, 350mm-55/59cm, 380mm-61cm, Setback: 25mm/-10mm
SELLA	Fi'zi:k Arione R1, rivestimento MicroTex termosaldata, scafo composite carbonio co-iniettato nylon c/WingFlex, forchetta carbon braided 7x9, Integrated Clip System
PORTABORRACCIA	Reparto Corse Carbonio, finitura UD opaca
BORRACCIA	Bianchi Loli 600ml

OLTRE XR4 DISC - SUPER RECORD 12V 52/36

CODICE	YPB03
COLORE	5K-CK16/Nero lucido, 2R- Nero/Grafite lucido, Tavolozza
TELAIO	Oltre XR4 Disc carbonio c/Countervail, compatibile trasmissioni meccaniche/elettroniche, tubo sterzo 1.5", movimento centrale PressFit 86,5x41mm, passaggio cavi disco interno, pinza flat mount, asse passante 12x142mm, misure 47-50-53-55-57-59-61cm
VITI	viti AL7075-T6 a testa larga, Torx M5*14mm x 4pcs, color celeste con logo Bianchi
COLLARINO REGGISELLA	incluso nel telaio
SERIE STERZO	Fsa Orbit c/top cap carbonio UD compatibile Metron 5D ACR, cuscinetti ACB 45°- 45° inf. 1.5"- sup 1 .5"
FORCELLA	Bianchi Full Carbon c/Countervail, Disc, asse passante 12x100mm
COMANDI	Campagnolo Super Record 2x12v
CAMBIO	Campagnolo Super Record 12v, deragl. per supporto standard
DERAGLIATORE	Campagnolo Super Record 12v a saldare c/sistema CSD anticaduta
GUARNITURA	Campagnolo Super Record 52x36T Ultra-Torque CT TI Carbon 12v, lugnh pedivella: 170mm-47/53cm, 172.5mm-55/59cm, 175mm-61cm
MOVIMENTO CENTRALE	Campagnolo Ultra Torque OS-Fit integrated cups 86,5x41mm
CATENA	Campagnolo Super Record 12v
PIGNONI	Campagnolo Super Record 12v, 11-29T
FRENI	Campagnolo freni a disco idraulici, pinze flat mount
LEVE FRENO	incluse nei comandi

DISCHI	Campagnolo 03 AFS, diam. 160mm
CERCHI/RUOTE	Fulcrum Wind 550 DB, cerchi full carbon C19 2WayFit, 700x19c, profilo 55mm, copertoncino e tubeless, asse passante ant. 12x100mm, post. 12x142mm
COPERTURE	Vittoria Corsa G2.0 graphene, 700x25, 320TPI, pieghevole, nero
ATTACCO MANUBRIO	Incluso con il manubrio
MANUBRIO	Vision Metron 5D ACR Disc Integrated Aero bar, carbonio UD, drop 125mm, reach 80mm, compatibile Di2, lungh/largh: 100x400mm-47/50cm, 110x420mm-53/55cm, 120x420mm-57/59cm, 130x440mm-61cm
MANOPOLE / NASTRO	Microfibra soffice nera c/Eva-139 antivibrazione
REGGISELLA	Oltre Full Carbon Aero; morsetto con testa in lega regolabile e reversibile +/- 35mm, lungh: 250mm-47cm, 300mm-50/53cm, 350mm-55/59cm, 380mm-61cm, Setback: 25mm/-10mm
SELLA	Fi'zi:k Arione R1, rivestimento MicroTex termosaldata, scafo composite carbonio co-iniettato nylon c/WingFlex, forchetta carbon braided 7x9, Integrated Clip System
PORTABORRACCIA	Reparto Corse Carbonio, finitura UD opaca
BORRACCIA	Bianchi Loli 600ml

OLTRE XR4 DISC - DURA ACE DI2 11V 52/36

CODICE	YPB15
COLORE	5K-CK16/Nero lucido, 2R- Nero/Grafite lucido, Tavolozza
TELAIO	Oltre XR4 Disc carbonio c/Countervail, compatibile trasmissioni meccaniche/elettroniche, tubo sterzo 1.5", movimento centrale PressFit 86,5x41mm, passaggio cavi disco interno, pinza flat mount, asse passante 12x142mm, misure 47-50-53-55-57-59-61cm
VITI	viti AL7075-T6 a testa larga, Torx M5*14mm x 4pcs, color celeste con logo Bianchi
COLLARINO REGGISELLA	incluso nel telaio
SERIE STERZO	Fsa Orbit c/top cap carbonio UD compatibile Metron 5D ACR, cuscinetti ACB 45°- 45° inf. 1.5"- sup 1 .5"
FORCELLA	Bianchi Full Carbon c/Countervail, Disc, asse passante 12x100mm
COMANDI	Shimano Dura Ace Di2 ST-R9170 2x11v
CAMBIO	Shimano Dura Ace Di2 RD-R9150 SS 11v, shadow design, direct attachment, Max 30T
DERAGLIATORE	Shimano Dura Ace Di2 FD-R9150-F, a saldare
CAVI ELETTRICI	Shimano Junction A EW-RS910, connettore interno al manubrio, c/porta X2 E-Tube, c/porta di carica X1
BATTERIA	Shimano Batteria BT-DN110-1
CARICABATTERIE	Shimano caricabatterie SM-BCR2, con cavo per usb
GUARNITURA	Shimano Dura Ace FC-R9100, Hollowtech II, 52x36T, lungh pedivella: 165mm-44cm, 170mm-47/53cm, 172.5mm-55/59cm, 175mm-61cm
MOVIMENTO CENTRALE	Shimano SM-BB92-41B, PressFit
CATENA	Shimano Dura Ace CN-HG901-11
PIGNONI	Shimano Dura Ace CS-R9100, 11-12-13-14-15-17-19-21-23-25-28T

FRENI	Shimano BR-R9170 freni a disco idraulici, pinze flat mount
LEVE FRENO	incluse nei comandi
DISCHI	Shimano SM-RT900, diam. 160mm, Center Lock
CERCHI/RUOTE	Vision Metron 55 SC, cerchi full carbon disc, 700x19c, copertoncino e tubeless ready, asse passante ant. 12x100mm, post. 12x142mm
COPERTURE	Vittoria Corsa G2.0 graphene, 700x25, 320TPI, pieghevole, nero
ATTACCO MANUBRIO	Incluso con il manubrio
MANUBRIO	Vision Metron 5D ACR Disc Integrated Aero bar, carbonio UD, drop 125mm, reach 80mm, compatibile Di2, lungh/largh: 100x400mm-47/50cm, 110x420mm-53/55cm, 120x420mm-57/59cm, 130x440mm-61cm
MANOPOLE / NASTRO	Microfibra soffice nera c/Eva-139 antivibrazione
REGGISELLA	Oltre Full Carbon Aero; morsetto con testa in lega regolabile e reversibile +/- 35mm, lungh: 250mm-47cm, 300mm-50/53cm, 350mm-55/59cm, 380mm-61cm, Setback: 25mm/-10mm
SELLA	Fi'zi:k Arione R1, rivestimento MicroTex termosaldata, scafo composite carbonio co-iniettato nylon c/WingFlex, forchetta carbon braided 7x9, Integrated Clip System
PORTABORRACCIA	Reparto Corse Carbonio, finitura UD opaca
BORRACCIA	Bianchi Loli 600ml

OLTRE XR4 DISC - DURA ACE 11V 52/36

IMMAGINE A SCOPO INDICATIVO. Componenti e dettagli grafici potrebbero non corrispondere al modello reale.

CODICE	YPB16
COLORE	5K-CK16/Nero lucido, 2R- Nero/Grafite lucido, Tavolozza
TELAIO	Oltre XR4 Disc carbonio c/Countervail, compatibile trasmissioni meccaniche/elettroniche, tubo sterzo 1.5", movimento centrale PressFit 86,5x41mm, passaggio cavi disco interno, pinza flat mount, asse passante 12x142mm, misure 47-50-53-55-57-59-61cm
VITI	viti AL7075-T6 a testa larga, Torx M5*14mm x 4pcs, color celeste con logo Bianchi
COLLARINO REGGISELLA	incluso nel telaio
SERIE STERZO	Fsa Orbit c/top cap carbonio UD compatibile Metron 5D ACR, cuscinetti ACB 45°- 45° inf. 1.5"- sup 1 .5"
FORCELLA	Bianchi Full Carbon c/Countervail, Disc, asse passante 12x100mm
COMANDI	Shimano Dura Ace ST-R9100 2x11v
CAMBIO	Shimano Dura Ace RD-R9100 SS 11v, shadow design, attacco diretto
DERAGLIATORE	Shimano Dura Ace FD-R9100 11v, a saldare
GUARNITURA	Shimano Dura Ace FC-R9100, Hollowtech II, 52x36T, lungh pedivella: 165mm-44cm, 170mm-47/53cm, 172.5mm-55/59cm, 175mm-61cm
MOVIMENTO CENTRALE	Shimano SM-BB92-41B, PressFit Road
CATENA	Shimano Dura Ace CN-HG901-11
PIGNONI	Shimano Dura Ace CS-R9100, 11-12-13-14-15-17-19-21-23-25-28T
FRENI	Shimano BR-R9170 freni a disco idraulici, pinze flat mount
LEVE FRENO	incluse nei comandi
DISCHI	Shimano SM-RT900, diam. 160mm, Center Lock

CERCHI/RUOTE	Vision Metron 55 SC, cerchi full carbon disc, 700x19, copertoncino e tubeless ready, asse passante ant. 12x100mm, post. 12x142m
COPERTURE	Vittoria Corsa G2.0 graphene, 700x25, 320TPI, pieghevole, nero
ATTACCO MANUBRIO	Incluso con il manubrio
MANUBRIO	Vision Metron 5D ACR Disc Integrated Aero bar, carbonio UD, drop 125mm, reach 80mm, compatibile Di2, lungh/largh: 100x400mm-47/50cm, 110x420mm-53/55cm, 120x420mm-57/59cm, 130x440mm-61cm
MANOPOLE / NASTRO	Microfibra soffice nera c/Eva-139 antivibrazione
REGGISELLA	Oltre Full Carbon Aero; morsetto con testa in lega regolabile e reversibile +/- 35mm, lungh: 250mm-47cm, 300mm-50/53cm, 350mm-55/59cm, 380mm-61cm, Setback: 25mm/-10mm
SELLA	Fi'zi:k Arione R1, rivestimento MicroTex termosaldata, scafo composite carbonio co-iniettato nylon c/WingFlex, forchetta carbon braided 7x9, Integrated Clip System
PORTABORRACCIA	Reparto Corse Carbonio, finitura UD opaca

OLTRE XR4 DISC - ULTEGRA DI2 11V 52/36

CODICE	YPB17
COLORE	5K-CK16/Nero lucido, 2R- Nero/Grafite lucido, Tavolozza
TELAIO	Oltre XR4 Disc carbonio c/Countervail, compatibile trasmissioni meccaniche/elettroniche, tubo sterzo 1.5", movimento centrale PressFit 86,5x41mm, passaggio cavi disco interno, pinza flat mount, asse passante 12x142mm, misure 47-50-53-55-57-59-61cm
VITI	viti AL7075-T6 a testa larga, Torx M5*14mm x 4pcs, color celeste con logo Bianchi
COLLARINO REGGISELLA	incluso nel telaio
SERIE STERZO	Fsa Orbit c/top cap carbonio UD compatibile Metron 5D ACR, cuscinetti ACB 45°- 45° inf. 1.5"- sup 1 .5"
FORCELLA	Bianchi Full Carbon c/Countervail, Disc, asse passante 12x100mm
COMANDI	Shimano Ultegra Di2 ST-R8070 2x11v
CAMBIO	Shimano Ultegra Di2 RD-R8050 SS 11v, top normal, Shadow Design, attacco diretto, Max 30T
DERAGLIATORE	Shimano Ultegra Di2 FD-R8050, a saldare
CAVI ELETTRICI	Shimano Junction A EW-RS910, connettore interno al manubrio, c/porta X2 E-Tube, c/porta di carica X1
BATTERIA	Shimano Batteria BT-DN110-1
CARICABATTERIE	Shimano caricabatterie SM-BCR2, con cavo per usb
GUARNITURA	Shimano Ultegra FC-R8000 52x36T, Hollowtech II, lungh pedivella: 170mm-47/53cm, 172.5mm-55/59cm, 175mm-61cm
MOVIMENTO CENTRALE	Shimano SM-BB72-41B, PressFit
CATENA	Shimano Ultegra CN-HG701-11, 11v
PIGNONI	Shimano Ultegra CS-R8000, 11-12-13-14-15-17-19-21-23-25-28T
FRENI	Shimano BR-R8070 freni a disco idraulici, pinze flat mount

LEVE FRENO	incluse nei comandi
DISCHI	Shimano SM-RT800 Center Lock, diam. 160mm
CERCHI/RUOTE	Fulcrum Racing 418 disc brake, cerchi R400 alluminio asimmetrico 622x17c, tubeless ready, profilo 34mm, asse passante ant 12x100mm, post 12x142mm
COPERTURE	Vittoria Rubino Pro G2.0 graphene, 700x25, 150TPI, pieghevole, nero
ATTACCO MANUBRIO	Incluso con il manubrio
MANUBRIO	Vision Metron 5D ACR Disc Integrated Aero bar, carbonio UD, drop 125mm, reach 80mm, compatibile Di2, lungh/largh: 100x400mm-47/50cm, 110x420mm-53/55cm, 120x420mm-57/59cm, 130x440mm-61cm
MANOPOLE / NASTRO	Microfibra soffice nera c/Eva-139 antivibrazione
REGGISELLA	Oltre Full Carbon Aero; morsetto con testa in lega regolabile e reversibile +/- 35mm, lungh: 250mm-47cm, 300mm-50/53cm, 350mm-55/59cm, 380mm-61cm, Setback: 25mm/-10mm
SELLA	Fi'zi:k Arione R3 k:ium; rivestimento MicroTex Gummy, scafo fibra di vetro e termoplastica c/Wing Flex, forchetta k:ium, Integrated Clip System
PORTABORRACCIA	Reparto Corse Carbonio, finitura UD opaca
BORRACCIA	Bianchi Loli 600ml

OLTRE XR4 DISC - RED ETAP AXS 12V

CODICE	YPB09
COLORE	5K-CK16/Nero lucido, 2R- Nero/Grafite lucido, Tavolozza
TELAIO	Oltre XR4 Disc carbonio c/Countervail, compatibile trasmissioni meccaniche/elettroniche, tubo sterzo 1.5", movimento centrale PressFit 86,5x41mm, passaggio cavi disco interno, pinza flat mount, asse passante 12x142mm, misure 47-50-53-55-57-59-61cm
VITI	viti AL7075-T6 a testa larga, Torx M5*14mm x 4pcs, color celeste con logo Bianchi
COLLARINO REGGISELLA	incluso nel telaio
SERIE STERZO	Fsa Orbit c/top cap carbonio UD compatibile Metron 5D ACR, cuscinetti ACB 45°- 45° inf. 1.5"- sup 1 .5"
FORCELLA	Bianchi Full Carbon c/Countervail, Disc, asse passante 12x100mm
COMANDI	Sram Red eTap AXS D1 2x12v
CAMBIO	Sram Red eTap AXS D1 12v
DERAGLIATORE	Sram Red eTap AXS D1, deragli. a saldare
BATTERIA	Sram eTap EP Powerpack, 2 batterie
CARICABATTERIE	Sram Red eTap carica batterie
GUARNITURA	Sram Red D1 48/35T 12v, lungh. pedivella: 170mm-47/53cm, 172.5mm-55/59cm, 175mm-61cm
MOVIMENTO CENTRALE	Sram PressFit Road 86,5x41mm
CATENA	Sram Red D1 12v
PIGNONI	Sram Red XG-1290 D1 12v, 10-11-12-13-14-15-16-17-19-21-24-28T
FRENI	Sram Red eTap AXS HRD HydroC

DISCHI	Sram Centerline XR Road, diam. 160mm
CERCHI/RUOTE	Vision Metron 55 SC, cerchi full carbon disc, 700X19c, copertoncino e tubeless ready, asse passante ant. 12x100mm, post. 12x142mm, corpo ruota libera XDR
COPERTURE	Vittoria Corsa G2.0 graphene, 700x25, 320TPI, pieghevole, nero
ATTACCO MANUBRIO	Incluso con il manubrio
MANUBRIO	Vision Metron 5D ACR Disc Integrated Aero bar, carbonio UD, drop 125mm, reach 80mm, compatibile Di2, lungh/largh: 100x400mm-47/50cm, 110x420mm-53/55cm, 120x420mm-57/59cm, 130x440mm-61cm
MANOPOLE / NASTRO	Microfibra soffice nera c/Eva-139 antivibrazione
REGGISELLA	Oltre Full Carbon Aero; morsetto con testa in lega regolabile e reversibile +/- 35mm, lungh: 250mm-47cm, 300mm-50/53cm, 350mm-55/59cm, 380mm-61cm, Setback: 25mm/-10mm
SELLA	Fi'zi:k Arione R1, rivestimento Microtex termosaldato, scafo composito co-iniettato carbonio e nylon c/WingFlex , forchetta carbon braided 7x9, Integrated Clip System
PORTABORRACCIA	Elite Cannibal Carbon opaco
BORRACCIA	Bianchi Loli 600ml

OLTRE XR4 DISC - KIT TELAIO

CODICE	XPB02
COLORE	5K-CK16/Nero lucido, 2R- Nero/Grafite lucido, Tavolozza
TELAIO	Oltre XR4 Disc carbonio c/Countervail, compatibile trasmissioni meccaniche/elettroniche, sterzo 1.5", PressFit BB 86,5x41mm, passaggio cavi interno per freni a disco, flat mount, asse passante 12x142mm, misure 47-50-53-55-57-59-61cm
VITI	viti a testa larga AL7075-T6, Torx M5*14mm x 4pz, celeste bianchi c/logo Bianchi
COLLARINO REGGISELLA	incluso nel telaio
SERIE STERZO	Fsa Orbit c/top cap carbonio UD compatibile Metron 5D ACR, cuscinetti ACB 45°- 45° inf. 1.5"- sup 1 .5"
FORCELLA	Bianchi Full Carbon c/Countervail, Disc, asse passante 12x100mm
ATTACCO MANUBRIO	Incluso con il manubrio **ATTACCO OPZIONALE:** FSA NS ACR, AL6061 fprgiato 3D/lavorato CNC, -6°, compatibile Di2, lungh: 90mm-47/50cm, 100mm-53cm, 110mm-55/57cm, 120mm-59cm, 130mm-61cm
MANUBRIO	Vision Metron 5D Integrated Aero bar, carbonio UD, drop 125mm, reach 80mm, compatibile Di2, lungh/largh: 100x400mm-47/50cm, 110x420mm-53/55cm, 120x420mm-57/59cm, 130x440mm-61cm **MANUBRIO OPZIONALE:** Fsa Energy SCR Compact, AL7050, diam. 31.8mm, drop 125mm, reach 80mm, piega esterna 4°, largh: 400mm-47/50cm, 420mm-53/57cm, 440mm-59/61cm
REGGISELLA	Oltre Full Carbon Aero; morsetto con testa in lega regolabile e reversibile +/- 35mm, lungh: 250mm-44/47cm, 300mm-50/53cm, 350mm-55/59cm, 380mm-61cm, Setback: 25mm/-10mm

OLTRE XR4

POSIZIONAMENTO
Bici super aerodinamica, con telaio rigido costruito con sistema Bianchi CV per massimizzare il tuo vantaggio aerodinamico. La più estrema e completa bici racing mai creata

TERRENO D'USO
Strada, pianura e tratti in discesa, percorsi collinosi e veloci.

DESTINAZIONE D'USO
Pensata per chi ama l'emozione della velocità ed il gusto dell'aerodinamica. Ideale per un uso professionale e per chi ama pedalare sempre all'attacco e vuole mantenere una posizione aerodinamica per lungo tempo.

CARATTERISTICHE PRINCIPALI
- Telaio monoscocca in carbonio ad alto modulo con materiale Countervail®
- Design aerodinamico sviluppato con software CFD per ridurre la resistenza aerodinamica
- Attacco e mandubrio aerodinamici personalizzati
- Il mandrino in EPS garantisce una superficie interna più liscia per una maggiore resistenza strutturale dopo il processo di stampaggio
- Tubo sterzo conico da 1.1/8" a 1.4"
- Movimento centrale Press fit 86.5 x 41
- Doppia compatibilità per gruppi meccanici ed elettronici
- Sistema d'innesto del reggisella personalizzato con look integrato e offset regolabile +25mm o -10mm
- 7 taglie: 47, 50, 53, 55, 57, 59 e 61cm
- Peso nella taglia 55: 980g (+/- 5%) colore BZ - nero
- Configuratore on-line Tavolozza: personalizzazione di colori e grafiche

LEGGEREZZA ●●●●●●●●●○
DESIGN ●●●●●●●●●●
COMFORT ●●●●●●●○○○
PERFORMANCE ●●●●●●●●●●

GEOMETRIA - RACING

MIS-SLP

A1	AS	B1	BS	C	D	E	F	G	G1	Y	X	WB
440	400	505	480	400	58	95	575	74.5°	70°	479	372	968
470	420	515	500	400	58	105	579	74.5°	70.5°	490	377	972
500	450	525	515	406	58	110	581	74.5°	71.5°	499	384	973.5
530	480	535	525	406	68	125	582	74°	72°	525	385	978.5
550	500	550	540	407	68	140	588	73.5°	72.5°	541	390	985.5
570	520	560	550	407	68	155	593	73.5°	73°	557	395	991
590	540	575	565	409	68	175	603	73°	73°	576	398	1002.5
610	560	585	575	411	68	195	607	72.5°	73°	495	399	1009

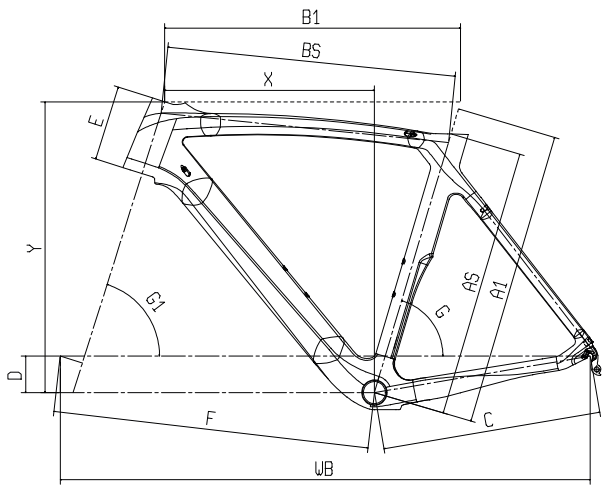

OLTRE XR4 - SUPER RECORD EPS 12V 52/36

IMMAGINE A SCOPO INDICATIVO. Componenti e dettagli grafici potrebbero non corrispondere al modello reale.

CODICE	YPBL8
COLORE	5K-CK16/Nero lucido, 2R- Nero/Grafite lucido, Tavolozza
TELAIO	Oltre XR4 carbonio c/Countervail, compatibile trasmissioni meccaniche/elettroniche, tubo sterzo 1.4" - 1.1/8", freni direct mount, movimento centrale PressFit 86,5x41mm, sizes 44-47-50-53-55-57-59-61cm
VITI	viti AL7075-T6 a testa larga, Torx M5*14mm x 4pcs, color celeste con logo Bianchi
COLLARINO REGGISELLA	incluso nel telaio
SERIE STERZO	Fsa Orbit C-33 Matt UD Carbon 1.1/8"›1.1/4", 45°- 45° cuscinetti ACB, c/cap custom carbonio per manubrio integrato Metron 5D, per tubo sterzo 47mm/52mm OD, NO.44/CF-R/5D
FORCELLA	Bianchi Full Carbon Aero c/Countervail, 1.1/8›1.4" disegno integrato
COMANDI	Campagnolo Super Record EPS 2x12v comandi Ergopower
CAMBIO	Campagnolo Super Record EPS 12v
DERAGLIATORE	Campagnolo Super Record EPS 12v, a saldare c/ dispositivo aumenta rigidità deragl.
CAVI ELETTRICI	Interfaccia Campagnolo EPS V4
BATTERIA	Power Unit Campagnolo EPS V4 12v
CARICABATTERIE	Campagnolo EPS kit ricarica per Power Unit EPS V3/V4 12v. Compatibile CEE, AUS, UK, USA
GUARNITURA	Campagnolo Super Record 52x36T Ultra-Torque CT TI Carbon, lungh. pedivella: 165mm-44cm, 170mm-47/54cm, 172.5mm-55/59cm, 175mm-61cm
MOVIMENTO CENTRALE	Campagnolo Ultra Torque OS-Fit integrated cups 86,5x41mm

CATENA	Campagnolo Super Record 12v
PIGNONI	Campagnolo Super Record 12v, 11-29T
FRENI	Campagnolo Record Skeleton, Direct mount
LEVE FRENO	incluse nei comandi
CERCHI/RUOTE	Fulcrum Racing Zero C17, black/dark
COPERTURE	Vittoria Corsa G2.0 graphene 700x25, 320TPI, pieghevole, nero
ATTACCO MANUBRIO	Incluso c/manubrio
MANUBRIO	Vision Metron 5D Integrated Aero bar, carbonio UD, drop 125mm, reach 80mm, compatibile Di2, lungh/ largh: 100x400mm-44/50cm, 110x420mm-53/55cm, 120x420mm-57/59cm, 130x440mm-61cm
MANOPOLE / NASTRO	Microfibra soffice nera c/Eva-139 antivibrazione
REGGISELLA	Oltre Full Carbon Aero; clamp with alloy head adjustable and reversible +/- 35mm, length: 250mm-44/47cm, 300mm-50/53cm, 350mm-55/59cm, 380mm-61cm, Setback: 25mm/-10mm
SELLA	Fi'zi:k Arione R1, rivestimento MicroTex termosaldata, scafo composite carbonio co-iniettato nylon c/WingFlex, forchetta carbon braided 7x9, Integrated Clip System
PORTABORRACCIA	Reparto Corse Carbonio, finitura UD opaca
BORRACCIA	Bianchi Loli 600ml

OLTRE XR4 - SUPER RECORD 12V COMPACT

IMMAGINE A SCOPO INDICATIVO. Componenti e dettagli grafici potrebbero non corrispondere al modello reale.

CODICE	YPB02
COLORE	5K- CK16/Nero lucido, 2R- Nero/Grafite lucido, Tavolozza
TELAIO	Oltre XR4 carbonio c/Countervail, compatibile trasmissioni meccaniche/elettroniche, tubo sterzo 1.4" - 1.1/8", freni direct mount, movimento centrale PressFit 86,5x41mm, sizes 44-47-50-53-55-57-59-61cm
VITI	viti AL7075-T6 a testa larga, Torx M5*14mm x 4pcs, color celeste con logo Bianchi
COLLARINO REGGISELLA	incluso nel telaio
SERIE STERZO	Fsa Orbit C-33 Matt UD Carbon 1.1/8"›1.1/4", 45°- 45° cuscinetti ACB, c/cap custom carbonio per manubrio integrato Metron 5D, per tubo sterzo 47mm/52mm OD, NO.44/CF-R/5D
FORCELLA	Bianchi Full Carbon Aero c/Countervail, 1.1/8›1.4" disegno integrato
COMANDI	Campagnolo Super Record Ultra Shift 2x12v Ergopower
CAMBIO	Campagnolo Super Record 12v, deragl. per supporto standard
DERAGLIATORE	Campagnolo Super Record 12v a saldare c/sistema CSD anticaduta
GUARNITURA	Campagnolo Super Record 50x34T, Ultra-Torque CT TI Carbon, lungh pedivella: 165mm-44cm, 170mm-47/53cm, 172.5mm-55/59cm, 175mm-61cm
MOVIMENTO CENTRALE	Campagnolo Ultra Torque OS-Fit integrated cups 86,5x41mm
CATENA	Campagnolo Super Record 12v
PIGNONI	Campagnolo Super Record 12v, 11-29T

FRENI	Campagnolo Record Skeleton, Direct mount
LEVE FRENO	incluse nei comandi
CERCHI/RUOTE	Fulcrum Racing Zero C17, black/dark
COPERTURE	Vittoria Corsa G2.0 graphene, 700x25, 320TPI, pieghevole, nero
ATTACCO MANUBRIO	Integrato c/manubrio
MANUBRIO	Vision Metron 5D Integrated Aero bar, carbonio UD, drop 125mm, reach 80mm, compatibile Di2, lungh/largh: 100x400mm-44/50cm, 110x420mm-53/55cm, 120x420mm-57/59cm, 130x440mm-61cm
MANOPOLE / NASTRO	Microfibra soffice nera c/Eva-139 antivibrazione
REGGISELLA	Oltre Full Carbon Aero; clamp with alloy head adjustable and reversible +/- 35mm, length: 250mm-44/47cm, 300mm-50/53cm, 350mm-55/59cm, 380mm-61cm, Setback: 25mm/-10mm
SELLA	Fi'zi:k Arione R1, rivestimento MicroTex termosaldata, scafo composite carbonio co-iniettato nylon c/WingFlex, forchetta carbon braided 7x9, Integrated Clip System
PORTABORRACCIA	Reparto Corse Carbonio, finitura UD opaca
BORRACCIA	Bianchi Loli 600ml

OLTRE XR4 - DURA ACE DI2 11V 52/36

IMMAGINE A SCOPO INDICATIVO. Componenti e dettagli grafici potrebbero non corrispondere al modello reale.

CODICE	YPBL1
COLORE	5K- CK16/Nero lucido, 2R- Nero/Grafite lucido, Tavolozza
TELAIO	Oltre XR4 carbonio c/Countervail, compatibile trasmissioni meccaniche/elettroniche, tubo sterzo 1.4" - 1.1/8", freni direct mount, movimento centrale PressFit 86,5x41mm, sizes 44-47-50-53-55-57-59-61cm
VITI	viti AL7075-T6 a testa larga, Torx M5*14mm x 4pcs, color celeste con logo Bianchi
COLLARINO REGGISELLA	incluso nel telaio
SERIE STERZO	Fsa Orbit C-33 Matt UD Carbon 1.1/8"›1.1/4", 45°- 45° cuscinetti ACB, c/cap custom carbonio per manubrio integrato Metron 5D, per tubo sterzo 47mm/52mm OD, NO.44/CF-R/5D
FORCELLA	Bianchi Full Carbon Aero c/Countervail, 1.1/8›1.4" disegno integrato
COMANDI	Shimano Dura Ace Di2 ST-R9150 2x11v
CAMBIO	Shimano Dura Ace Di2 RD-R9150 SS 11v, shadow design, direct attachment, Max 30T
DERAGLIATORE	Shimano Dura Ace Di2 FD-R9150-F, a saldare
CAVI ELETTRICI	Shimano Junction A EW-RS910, connettore interno al manubrio, c/porta X2 E-Tube, c/porta di carica X1
BATTERIA	Shimano Batteria BT-DN110-1
CARICABATTERIE	Shimano caricabatterie SM-BCR2, con cavo per usb
GUARNITURA	Shimano Dura Ace FC-R9100 52x36T, Hollowtech II, lungh. pedivella: 165mm-44cm, 170mm-47/53cm, 172.5mm-55/59cm, 175mm-61cm
MOVIMENTO CENTRALE	Shimano SM-BB92-41B, PressFit Road

CATENA	Shimano Dura Ace CN-HG901-11
PIGNONI	Shimano Dura Ace CS-R9100, 11-12-13-14-15-17-19-21-23-25-28T
FRENI	Shimano Dura Ace BR-R9110 direct mount, pattini R55C4
LEVE FRENO	incluse nei comandi
CERCHI/RUOTE	Fulcrum Racing Zero C17
COPERTURE	Vittoria Corsa G2.0 graphene 700x25, 320TPI, pieghevole, nero
ATTACCO MANUBRIO	Integrato c/manubrio
MANUBRIO	Vision Metron 5D Integrated Aero bar, carbonio UD, drop 125mm, reach 80mm, compatibile Di2, lungh/largh: 100x400mm-44/50cm, 110x420mm-53/55cm, 120x420mm-57/59cm, 130x440mm-61cm
MANOPOLE / NASTRO	Microfibra soffice nera c/Eva-139 antivibrazione
REGGISELLA	Oltre Full Carbon Aero; clamp with alloy head adjustable and reversible +/- 35mm, length: 250mm-44/47cm, 300mm-50/53cm, 350mm-55/59cm, 380mm-61cm, Setback: 25mm/-10mm
SELLA	Fi'zi:k Arione R1, rivestimento MicroTex termosaldata, scafo composite carbonio co-iniettato nylon c/WingFlex, forchetta carbon braided 7x9, Integrated Clip System
PORTABORRACCIA	Reparto Corse Carbonio, finitura UD opaca
BORRACCIA	Bianchi Loli 600ml

OLTRE XR4 - DURA ACE 11V COMPACT

CODICE	YPB04
COLORE	5K- CK16/Nero lucido, 2R- Nero/Grafite lucido, Tavolozza
TELAIO	Oltre XR4 carbonio c/Countervail, compatibile trasmissioni meccaniche/elettroniche, tubo sterzo 1.4" - 1.1/8", freni direct mount, movimento centrale PressFit 86,5x41mm, sizes 44-47-50-53-55-57-59-61cm
VITI	viti AL7075-T6 a testa larga, Torx M5*14mm x 4pcs, color celeste con logo Bianchi
COLLARINO REGGISELLA	incluso nel telaio
SERIE STERZO	Fsa Orbit C-33 Matt UD Carbon 1.1/8"›1.1/4", 45°- 45° cuscinetti ACB, c/cap custom carbonio per manubrio integrato Metron 5D, per tubo sterzo 47mm/52mm OD, NO.44/CF-R/5D
FORCELLA	Bianchi Full Carbon Aero c/Countervail, 1.1/8›1.4" disegno integrato
COMANDI	Shimano Dura Ace ST-R9100 2x11v
CAMBIO	Shimano Dura Ace RD-R9100 SS 11v, shadow design, attacco diretto
DERAGLIATORE	Shimano Dura Ace FD-R9100 11v, a saldare
GUARNITURA	Shimano Dura FC-R9100 50x34T, Hollowtech II, lungh pedivella: 165mm-44cm, 170mm-47/53cm, 172.5mm-55/59cm, 175mm-61cm
MOVIMENTO CENTRALE	Shimano SM-BB92-41B, PressFit Road
CATENA	Shimano Dura Ace CN-HG901-11
PIGNONI	Shimano Dura Ace CS-R9100, 11-12-13-14-15-17-19-21-23-25-28T
FRENI	Shimano Dura Ace BR-R9110 direct mount, pattini R55C4

LEVE FRENO	incluse nei comandi
CERCHI/RUOTE	Fulcrum Racing Zero C17
COPERTURE	Vittoria Corsa G2.0 graphene 700x25, 320TPI, pieghevole, nero
ATTACCO MANUBRIO	Integrato c/manubrio
MANUBRIO	Vision Metron 5D Integrated Aero bar, carbonio UD, drop 125mm, reach 80mm, compatibile Di2, lungh/largh: 100x400mm-44/50cm, 110x420mm-53/55cm, 120x420mm-57/59cm, 130x440mm-61cm
MANOPOLE / NASTRO	Microfibra soffice nera c/Eva-139 antivibrazione
REGGISELLA	Oltre Full Carbon Aero; clamp with alloy head adjustable and reversible +/- 35mm, length: 250mm-44/47cm, 300mm-50/53cm, 350mm-55/59cm, 380mm-61cm, Setback: 25mm/-10mm
SELLA	Fi'zi:k Arione R1, rivestimento MicroTex termosaldata, scafo composite carbonio co-iniettato nylon c/WingFlex, forchetta carbon braided 7x9, Integrated Clip System
PORTABORRACCIA	Reparto Corse Carbonio, finitura UD opaca
BORRACCIA	Bianchi Loli 600ml

OLTRE XR4 - DURA ACE 11V COMPACT

CODICE	YPBZ6
COLORE	5K- CK16/Nero lucido, 2R- Nero/Grafite lucido, Tavolozza
TELAIO	Oltre XR4 carbonio c/Countervail, compatibile trasmissioni meccaniche/elettroniche, tubo sterzo 1.4" - 1.1/8", freni direct mount, movimento centrale PressFit 86,5x41mm, sizes 44-47-50-53-55-57-59-61cm
VITI	viti AL7075-T6 a testa larga, Torx M5*14mm x 4pcs, color celeste con logo Bianchi
COLLARINO REGGISELLA	incluso nel telaio
SERIE STERZO	Fsa Orbit C-33, 1.1/8"-1.4", cuscinetti ACB 45°- 45, c/top cap custom Carbonio per attacco manubrio tradizionale
FORCELLA	Bianchi Full Carbon Aero c/Countervail, 1.1/8>1.4" disegno integrato
COMANDI	Shimano Dura Ace ST-R9100 2x11v
CAMBIO	Shimano Dura Ace RD-R9100 SS 11v, shadow design, attacco diretto
DERAGLIATORE	Shimano Dura Ace FD-R9100 11v, a saldare
GUARNITURA	Fsa SL-K Light Compact ABS BB386 EVO 50x34T, pedivella carbonio moscocca cava, Q-Factor 147mm, lungh. pedivella: 165mm-44cm, 170mm-47/54cm , 172.5mm-55/59cm , 175mm-61cm
MOVIMENTO CENTRALE	Fsa Adattatore per pedivella BB386 EVO su movimento PressFit 86.5x41mm
CATENA	Shimano Ultegra CN-HG701-11, 11v
PIGNONI	Shimano Ultegra CS-R8000, 11-12-13-14-15-17-19-21-23-25-28T
FRENI	Shimano Dura Ace BR-R9110 direct mount, pattini R55C4

LEVE FRENO	incluse nei comandi
CERCHI/RUOTE	Fulcrum Racing 418, cerchi C17 alluminio R400, profilo 35mm
COPERTURE	Vittoria Rubino Pro G2.0 graphene 700x25, 150TPI, pieghevole, nero
ATTACCO MANUBRIO	Reparto Corse Alluminio 2014 forgiato 3D, angolo -8°, 1.1/8", lungh: 70mm-44/47cm, 90mm-50cm, 100mm-53cm, 110mm-55cm, 120mm-57/59cm, 130mm-61cm
MANUBRIO	Reparto Corse Aero Compact, Alluminio 2014 diam. 31,8mm, reach 80mm, drop 130mm, largh: 400mm-44/50cm, 420mm-53/57cm, 440mm-59/61cm
MANOPOLE / NASTRO	Microfibra soffice nera c/Eva-139 antivibrazione
REGGISELLA	Oltre Full Carbon Aero; clamp with alloy head adjustable and reversible +/- 35mm, length: 250mm-44/47cm, 300mm-50/53cm, 350mm-55/59cm, 380mm-61cm, Setback: 25mm/-10mm
SELLA	Fi'zi:k Arione R3 k:ium; rivestimento MicroTex Gummy, scafo fibra di vetro e termoplastica c/Wing Flex, forchetta k:ium, Integrated Clip System
PORTABORRACCIA	Reparto Corse Carbonio, finitura UD opaca
BORRACCIA	Bianchi Loli 600ml

OLTRE XR4 - ULTEGRA DI2 11V COMPACT

CODICE	YPBL9
COLORE	5K- CK16/Nero lucido, 2R - Nero/Grafite lucido, Tavolozza
TELAIO	Oltre XR4 carbonio c/Countervail, compatibile trasmissioni meccaniche/elettroniche, tubo sterzo 1.4" - 1.1/8", freni direct mount, movimento centrale PressFit 86,5x41mm, sizes 44-47-50-53-55-57-59-61cm
VITI	viti AL7075-T6 a testa larga, Torx M5*14mm x 4pcs, color celeste con logo Bianchi
COLLARINO REGGISELLA	incluso nel telaio
SERIE STERZO	Fsa Orbit C-33, 1.1/8"-1.4", cuscinetti ACB 45°- 45, c/top cap custom Carbonio per attacco manubrio tradizionale
FORCELLA	Bianchi Full Carbon Aero c/Countervail, 1.1/8>1.4" disegno integrato
COMANDI	Shimano Ultegra Di2 ST-R8050 2x11v
CAMBIO	Shimano Ultegra Di2 RD-R8050 SS 11v, top normal, Shadow Design, attacco diretto, Max 30T
DERAGLIATORE	Shimano Ultegra Di2 FD-R8050, a saldare
CAVI ELETTRICI	Shimano Junction-A SM-EW90-A Dura-Ace Di2, E-Tube porta X3, porta ricarica X1
BATTERIA	Shimano Batteria BT-DN110-1
CARICABATTERIE	Shimano caricabatterie SM-BCR2, con cavo per usb
GUARNITURA	Shimano Ultegra FC-R8000 50x34T, Hollowtech II, lungh pedivella: 165mm-44cm, 170mm-47/53cm, 172.5mm-55/59cm, 175mm-61cm
MOVIMENTO CENTRALE	Shimano SM-BB72-41B, PressFit
CATENA	Shimano Ultegra CN-HG701-11, 11v
PIGNONI	Shimano Ultegra CS-R8000, 11-12-13-14-15-17-19-21-23-25-28T
FRENI	Shimano Ultegra BR-R8010, Direct Mount, c/pattini: R55C4

LEVE FRENO	incluse nei comandi
CERCHI/RUOTE	Fulcrum Racing 418, cerchi C17 alluminio R400, profilo 35mm
COPERTURE	Vittoria Corsa G2.0 graphene 700x25, 320TPI, pieghevole, nero
ATTACCO MANUBRIO	Integrato c/manubrio
MANUBRIO	Vision Metron 5D drop 125mm, reach 80mm, lungh/largh: 100x400mm-44/50cm, 110x420mm-53/55cm, 120x420mm-57/59cm, 130x440mm-61cm
MANOPOLE / NASTRO	Microfibra soffice nera c/Eva-139 antivibrazione
REGGISELLA	Oltre Full Carbon Aero; clamp with alloy head adjustable and reversible +/- 35mm, length: 250mm-44/47cm, 300mm-50/53cm, 350mm-55/59cm, 380mm-61cm, Setback: 25mm/-10mm
SELLA	Fi'zi:k Arione R3 k:ium; rivestimento MicroTex Gummy, scafo fibra di vetro e termoplastica c/Wing Flex, forchetta k:ium, Integrated Clip System
PORTABORRACCIA	Reparto Corse Carbonio, finitura UD opaca
BORRACCIA	Bianchi Loli 600ml

OLTRE XR4 - SRAM RED ETAP AXS 12V

CODICE	YPBL3
COLORE	5K- CK16/Nero lucido, 2R- Nero/Grafite lucido, Tavolozza
TELAIO	Oltre XR4 carbonio c/Countervail, compatibile trasmissioni meccaniche/elettroniche, tubo sterzo 1.4" - 1.1/8", freni direct mount, movimento centrale PressFit 86,5x41mm, sizes 44-47-50-53-55-57-59-61cm
VITI	viti AL7075-T6 a testa larga, Torx M5*14mm x 4pcs, color celeste con logo Bianchi
COLLARINO REGGISELLA	incluso nel telaio
SERIE STERZO	Fsa Orbit C-33 Matt UD Carbon 1.1/8"›1.1/4", 45°- 45° cuscinetti ACB, c/cap custom carbonio per manubrio integrato Metron 5D, per tubo sterzo 47mm/52mm OD, NO.44/CF-R/5D
FORCELLA	Bianchi Full Carbon Aero c/Countervail, 1.1/8›1.4" disegno integrato
COMANDI	Sram Red eTap AXS D1 2x12v
CAMBIO	Sram Red eTap AXS D1 12v
DERAGLIATORE	Sram Red eTap AXS D1, a saldare
BATTERIA	Sram eTap EP Powerpack, 2 batterie
CARICABATTERIE	carica batterie Sram
GUARNITURA	Sram Red D1 48x35T, lungh pedivella: 165mm-44cm, 170mm-47/53cm, 172.5mm-55/59cm, 175mm-61cm
MOVIMENTO CENTRALE	Sram PressFit Road 86,5x41mm
CATENA	Sram Red D1 12v
PIGNONI	Sram Red XG-1290 D1 12v, 10-11-12-13-14-15-16-17-19-21-24-28T

FRENI	Sram S900, Direct mount
CERCHI/RUOTE	Fulcrum Racing Zero C17, c/corpo XDR
COPERTURE	Vittoria Corsa G2.0 graphene 700x25, 320TPI, pieghevole, nero
ATTACCO MANUBRIO	Integrato c/manubrio
MANUBRIO	Vision Metron 5D Integrated Aero bar, carbonio UD, drop 125mm, reach 80mm, compatibile Di2, lungh/largh: 100x400mm-44/50cm, 110x420mm-53/55cm, 120x420mm-57/59cm, 130x440mm-61cm
MANOPOLE / NASTRO	Microfibra soffice nera c/Eva-139 antivibrazione
REGGISELLA	Oltre Full Carbon Aero; clamp with alloy head adjustable and reversible +/- 35mm, length: 250mm-44/47cm, 300mm-50/53cm, 350mm-55/59cm, 380mm-61cm, Setback: 25mm/-10mm
SELLA	Fi'zi:k Arione R1, rivestimento MicroTex termosaldata, scafo composite carbonio co-iniettato nylon c/WingFlex, forchetta carbon braided 7x9, Integrated Clip System
PORTABORRACCIA	Reparto Corse Carbonio, finitura UD opaca
BORRACCIA	Bianchi Loli 600ml

OLTRE XR4 - KIT TELAIO

CODICE	XPB03
COLORE	5K-CK16/Nero lucido, 2R- Nero/Grafite lucido, Tavolozza
TELAIO	Oltre XR4 carbonio c/Countervail, compatibile trasmissioni meccaniche/elettroniche, tubo sterzo 1.4" - 1.1/8", freni direct mount, movimento centrale PressFit 86,5x41mm, sizes 44-47-50-53-55-57-59-61cm
VITI	viti AL7075-T6 a testa larga, Torx M5*14mm x 4pcs, color celeste con logo Bianchi
COLLARINO REGGISELLA	incluso nel telaio
SERIE STERZO	Fsa Orbit C-33, 1.1/8"-1.4", cuscinetti ACB 45°- 45, c/top cap custom Carbonio per attacco manubrio tradizionale
FORCELLA	Bianchi Full Carbon Aero c/Countervail, 1.1/8>1.4" disegno integrato
REGGISELLA	Oltre Full Carbon Aero; morsetto con testa in lega regolabile e reversibile +/- 35mm, lungh: 250mm-44/47cm, 300mm-50/53cm, 350mm-55/59cm, 380mm-61cm, Setback: 25mm/-10mm

UAE
JUMBO
VISMA
Bianchi
AGU
letsgo

OLTRE XR3 DISC

POSIZIONAMENTO
Una bici da corsa veloce e ben bilanciata con profii aerodinamici, rigidità e guidabilità di altissimo livello secondo gli standard della piattaforma Oltre, ad un prezzo competitivo.

TERRENO D'USO
Strada, pianura e tratti in discesa, percorsi veloci e collinosi. L'impianto frenante idraulico di Oltre XR3 è perfettamente funzionante anche in presenza di condizioni atmosferiche avverse.

DESTINAZIONE D'USO
Ciclisti dall'animo racing. Ideale per gli agonisti del week-end.

CARATTERISTICHE PRINCIPALI
- Telaio aerodinamico in carbonio con materiale Counterval
- Forcella integrata
- Reggisella full-carbon, facile da regolare
- Ottimo rapporto performance/prezzo.

LEGGEREZZA ●●●●●●○○○○
DESIGN ●●●●●●●●●○
COMFORT ●●●●●●●○○○
PERFORMANCE ●●●●●●●●○○

GEOMETRIA - RACING

MIS-SLP

A1	AS	B1	BS	C	D	E	F	G	G1	Y	X
470	426	512	496	410	59	110	578	74.5°	70.5°	495	375
500	454	523	509	410	59	115	580	74.5°	71.5°	503	382
530	480	534	519	410	68	130	582	74°	72°	529	383
550	501	549	534	410	68	145	587	73.5°	72.5°	546	388
570	519	560	544	410	68	160	593	73.5°	73°	561	393
590	539	575	559	412	68	180	603	73°	73°	580	396
610	559	586	568	414	68	200	603	72.5°	73.5°	601	397

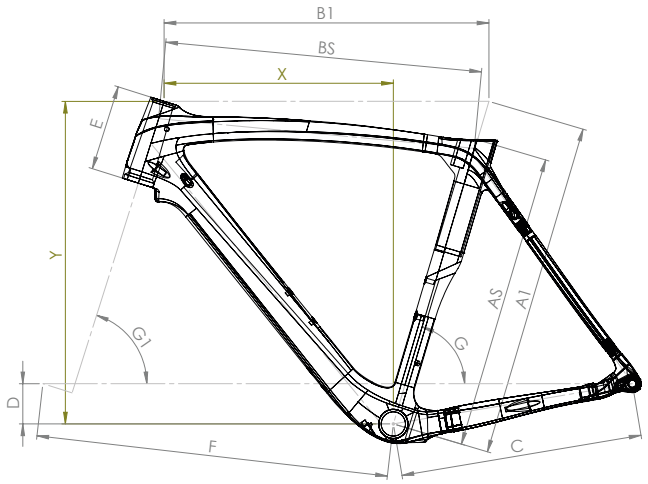

FRENI A DISCO

- Foderi forcella aumentati con sistema Flat Mount (Shimano standard)
- Asse passante 12mm X 100/142mm modello QR50 con leveraggio in alluminio
- Compatibile con dischi da 140mm e 160mm

FORCELLA

- Full carbon 1.1/8" > 1.5" con materiale Countervail®
- Testa della forcella da 1.5" con design integrato per una perfetta connessione con il tubo sterzo
- Sistema Flat Mount (Shimano standard)
- Disegno specifico per freni a disco
- Passaggio interno dell'idraulica freni a disco
- Geometria reattiva
- Super rigida
- Peso: 450 grammi

REGGISELLA AERO

- Reggisella aerodinamico con look integrato e testa regolabile (offset 25mm o -10mm)
- Chiusura reggisella integrata per una perfetta aerodinamica ed un miglior design

OLTRE XR3 DISC - ULTEGRA DI2 11V COMPACT

CODICE	YPB18
COLORE	5K - CK16/Nero lucido
TELAIO	Oltre XR3 carbonio c/Countervail, compatibile trasmissioni meccaniche/elettroniche, foderi alti UTSS, forcellini carbonio, movimento centrale PressFit 86,5x41mm, pinza flat mount, asse passante 12x142mm, misure 47-50-53-55-57-59-61cm
COLLARINO REGGISELLA	incluso nel telaio
SERIE STERZO	Fsa Orbit C-40-ACB ; NO.42/ACB, Cuscinetti ACB sigillati 1.1/8" sopra, 1.5" sotto (per tubo sterzo 46/56mm), c/cap in lega 15mm
FORCELLA	Bianchi Full Carbon Aero Disc, 1.5">1.1/8", pinze Flat Mount, asse passante 12x100mm
COMANDI	Shimano Ultegra Di2 ST-R8070 2x11v
CAMBIO	Shimano Ultegra Di2 RD-R8050 SS 11v, top normal, Shadow Design, attacco diretto, Max 30T
DERAGLIATORE	Shimano Ultegra Di2 FD-R8050, a saldare, c/collarino adattatore 34.9mm
CAVI ELETTRICI	Shimano Junction-A SM-EW90-A Dura-Ace Di2, E-Tube porta X3, porta ricarica X1
BATTERIA	Shimano Batteria BT-DN110-1
CARICABATTERIE	Shimano caricabatterie SM-BCR2, con cavo per usb
GUARNITURA	Shimano Ultegra FC-R8000 52x36T, Hollowtech II, lungh pedivella: 170mm-47/53cm, 172.5mm-55/59cm, 175mm-61cm
MOVIMENTO CENTRALE	Shimano SM-BB72-41B, PressFit
CATENA	Shimano Ultegra CN-HG701-11, 11v
PIGNONI	Shimano Ultegra CS-R8000, 11-12-13-14-15-17-19-21-23-25-28T
FRENI	Shimano BR-R8070 freni a disco idraulici, pinze flat mount
LEVE FRENO	incluse nei comandi

DISCHI	Shimano SM-RT800 Center Lock, diam. 160mm
CERCHI/RUOTE	Fulcrum Racing 418 disc brake, cerchi R400 alluminio asimmetrico 622x17c, tubeless ready, profilo 34mm, asse passante ant 12x100mm, post 12x142mm
COPERTURE	Vittoria Rubino Pro G2.0 graphene 700x28, 150TPI, pieghevole, nero
ATTACCO MANUBRIO	Reparto Corse alloy 6061 forgiato 3D, angolo +/-6°, 1.1/8", lungh: 90mm-47/50cm, 100mm-53cm, 110mm-55/57cm, 120mm-59cm, 130mm-61cm
MANUBRIO	Reparto Corse Aero Compact, alloy 6061 diam. 31,8mm, reach 74mm, drop 116mm, largh: 400mm-44/53cm, 420mm-55/59cm, 440mm-61cm
MANOPOLE / NASTRO	La Spirale Ribbon cork c/tappi carbon look c/logo Bianchi
REGGISELLA	Oltre Full Carbon Aero; morsetto con testa in lega regolabile e reversibile +/- 35mm, lungh: 250mm-44/47cm, 300mm-50/53cm, 350mm-55/59cm, 380mm-61cm, Setback: 25mm/-10mm
SELLA	Fi'zi:k Antares R7, rivestimento MicroTex, scafo nylon rinforzato carbonio c/WingFlex, forchetta S alloy, 274x142mm
PORTABORRACCIA	Elite Paron Race composit
BORRACCIA	Bianchi Loli 600ml

OLTRE XR3 DISC - ULTEGRA 11V COMPACT

CODICE	YPBK7
COLORE	5K - CK16/Nero lucido, 2R - Black/Grafite lucido
TELAIO	Oltre XR3 carbonio c/Countervail, compatibile trasmissioni meccaniche/elettroniche, foderi alti UTSS, forcellini carbonio, movimento centrale PressFit 86,5x41mm, pinza flat mount, asse passante 12x142mm, misure 47-50-53-55-57-59-61cm
COLLARINO REGGISELLA	incluso nel telaio
SERIE STERZO	Fsa Orbit C-40-ACB ; NO.42/ACB, Cuscinetti ACB sigillati 1.1/8" sopra, 1.5" sotto (per tubo sterzo 46/56mm), c/cap in lega 15mm
FORCELLA	Bianchi Full Carbon Aero Disc, 1.5">1.1/8", pinze Flat Mount, asse passante 12x100mm
COMANDI	Shimano Ultegra ST-R8020 2x11v, freni a discoidraulici, Shimano Ultegra ST-R8025 2x11sp levedi dimensione ridotta per taglie 47/53cm
CAMBIO	Shimano Ultegra RD-R8000 SS 11v, top normal, Shadow Design, attacco diretto, Max 25-30T per doppia
DERAGLIATORE	Shimano Ultegra FD-R8000, tiro basso, a fascetta (34.9mm), 61-66° per 46/53T cl: 43,5mm
GUARNITURA	Shimano Ultegra FC-R8000 52x36T, Hollowtech II, lungh pedivella: 170mm-47/53cm, 172.5mm-55/59cm, 175mm-61cm
MOVIMENTO CENTRALE	Shimano SM-BB72-41B, PressFit
CATENA	Shimano Ultegra CN-HG701-11, 11v
PIGNONI	Shimano Ultegra CS-R8000, 11-12-13-14-15-17-19-21-23-25-28T
FRENI	Shimano BR-R8070 freni a disco idraulici, pinze flat mount
LEVE FRENO	incluse nei comandi
DISCHI	Shimano SM-RT800 Center Lock, diam. 160mm

CERCHI/RUOTE	Fulcrum Racing 418 disc brake, cerchi R400 alluminio asimmetrico 622x17c, tubeless ready, profilo 34mm, asse passante ant 12x100mm, post 12x142mm
COPERTURE	Vittoria Rubino Pro G2.0 graphene 700x28, 150TPI, pieghevole, nero
ATTACCO MANUBRIO	Reparto Corse alloy 6061 forgiato 3D, angolo +/-6°, 1.1/8", lungh: 90mm-47/50cm, 100mm-53cm, 110mm-55/57cm, 120mm-59cm, 130mm-61cm
MANUBRIO	Reparto Corse Aero Compact, alloy 6061 diam. 31,8mm, reach 74mm, drop 116mm, largh: 400mm-44/53cm, 420mm-55/59cm, 440mm-61cm
MANOPOLE / NASTRO	La Spirale Ribbon cork c/tappi carbon look c/logo Bianchi
REGGISELLA	Oltre Full Carbon Aero; morsetto con testa in lega regolabile e reversibile +/- 35mm, lungh: 250mm-44/47cm, 300mm-50/53cm, 350mm-55/59cm, 380mm-61cm, Setback: 25mm/-10mm
SELLA	Fi'zi:k Antares R7, rivestimento MicroTex, scafo nylon rinforzato carbonio c/WingFlex, forchetta S alloy, 274x142mm
PORTABORRACCIA	Elite Paron Race composit
BORRACCIA	Bianchi Loli 600ml

OLTRE XR3

POSIZIONAMENTO
Una bici da corsa veloce e ben bilanciata con profii aerodinamici, rigidità e guidabilità di altissimo livello secondo gli standard della piattaforma Oltre, ad un prezzo competitivo.

TERRENO D'USO
Strada, pianura e tratti in discesa, percorsi veloci e collinosi.

DESTINAZIONE D'USO
Ciclisti dall'animo racing. Ideale per gli agonisti del week-end.

CARATTERISTICHE PRINCIPALI
- Monoscocca in carbonio con materiale Countervail®
- Forme e profili aerodinamici
- Tubo sterzo conico 1.1/8" > 1.5", derivato dai profili aero del modello Oltre XR4
- Movimento Press Fit 86.5x41
- Doppia compatibilità per gruppi meccanici ed elettronici
- Reggisella aerodinamico con look integrato e testa regolabile (offset 25mm o -10mm)
- Chiusura reggisella integrata per una perfetta aerodinamica ed un miglior design
- 7 taglie: 47, 50, 53, 55, 57, 59 e 61cm
- Peso in taglia 55: 1.100 g +/- 5%
- Ottimo rapporto performance/prezzo

LEGGEREZZA ●●●●●●○○○○
DESIGN ●●●●●●●●●○
COMFORT ●●●●●●●○○○
PERFORMANCE ●●●●●●●●○○

GEOMETRIA - RACING

MIS-SLP

A1	AS	B1	BS	C	D	E	F	G	G1	Y	X
470	420	515	500	400	58	110	578	74.5°	70.5°	495	375
500	450	525	514	400	58	115	580	74.5°	71.5°	503	383
530	475	535	523	406	68	130	581	74°	72°	529	383
550	495	550	538	407	68	145	587	73.5°	72.5°	545	388
570	515	560	549	407	68	160	593	73.5°	73°	561	393
590	535	575	563	409	68	180	603	73°	73°	580	397
610	555	585	572	411	68	200	607	72.5°	73.5°	601	397

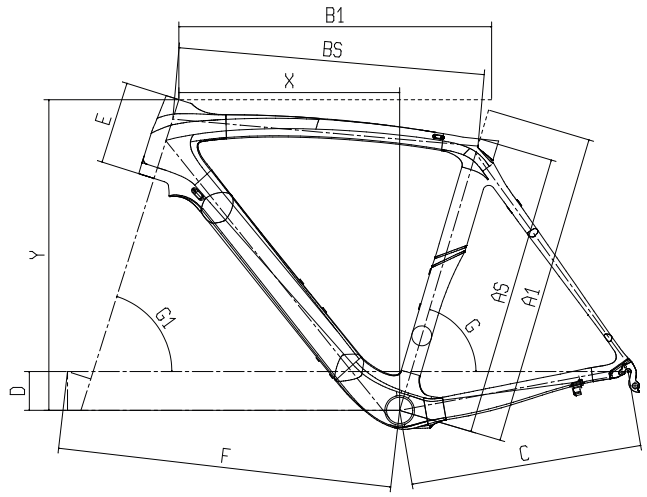

OLTRE XR3 - ULTEGRA DI2 11V 52/36

IMMAGINE A SCOPO INDICATIVO. Componenti e dettagli grafici potrebbero non corrispondere al modello reale.

CODICE	YPBL7
COLORE	5K - CK16/Nero lucido
TELAIO	Oltre XR3 carbonio c/Countervail, compatibile trasmissioni meccaniche/elettroniche, foderi alti UTSS, forcellini in carbonio, PressFit 86,5x41mm, misure 47-50-53-55-57-59-61cm
COLLARINO REGGISELLA	incluso nel telaio
SERIE STERZO	Fsa Orbit C-40-ACB ; NO.42/ACB, Cuscinetti ACB sigillati 1.1/8" sopra, 1.5" sotto (per tubo sterzo 46/56mm), c/cap in lega 15mm
FORCELLA	Bianchi Full Carbon, 1.5"›1.1/8" testa con disegno integrato
COMANDI	Shimano Ultegra Di2 11sp ST-R8050 2x11v
CAMBIO	Shimano Ultegra Di2 RD-R8050 SS 11v, top normal, Shadow Design, attacco diretto, Max 30T
DERAGLIATORE	Shimano Ultegra Di2 FD-R8050, a saldare c/collarino adattatore 34.9mm
CAVI ELETTRICI	Shimano Junction-A SM-EW90-A Dura-Ace Di2, E-Tube porta X3, porta ricarica X1
BATTERIA	Shimano Batteria BT-DN110-1
CARICABATTERIE	Shimano caricabatterie SM-BCR2, con cavo per usb
GUARNITURA	Shimano Ultegra FC-R8000 52x36T, Hollowtech II, lungh pedivella: 170mm-47/53cm, 172.5mm-55/59cm, 175mm-61cm
MOVIMENTO CENTRALE	Shimano SM-BB72-41B, PressFit
CATENA	Shimano Ultegra CN-HG701-11, 11v
PIGNONI	Shimano Ultegra CS-R8000, 11-12-13-14-15-17-19-21-23-25-28T
FRENI	Shimano Ultegra BR-R8000, c/pattini R55C4

LEVE FRENO	incluse nei comandi
CERCHI/RUOTE	Fulcrum Racing 418, cerchi C17 alluminio R400, profilo 35mm
COPERTURE	Vittoria Rubino IV G2.0 graphene 700x25, 60TPI, pieghevole, nero
ATTACCO MANUBRIO	Reparto Corse alloy 6061 forgiato 3D, angolo +/-6°, 1.1/8", lungh: 90mm-47/50cm, 100mm-53cm, 110mm-55/57cm, 120mm-59cm, 130mm-61cm
MANUBRIO	Reparto Corse Aero Compact, alloy 6061 diam. 31,8mm, reach 74mm, drop 116mm, largh: 400mm-44/53cm, 420mm-55/59cm, 440mm-61cm
MANOPOLE / NASTRO	La Spirale Ribbon cork c/tappi carbon look c/logo Bianchi
REGGISELLA	Oltre Full Carbon Aero; morsetto con testa in lega regolabile e reversibile +/- 35mm, lungh: 250mm-44/47cm, 300mm-50/53cm, 350mm-55/59cm, 380mm-61cm, Setback: 25mm/-10mm
SELLA	Fi'zi:k Antares R7, rivestimento MicroTex, scafo nylon rinforzato carbonio c/WingFlex, forchetta S alloy, 274x142mm
PORTABORRACCIA	Alluminio nero
BORRACCIA	Celeste c/logo Bianchi

OLTRE XR3 - ULTEGRA 11V 52/36

IMMAGINE A SCOPO INDICATIVO. Componenti e dettagli grafici potrebbero non corrispondere al modello reale.

CODICE	YPBK6
COLORE	2R - Nero/Grafite lucido 5K - CK16/Nero lucido
TELAIO	Oltre XR3 carbonio c/Countervail, compatibile trasmissioni meccaniche/elettroniche, foderi alti UTSS, forcellini in carbonio, PressFit 86,5x41mm, misure 47-50-53-55-57-59-61cm
COLLARINO REGGISELLA	incluso nel telaio
SERIE STERZO	Fsa Orbit C-40-ACB ; NO.42/ACB, Cuscinetti ACB sigillati 1.1/8" sopra, 1.5" sotto (per tubo sterzo 46/56mm), c/cap in lega 15mm
FORCELLA	Bianchi Full Carbon, 1.5"›1.1/8" testa con disegno integrato
COMANDI	Shimano Ultegra ST-R8000 2x11v
CAMBIO	Shimano Ultegra RD-R8000 SS 11v, top normal Shadow Design, direct attachment, Max 25-30T per doppia
DERAGLIATORE	Shimano Ultegra FD-R8000, tiro basso, a fascetta (34.9mm), 61-66° per 46/53T cl: 43,5mm
GUARNITURA	Shimano Ultegra FC-R8000 52x36T, Hollowtech II, lungh pedivella: 170mm-47/53cm, 172.5mm-55/59cm, 175mm-61cm
MOVIMENTO CENTRALE	Shimano SM-BB72-41B, PressFit
CATENA	Shimano Ultegra CN-HG701-11, 11v
PIGNONI	Shimano Ultegra CS-R8000, 11-12-13-14-15-17-19-21-23-25-28T
FRENI	Shimano Ultegra BR-R8000, c/pattini R55C4
LEVE FRENO	incluse nei comandi
CERCHI/RUOTE	Fulcrum Racing 618, cerchi C17 alluminio R500, profilo A. 24.5mm, P. 27.5mm

COPERTURE	Vittoria Rubino IV G2.0 graphene 700x25, 60TPI, pieghevole, nero
ATTACCO MANUBRIO	Reparto Corse alloy 6061 forgiato 3D, angolo +/-6°, 1.1/8", lungh: 90mm-47/50cm, 100mm-53cm, 110mm-55/57cm, 120mm-59cm, 130mm-61cm
MANUBRIO	Reparto Corse Aero Compact, alloy 6061 diam. 31,8mm, reach 74mm, drop 116mm, largh: 400mm-44/53cm, 420mm-55/59cm, 440mm-61cm
MANOPOLE / NASTRO	La Spirale Ribbon cork c/tappi carbon look c/logo Bianchi
REGGISELLA	Oltre Full Carbon Aero; morsetto con testa in lega regolabile e reversibile +/- 35mm, lungh: 250mm-44/47cm, 300mm-50/53cm, 350mm-55/59cm, 380mm-61cm, Setback: 25mm/-10mm
SELLA	Fi'zi:k Antares R7, rivestimento MicroTex, scafo nylon rinforzato carbonio c/WingFlex, forchetta S alloy, 274x142mm
PORTABORRACCIA	Elite Paron Race composit
BORRACCIA	Bianchi Loli 600ml

SPECIALISSIMA

POSIZIONAMENTO
Telaio ultra leggero racing costruito con l'ultima evoluzione della Countervail® vibration cancelling technology. Bici molto reattiva, ideale per le salite e con un controllo ed una precisione di guida in discesa senza uguali.

TERRENO D'USO
Strada, lunghe salite e discese.

DESTINAZIONE D'USO
Professionisti e corridori esperti.
Ideale per utilizzo prolungato.

CARATTERISTICHE PRINCIPALI
- Telai in carbonio alto modulo con Countervail®
- Tubo sterzo conico 1.1/8" a 1.4" per migliorare la rigidità della zona sterzo e ridurre il peso
- Doppia compatibilità per gruppi meccanici ed elettronici
- Passaggio cavi interno
- Movimento centrale Press fit 86.5 x 41
- Dimensioni reggisella 27,2mm
- Forcellini in carbonio con inserto metallico
- 7 taglie: 47, 50, 53, 55, 57, 59, 61cm
- Peso nella taglia 55: 780g (+/- 5%)
- Verniciata a mano in Italia
- Configuratore on-line Tavolozza: personalizzazione di colori e grafiche

LEGGEREZZA ●●●●●●●●●●
DESIGN ●●●●●●●●●○
COMFORT ●●●●●○○○○○
PERFORMANCE ●●●●●●●●●●

GEOMETRIA - RACING

MIS-SLP

A1	AS	B1	BS	C	D	E	F	G	G1	Y	X
470	440	515	500	400	58	110	579	74.5°	70.5°	495	375
500	470	525	512	400	58	115	58	74.5	71.5°	503	383
530	500	535	523	406	68	130	582	74°	72°	529	383
550	520	550	537	407	68	145	588	73.5	72.5°	545	388
570	540	560	548	407	68	160	593	73.5°	73°	561	393
590	560	575	562	409	68	180	603	73°	73°	580	397
610	580	585	570	411	68	200	603	72.5°	73°	601	397

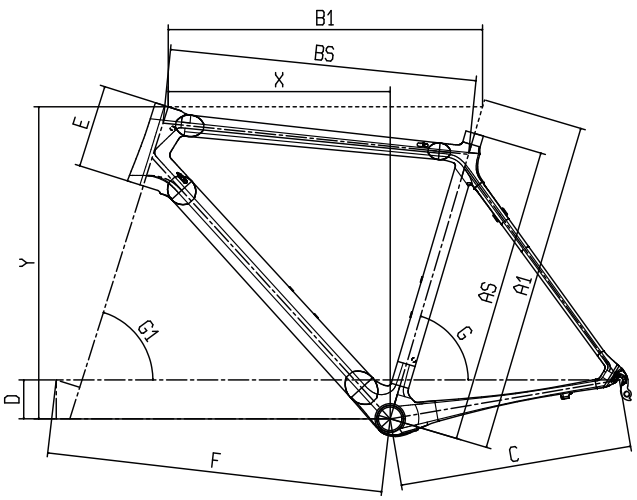

SPECIALISSIMA - SUPER RECORD EPS 12V 52/36

IMMAGINE A SCOPO INDICATIVO. Componenti e dettagli grafici potrebbero non corrispondere al modello reale.

CODICE	YPBE7
COLORE	5K- CK16/Nero lucido, 2J- Nero lucido/Nero opaco, Tavolozza
TELAIO	Specialissima carbonio super light c/Countervail®, 1.4"-1.1/8", movimento centrale PressFit 86,5x41mm, diam. reggisella 27,2mm, misure 47-50-53-55-57-59-61cm
VITI	viti a testa larga AL7075-T6, Torx M5*14mm x 4pz, celeste bianchi c/logo Bianchi
COLLARINO REGGISELLA	Carbon Ti X-Clamp 3, corpo lavorato a macchina AL7075-T6 e vite Titanio M5 grado 5, diam. 31.8mm
SERIE STERZO	Fsa NO.44/CF-R, 1.1/8"›1.4" con cuscinetti in lega, c/cap carbonio 8.7mm per tubo sterzo 47mm/52mm OD
FORCELLA	Bianchi Full Carbon c/Countervail®, 1.1/8"›1.4"
COMANDI	Campagnolo Super Record EPS 2x12v comandi Ergopower
CAMBIO	Campagnolo Super Record EPS 12v
DERAGLIATORE	Campagnolo Super Record EPS 12v, a saldare, c/sistema aumenta rigidità deragl.
CAVI ELETTRICI	Interfaccia Campagnolo EPS V4
BATTERIA	Power Unit Campagnolo EPS V4 12v
CARICABATTERIE	Campagnolo EPS kit ricarica per Power Unit EPS V3/V4 12v. Compatibile CEE, AUS, UK, USA
GUARNITURA	Campagnolo Super Record 52x36T Ultra-Torque CT TI Carbon, lungh. pedivella: 170mm-47/53cm, 172.5mm-55/59cm, 175mm-61cm
MOVIMENTO CENTRALE	Campagnolo Ultra Torque OS-Fit integrated cups 86,5x41mm
CATENA	Campagnolo Super Record 12
PIGNONI	Campagnolo Super Record 12v, 11-29T

FRENI	Campagnolo Super Record skeleton, dual pivot ant & post
LEVE FRENO	incluse nei comandi
CERCHI/RUOTE	DT Swiss PR 1400 DICUTÆ Graphite 21 OXiC, 622X18, cerchi alluminio OXiC saldati SBWTÆ, tubeless ready c/nastro e valvola
COPERTURE	Vittoria Corsa G2.0 graphene 700x25, 320TPI, pieghevole, nero
ATTACCO MANUBRIO	Fsa OS-99 CSI, struttura integrata AL7050 e carbonio, frontalino 4 viti AL2014/Carbonio, viti 6/4 titanio, 31.8mm, angolo +/-6°, lungh: 80mm-47cm, 90mm-50cm, 100mm-53cm, 110mm-55cm, 120mm-57/59cm, 130mm-61cm
MANUBRIO	Fsa K-Force Compact, carbonio intreccio UD, diam. 31.8mm, drop 125mm, reach 80mm, piega esterna 4°, largh: 400mm-47/50cm, 420mm-53/57cm, 440mm-59/61cm
MANOPOLE / NASTRO	Microfibra soffice nera c/Eva-139 antivibrazione
REGGISELLA	Fsa K-Force Light SB25, carbonio UD Carbon monoscocca, morsetto a due viti testa MTC, arretramento 25 mm, lungh 350mm, 27.2mm, compatibile batteria Di2
SELLA	Fi'zi:k Antares R1, rivestimento MicroTex termosaldato, scafo composito nylon co-iniettato carbonio c/WingFlex, forchetta carbon braided 7x9, Integrated Clip System, 275x142mm
PORTABORRACCIA	Reparto Corse Carbonio, finitura UD opaca
BORRACCIA	Bianchi Loli 600ml

SPECIALISSIMA - DURA ACE DI2 11V 52/36

CODICE	YPBE6
COLORE	5K- CK16/Nero lucido, 2J- Nero lucido/Nero opaco, Tavolozza
TELAIO	Specialissima carbonio super light c/Countervail, 1.4"-1.1/8", movimento centrale PressFit 86,5x41mm, diam. reggisella 27,2mm, misure 47-50-53-55-57-59-61cm
VITI	viti a testa larga AL7075-T6, Torx M5*14mm x 4pz, celeste bianchi c/logo Bianchi
COLLARINO REGGISELLA	Carbon Ti X-Clamp 3, corpo lavorato a macchina AL7075-T6 e vite Titanio M5 grado 5, diam. 31.8mm
SERIE STERZO	Fsa NO.44/CF-R, 1.1/8"›1.4" con cuscinetti in lega, c/cap carbonio 8.7mm per tubo sterzo 47mm/52mm OD
FORCELLA	Bianchi Full Carbon c/Countervail, 1.1/8"›1.4"
COMANDI	Shimano Dura Ace Di2 ST-R9150 2x11v
CAMBIO	Shimano Dura Ace Di2 RD-R9150 SS 11v, shadow design, direct attachment, Max 30T
DERAGLIATORE	Shimano Dura Ace Di2 FD-R9150-F, a saldare
CAVI ELETTRICI	Shimano Junction-A SM-EW90-A Dura-Ace Di2, E-Tube porta X3, porta ricarica X1
BATTERIA	Shimano Batteria BT-DN110-1
CARICABATTERIE	Shimano caricabatterie SM-BCR2, con cavo per usb
GUARNITURA	Shimano Dura Ace FC-R9100, Hollowtech II, 52x36T, lungh pedivella: 165mm-44cm, 170mm-47/53cm, 172.5mm-55/59cm, 175mm-61cm
MOVIMENTO CENTRALE	Shimano SM-BB92-41B, PressFit
CATENA	Shimano Dura Ace CN-HG901-11
PIGNONI	Shimano Dura Ace CS-R9100, 11-12-13-14-15-17-19-21-23-25-28T
FRENI	Shimano Dura Ace BR-R9100, pattini R55C4

CERCHI/RUOTE	DT Swiss PR 1400 DICUTÆ Graphite 21 OXiC, 622X18c, cerchi alluminio OXiC saldati SBWTÆ, tubeless ready c/nastro e valvola
COPERTURE	Vittoria Corsa G2.0 graphene 700x25, 320TPI, pieghevole, nero
ATTACCO MANUBRIO	Fsa OS-99 CSI, struttura integrata AL7050 e carbonio, frontalino 4 viti AL2014/Carbonio, viti 6/4 titanio, 31.8mm, angolo +/-6°, lungh: 80mm-47cm, 90mm-50cm, 100mm-53cm, 110mm-55cm, 120mm-57/59cm, 130mm-61cm
MANUBRIO	Fsa K-Force Compact, carbonio intreccio UD, diam. 31.8mm, drop 125mm, reach 80mm, pieha esterna 4°, largh: 400mm-47/50cm, 420mm-53/57cm, 440mm-59/61cm
MANOPOLE / NASTRO	Microfibra soffice nera c/Eva-139 antivibrazione
REGGISELLA	Fsa K-Force Light SB25, carbonio UD Carbon monoscocca, morsetto a due viti testa MTC, arretramento 25 mm, lungh 350mm, 27.2mm, compatibile batteria Di2
SELLA	Fi'zi:k Antares R1, rivestimento MicroTex termosaldato, scafo composito nylon co-iniettato carbonio c/WingFlex, forchetta carbon braided 7x9, Integrated Clip System, 275x142mm
PORTABORRACCIA	Reparto Corse Carbonio, finitura UD opaca
BORRACCIA	Bianchi Loli 600ml

SPECIALISSIMA - DURA ACE 11V COMPACT

IMMAGINE A SCOPO INDICATIVO. Componenti e dettagli grafici potrebbero non corrispondere al modello reale.

CODICE	YPBG7
COLORE	5K-CK16/Nero lucido, 2J- Nero lucido/Nero opaco, Tavolozza
TELAIO	Specialissima carbonio super light c/Countervail, 1.4"-1.1/8", movimento centrale PressFit 86,5x41mm, diam. reggisella 27,2mm, misure 47-50-53-55-57-59-61cm
VITI	viti a testa larga AL7075-T6, Torx M5*14mm x 4pz, celeste bianchi c/logo Bianchi
COLLARINO REGGISELLA	Carbon Ti X-Clamp 3, corpo lavorato a macchina AL7075-T6 e vite Titanio M5 grado 5, diam. 31.8mm
SERIE STERZO	Fsa N0.44/CF-R, 1.1/8"›1.4" con cuscinetti in lega, c/cap carbonio 8.7mm per tubo sterzo 47mm/52mm OD
FORCELLA	Bianchi Full Carbon c/Countervail, 1.1/8"›1.4"
COMANDI	Shimano Dura Ace ST-R9100 2x11v
CAMBIO	Shimano Dura Ace RD-R9100 SS 11v, shadow design, attacco diretto
DERAGLIATORE	Shimano Dura Ace FD-R9100 11v, a saldare
GUARNITURA	Shimano Dura Ace FC-R9100 Hollowtech II, 50-34T, senza BB, lungh. pedivella: 170mm-47/53cm, 172.5mm-55/59cm, 175mm-61cm
MOVIMENTO CENTRALE	Shimano SM-BB92-41B, PressFit Road
CATENA	Shimano Dura Ace CN-HG901-11
PIGNONI	Shimano Dura Ace CS-R9100, 11-12-13-14-15-17-19-21-23-25-28T
FRENI	Shimano Dura Ace BR-R9100, pattini R55C4
CERCHI/RUOTE	DT Swiss PR 1400 DICUTÆ Graphite 21 OXiC, 622X18c, cerchi alluminio OXiC saldati SBWTÆ, tubeless ready c/nastro e valvola

COPERTURE	Vittoria Corsa G2.0 graphene 700x25, 320TPI, pieghevole, nero
ATTACCO MANUBRIO	Fsa OS-99 CSI, struttura integrata AL7050 e carbonio, frontalino 4 viti AL2014/Carbonio, viti 6/4 titanio, 31.8mm, angolo +/-6°, lungh: 80mm-47cm, 90mm-50cm, 100mm-53cm, 110mm-55cm, 120mm-57/59cm, 130mm-61cm
MANUBRIO	Fsa K-Force Compact, carbonio intreccio UD, diam. 31.8mm, drop 125mm, reach 80mm, pieha esterna 4°, largh: 400mm-47/50cm, 420mm-53/57cm, 440mm-59/61cm
MANOPOLE / NASTRO	Microfibra soffice nera c/Eva-139 antivibrazione
REGGISELLA	Fsa K-Force Light SB25, carbonio UD Carbon monoscocca, morsetto a due viti testa MTC, arretramento 25 mm, lungh 350mm, 27.2mm, compatibile batteria Di2
SELLA	Fi'zi:k Antares R1, rivestimento MicroTex termosaldato, scafo composito nylon co-iniettato carbonio c/WingFlex, forchetta carbon braided 7x9, Integrated Clip System, 275x142mm
PORTABORRACCIA	Reparto Corse Carbonio, finitura UD opaca
BORRACCIA	Bianchi Loli 600ml

SPECIALISSIMA - RED ETAP AXS 12V

CODICE	YPBG6
COLORE	5K-CK16/Nero lucido, 2J- Nero lucido/Nero opaco, Tavolozza
TELAIO	Specialissima carbonio super light c/Countervail®, 1.4"-1.1/8", movimento centrale PressFit 86,5x41mm, diam. reggisella 27,2mm, misure 47-50-53-55-57-59-61cm
VITI	viti a testa larga AL7075-T6, Torx M5*14mm x 4pz, celeste bianchi c/logo Bianchi
COLLARINO REGGISELLA	Carbon Ti X-Clamp 3, corpo lavorato a macchina AL7075-T6 e vite Titanio M5 grado 5, diam. 31.8mm
SERIE STERZO	Fsa NO.44/CF-R, 1.1/8"-1.4" cuscinetti in lega, c/8.7mm top cap carbonio per tubo sterzo 47mm/52mm OD
FORCELLA	Bianchi Full Carbon c/Countervail®, 1.1/8"›1.4"
COMANDI	Sram Red eTap AXS D1 2x12v
CAMBIO	Sram Red eTap AXS D1 12v
DERAGLIATORE	Sram Red eTap AXS D1 a saldare
BATTERIA	Sram eTap EP Powerpack, 2 batterie
CARICABATTERIE	carica batterie Sram eTap
GUARNITURA	Sram Red D1 46x33T, lungh pedivella: 170mm-47/53cm, 172.5mm-55/59cm, 175mm-61cm
MOVIMENTO CENTRALE	Sram PressFit Road 86,5x41mm
CATENA	Sram Red D1 12v
PIGNONI	Sram Red XG-1290 D1 12v, 10-11-12-13-14-15-16-17-19-21-24-28T
FRENI	Sram Red D1

CERCHI/RUOTE	DT Swiss PR 1400 DICUTÆ Graphite 21 OXiC, 622X18, cerchi alluminio OXiC saldati SBWTÆ, tubeless ready c/ nastro e valvola
COPERTURE	Vittoria Corsa G2.0 graphene 700x25, 320TPI, pieghevole, nero
ATTACCO MANUBRIO	Fsa OS-99 CSI, struttura integrata AL7050 e carbonio, frontalino 4 viti AL2014/Carbonio, viti 6/4 titanio, 31.8mm, angolo +/-6°, lungh: 80mm-47cm, 90mm-50cm, 100mm-53cm, 110mm-55cm, 120mm-57/59cm, 130mm-61cm
MANUBRIO	Fsa K-Force Compact, carbonio intreccio UD, diam. 31.8mm, drop 125mm, reach 80mm, pieha esterna 4°, largh: 400mm-47/50cm, 420mm-53/57cm, 440mm-59/61cm
MANOPOLE / NASTRO	Microfibra soffice nera c/Eva-139 antivibrazione
REGGISELLA	Fsa K-Force Light SB25, carbonio UD Carbon monoscocca, morsetto a due viti testa MTC, arretramento 25 mm, lungh 350mm, 27.2mm, compatibile batteria Di2
SELLA	Fi'zi:k Antares R1, rivestimento MicroTex termosaldato, scafo composito nylon co-iniettato carbonio c/WingFlex, forchetta carbon braided 7x9, Integrated Clip System, 275x142mm
PORTABORRACCIA	Reparto Corse Carbonio, finitura UD opaca
BORRACCIA	Bianchi Loli 600ml

SPECIALISSIMA - ULTEGRA 11V COMPACT

CODICE	YPBE8
COLORE	5K-CK16/Nero lucido, 2J - Nero lucido/Nero opaco, Tavolozza
TELAIO	Specialissima carbonio super light c/Countervail®, 1.4"-1.1/8", movimento centrale PressFit 86,5x41mm, diam. reggisella 27,2mm, misure 47-50-53-55-57-59-61cm
VITI	viti a testa larga AL7075-T6, Torx M5*14mm x 4pz, celeste bianchi c/logo Bianchi
COLLARINO REGGISELLA	Carbon Ti X-Clamp 3, corpo lavorato a macchina AL7075-T6 e vite Titanio M5 grado 5, diam. 31.8mm
SERIE STERZO	Fsa NO.44/CF-R, 1.1/8"›1.4" con cuscinetti in lega, c/cap carbonio 8.7mm per tubo sterzo 47mm/52mm OD
FORCELLA	Bianchi Full Carbon c/Countervail®, 1.1/8"›1.4"
COMANDI	Shimano Ultegra ST-R8000 2x11v
CAMBIO	Shimano Ultegra Di2 RD-R8050 SS 11v, top normal, Shadow Design, attacco diretto, Max 30T
DERAGLIATORE	Shimano Ultegra FD-R8000, tiro basso, a saldare, 61-66°, corona max 46/53T, CL: 43,5mm
GUARNITURA	Shimano Ultegra FC-R8000 52x36T, lungh pedivella: 165mm-44cm, 170mm-47/53cm, 172.5mm-55/59cm, 175mm-61cm
MOVIMENTO CENTRALE	Shimano SM-BB72-41B, PressFit
CATENA	Shimano Ultegra CN-HG701-11, 11v
PIGNONI	Shimano Ultegra CS-R8000, 11-12-13-14-15-17-19-21-23-25-28T
FRENI	Shimano Ultegra BR-R8000, c/pattini R55C4

CERCHI/RUOTE	Fulcrum Racing 418, cerchi C17allumimio R400, profilo 35mm
COPERTURE	Vittoria Corsa G2.0 graphene 700x25, 320TPI, pieghevole, nero
ATTACCO MANUBRIO	Reparto Corse alluminio 2014 forgiato 3D, angolo -8°, 1.1/8", lungh: 70mm-47cm, 90mm-50cm, 100mm-53cm, 110mm-55cm, 120mm-57/59cm, 130mm-61cm
MANUBRIO	Reparto Corse Compact Flat Top, alluminio 2014, diam. 31,8mm, reach 80mm, drop 130mm, largh: 400mm-47/50cm, 420mm-53/57cm, 440mm-59/61cm
MANOPOLE / NASTRO	Microfibra soffice nera c/Eva-139 antivibrazione
REGGISELLA	Reparto Corse cannotto carbonio UD, testa il lega forgiata, diam 27.2mm, arretramento 15mm, lungh 350mm
SELLA	Fi'zi:k Antares R7, rivestimento MicroTex, scafo nylon rinforzato carbonio c/WingFlex, forchetta S alloy, 274x142mm
PORTABORRACCIA	Reparto Corse Carbonio, finitura UD opaca
BORRACCIA	Bianchi Loli 600ml

SPECIALISSIMA - KIT TELAIO

CODICE	XPB27
COLORE	5K-CK16/Nero lucido, 2J-Nero lucido/Nero opaco, Tavolozza
TELAIO	Specialissima carbonio super light c/Countervail®, sterzo 1.1/8"›1.4", reggisella 27,2mm, PressFit 86,5x41mm, misure 47-50-53-55-57-59-61cm
VITI	Viti a testa larga AL7075-T6, Torx M5*14mm x 4pz, celeste bianchi c/logo Bianchi
COLLARINO REGGISELLA	Carbon Ti X-Clamp 3, corpo lavorato a macchina AL7075-T6 e vite Titanio M5 grado 5, diam. 31.8mm
SERIE STERZO	Fsa NO.44/CF-R, 1.1/8"›1.4" con cuscinetti in lega, c/cap carbonio 8.7mm per tubo sterzo 47mm/52mm OD
FORCELLA	Bianchi Full Carbon c/Countervail®, 1.1/8"›1.4"

Bianchi
Specialissima

ARIA DISC

POSIZIONAMENTO
Una bici da corsa veloce con profili aerodinamici, rigidità e maneggevolezza tipiche dei modelli racing, adatta ad un pubblico più ampio.

TERRENO D'USO
Strada, pianura e tratti in discesa, percorsi collinosi e veloci.

DESTINAZIONE D'USO
Per ciclisti polivalenti con spiccata indole competitiva. Ideale per gli agonisti, anche per il triathlon.

CARATTERISTICHE PRINCIPALI
- Telaio e forcella aero specifici per sistema freno a disco
- Supporto pinza freno Flat mount (Shimano standard)
- Reggisella aero full carbon
- Perno passante modello QR50 da 12mm lunghezza anteriore 100mm e posteriore 142mm con leva in alluminio (M12 x P1.5)
- Compatibile per dischi da 140mm e 160mm
- Lunghezza carro 410mm
- Passaggio cavi idraulici interno (telaio e forcella)
- 8 Misure: 44, 47, 50, 53, 55, 57, 59, 61cm
- Peso in taglia 55: 1150gr (+/- 5%)
- Massimo rapporto tra performance e prezzo

LEGGEREZZA ●●●●●●○○○○
DESIGN ●●●●●●●●●○
COMFORT ●●●●●●○○○○
PERFORMANCE ●●●●●●●●○○

GEOMETRIA - RACING

MIS-SLP

A1	AS	B1	BS	C	D	E	F	G	G1	Y	X
440	420	505	495	410	58	95	575	75°	70.5°	481	376
470	440	515	505	410	58	105	581	74.5°	70.5°	490	379
500	470	525	519	410	58	110	582	74.5°	71.5°	499	387
530	500	535	528	410	68	125	583	74°	72°	525	385
550	520	550	541	410	68	140	588	73.5°	72.5°	541	390
570	540	560	553	410	68	155	593	73.5°	73°	557	395
590	560	575	567	412	68	175	603	73°	73°	576	397
610	580	585	576	414	68	195	607	72.5°	73°	595	398

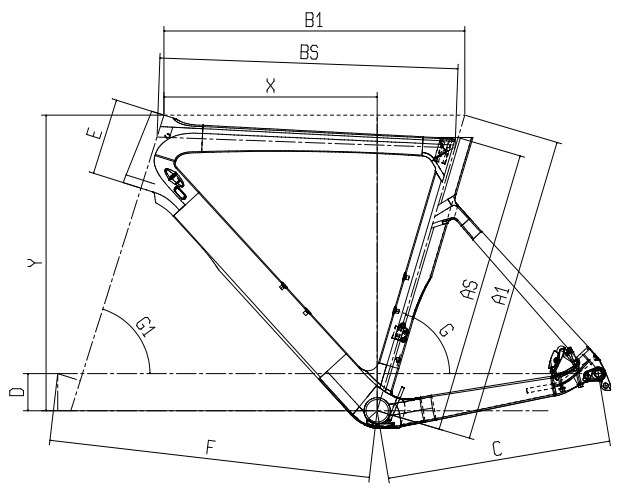

REGGISELLA

- Reggisella aerodinamico con look integrato e testa con arretramento 20mm
- Chiusura reggisella integrata per una perfetta aerodinamica ed un miglior design
- Lunghezza reggisella:

1. **250mm=44cm**
2. **300mm=47›50cm**
3. **350mm=53›61cm**

FRENI A DISCO

- Perno passante modello QR50 da 12mm lunghezza anteriore 100mm e posteriore 142mm con leva in alluminio (M12 x P1.5)
- Compatibile per dischi da 140mm e 160mm

ARIA DISC - ULTEGRA DI2 11V COMPACT

CODICE	YPB38
COLORE	1D - CK16/Nero lucido
TELAIO	Aria Disc carbonio, compatibile trasmissioni meccaniche/elettroniche, PressFit 86,5x41mm BB, tubo sterzo conico 1.4"-1.1/8", collarino reggisella integrato, forcellini full carbon, flat mount, asse passante 12x142mm, misure 44-47-50-53-55-57-59-61cm
COLLARINO REGGISELLA	incluso nel telaio
SERIE STERZO	Fsa Orbit C-33, NO.44E, 1.1/8"›1.4", cuscinetti ACB in acciaio 45°/45°, c/cap 15mm per tubo sterzo 47mm/52mm OD
FORCELLA	Bianchi Full Carbon 1.4"›1.1/8" testa con disegno integrato, attacco pinza disco flat mount, asse passante 12x100mm
COMANDI	Shimano Ultegra Di2 ST-R8070 2x11v
CAMBIO	Shimano Ultegra Di2 RD-R8050 SS 11v, top normal, Shadow Design, attacco diretto, Max 30T
DERAGLIATORE	Shimano Ultegra Di2 FD-R8050, a saldare
CAVI ELETTRICI	Shimano Junction-A SM-EW90-A Dura-Ace Di2, E-Tube porta X3, porta ricarica X1
BATTERIA	Shimano Batteria BT-DN110-1
CARICABATTERIE	Shimano caricabatterie SM-BCR2, con cavo per usb
GUARNITURA	Shimano Ultegra FC-R8000 52x36T, lungh pedivella: 165mm-44cm, 170mm-47/53cm, 172.5mm-55/59cm, 175mm-61cm
MOVIMENTO CENTRALE	Shimano SM-BB72-41B, PressFit
CATENA	Kmc X11-1 finutura EPT, 11v

PIGNONI	Shimano Ultegra CS-R8000, 11-12-13-14-15-17-19-21-24-27-30T
FRENI	Shimano BR-R8070 freni a disco idraulici, pinze flat mount
LEVE FRENO	incluse nei comandi
DISCHI	Shimano SM-RT800 Center Lock, diam. 160mm
CERCHI/RUOTE	Fulcrum Racing 618 disc brake, cerchi asimmetrici alluminio R600 622x17c, profilo 26mm, asse passante ant. 12x100mm, post. 12x142mm, Center Lock AFS
COPERTURE	Vittoria Rubino IV 700x28, 60TPI, pieghevole, G2.0Graphene, nero
ATTACCO MANUBRIO	Reparto Corse alluminio 6061 forgiato 3D, angolo -8°, 1.1/8", lungh: 70mm-44cm, 90mm-47/50cm, 100mm-53cm, 110mm-55/57cm, 120mm-59cm, 130mm-61cm
MANUBRIO	Reparto Corse Aero Compact, alloy 6061 diam. 31,8mm, reach 74mm, drop 116mm, largh: 400mm-44/53cm, 420mm-55/59cm, 440mm-61cm
MANOPOLE / NASTRO	La Spirale Ribbon cork c/tappi carbon look c/logo Bianchi
REGGISELLA	Aria Full Carbon Aero, testa con testa regolabile e reversibile +/- 35mm; lungh: 250mm-44cm, 300mm-47/50cm, 350mm-53/61cm
SELLA	Selle Royal Seta S1, forchetta acciaio, 278x144mm
PORTABORRACCIA	Elite Paron Race composit
BORRACCIA	Bianchi Loli 600ml

ARIA DISC - ULTEGRA 11V COMPACT

CODICE	YPB9D
COLORE	1D - CK16/Nero lucido, A3 - Nero/CK16-Grigio scuro opaco
TELAIO	Aria Disc carbonio, compatibile trasmissioni meccaniche/elettroniche, PressFit 86,5x41mm BB, tubo sterzo conico 1.4"-1.1/8", collarino reggisella integrato, forcellini full carbon, flat mount, asse passante 12x142mm, misure 44-47-50-53-55-57-59-61cm
COLLARINO REGGISELLA	incluso nel telaio
SERIE STERZO	Fsa Orbit C-33, NO.44E, 1.1/8"›1.4", cuscinetti ACB in acciaio 45°/45°, c/cap 15mm per tubo sterzo 47mm/52mm OD
FORCELLA	Bianchi Full Carbon 1.4"›1.1/8" testa con disegno integrato, attacco pinza disco flat mount, asse passante 12x100mm
COMANDI	Shimano Ultegra ST-R8020 2x11v con Ultegra ST-R8025 leve dimensioni ridotte per taglie 44/53cm
CAMBIO	Shimano Ultegra RD-R8000 SS 11v, top normal, Shadow Design, attacco diretto, Max 25-30T per doppia
DERAGLIATORE	Shimano Ultegra FD-R8000, tiro basso, a saldare, 61-66°, corona max 46/53T, CL: 43,5mm
GUARNITURA	Shimano Ultegra FC-R8000 52x36T, lungh pedivella: 165mm-44cm, 170mm-47/53cm, 172.5mm-55/59cm, 175mm-61cm
MOVIMENTO CENTRALE	Shimano SM-BB72-41B, PressFit
CATENA	Kmc X11-1 finutura EPT, 11v
PIGNONI	Shimano 105 CS-R7000 11v, 11-12-13-14-15-17-19-21-24-27-30T
FRENI	Shimano BR-R8070 freni a disco idraulici, pinze flat mount

LEVE FRENO	incluse nei comandi
DISCHI	Shimano SM-RT800 Center Lock, diam. 160mm
CERCHI/RUOTE	Fulcrum Racing 618 disc brake, cerchi alluminio asimmetrici R600 622x17c, profilo 26mm, asse passante ant. 12x100mm, post. 12x142mm, Center Lock AFS
COPERTURE	Vittoria Rubino IV 700x28, 60TPI, pieghevole, G2.0Graphene, nero
ATTACCO MANUBRIO	Reparto Corse alluminio 6061 forgiato 3D, angolo -8°, 1.1/8", lungh: 70mm-44cm, 90mm-47/50cm, 100mm-53cm, 110mm-55/57cm, 120mm-59cm, 130mm-61cm
MANUBRIO	Reparto Corse Aero Compact, alloy 6061 diam. 31,8mm, reach 74mm, drop 116mm, largh: 400mm-44/53cm, 420mm-55/59cm, 440mm-61cm
MANOPOLE / NASTRO	La Spirale Ribbon cork c/tappi carbon look c/logo Bianchi
REGGISELLA	Aria Full Carbon Aero, testa con testa regolabile e reversibile +/- 35mm; lungh: 250mm-44cm, 300mm-47/50cm, 350mm-53/61cm
SELLA	Selle Royal Seta S1, forchetta acciaio, 278x144mm
PORTABORRACCIA	Elite Paron Race composit
BORRACCIA	Bianchi Loli 600ml

ARIA DISC - 105 11V 52/36

CODICE	YPB8D
COLORE	1D - CK16/Nero lucido, A3 - Nero/CK16-Grigio scuro opaco
TELAIO	Aria Disc carbonio, compatibile trasmissioni meccaniche/elettroniche, PressFit 86,5x41mm BB, tubo sterzo conico 1.4"-1.1/8", collarino reggisella integrato, forcellini full carbon, flat mount, asse passante 12x142mm, misure 44-47-50-53-55-57-59-61cm
COLLARINO REGGISELLA	incluso nel telaio
SERIE STERZO	Fsa Orbit C-33, NO.44E, 1.1/8"›1.4", cuscinetti ACB in acciaio 45°/45°, c/cap 15mm per tubo sterzo 47mm/52mm OD
FORCELLA	Bianchi Full Carbon 1.4"›1.1/8" testa con disegno integrato, attacco pinza disco flat mount, asse passante 12x100mm
COMANDI	Shimano 105 ST-R7020 2x11v, Freni a disco idraulici,Shimano 105 ST-R7025 leve di dimensione ridottaper taglie 44/53cm
CAMBIO	Shimano 105 RD-R7000 SS 11v, top normal Shadow Design, attacco diretto
DERAGLIATORE	Shimano 105 FD-R7000-L, tiro basso, a saldare,61-66°, per 46/53T CL 43.5mm
GUARNITURA	Shimano 105 FC-R7000 52x36T, Hollowtech II, lungh. pedivella: 165mm-44cm, 170mm-47/53cm, 172.5mm-55/59cm, 175mm-61cm
MOVIMENTO CENTRALE	Shimano SM-BB72-41B, PressFit
CATENA	Kmc X11-1 finutura EPT, 11v
PIGNONI	Shimano 105 CS-R7000 11v, 11-12-13-14-15-17-19-21-24-27-30T
FRENI	Shimano BR-RS505, flat mount, freni a disco idraulici

LEVE FRENO	incluse nei comandi
DISCHI	Shimano SM-RT70, Center Lock, con Ice Technology, diam. 160mm
CERCHI/RUOTE	Fulcrum Racing 618 disc brake, cerchi asimmetrici alluminio R600 622x17c, profilo 26mm, asse passante ant 12x100mm, post 12x142mm, Center Lock AFS
COPERTURE	Vittoria Zaffiro Pro Slick 700x28, 60TPI, pieghevole, nero
ATTACCO MANUBRIO	Reparto Corse alluminio 6061 forgiato 3D, angolo -8°, 1.1/8", lungh: 70mm-44cm, 90mm-47/50cm, 100mm-53cm, 110mm-55/57cm, 120mm-59cm, 130mm-61cm
MANUBRIO	Reparto Corse Aero Compact, alloy 6061 diam. 31,8mm, reach 74mm, drop 116mm, largh: 400mm-44/53cm, 420mm-55/59cm, 440mm-61cm
MANOPOLE / NASTRO	La Spirale Ribbon cork c/tappi carbon look c/logo Bianchi
REGGISELLA	Aria Full Carbon Aero, testa con testa regolabile e reversibile +/- 35mm; lungh: 250mm-44cm, 300mm-47/50cm, 350mm-53/61cm
SELLA	Selle Royal Seta S1, forchetta acciaio, 278x144mm
PORTABORRACCIA	Elite Paron Race composit
BORRACCIA	Bianchi Loli 600ml

ARIA

POSIZIONAMENTO
Una bici da corsa veloce con profili aerodinamici, rigidità e maneggevolezza tipiche dei modelli racing, adatta ad un pubblico più ampio.

TERRENO D'USO
Strada, pianura e tratti in discesa, percorsi collinosi e veloci.

DESTINAZIONE D'USO
Per ciclisti polivalenti con spiccata indole competitiva. Ideale per gli agonisti e per il triathlon.

CARATTERISTICHE PRINCIPALI
- Telaio con forme aerodinamiche e forcella integrata
- Reggisella aero full carbon
- Movimento Press fit 86.5 x 41
- Passaggio cavi interno
- Tubo sterzo conico 1.1/8" > 1.4"
- Doppia compatibilità trasmissioni meccaniche e elettroniche
- Forcellini full carbon con insert metallico
- Peso in taglia 55: 1.100g (+/- 5%)
- Massimo rapporto tra performance e prezzo

LEGGEREZZA ●●●●●●○○○○
DESIGN ●●●●●●●●●○
COMFORT ●●●●●●○○○○
PERFORMANCE ●●●●●●●●○○

GEOMETRIA - RACING

MIS-SLP

A1	AS	B1	BS	C	D	E	F	G	G1	Y	X
440	420	505	495	410	58	95	575	75°	70.5°	481	376
470	440	515	505	410	58	105	581	74.5°	70.5°	490	379
500	470	525	519	410	58	110	582	74.5°	71.5°	499	387
530	500	535	528	410	68	125	583	74°	72°	525	385
550	520	550	541	410	68	140	588	73.5°	72.5°	541	390
570	540	560	553	410	68	155	593	73.5°	73°	557	395
590	560	575	567	412	68	175	603	73°	73°	576	397
610	580	585	576	414	68	195	607	72.5°	73°	595	398

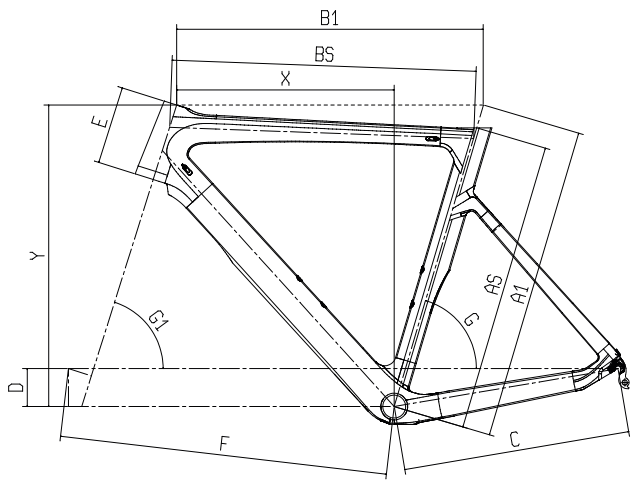

ARIA - ULTEGRA 11V COMPACT

CODICE	YPB47
COLORE	1D - CK16/Nero lucido, A1 - Nero/Argento-Cromo lucido
TELAIO	Aria carbon, compatibile trasmissioni meccaniche/elettroniche, movimento PressFit 86,5x41mm, tubo sterzo conico 1.4"-1.1/8", collarino reggisella integrato, forcellini full carbon, misure 44-47-50-53-55-57-59-61cm
COLLARINO REGGISELLA	incluso nel telaio
SERIE STERZO	Fsa Orbit C-33, NO.44E, 1.1/8"›1.4", cuscinetti ACB in acciaio 45°/45°, c/cap 15mm per tubo sterzo 47mm/52mm OD
FORCELLA	Bianchi Full Carbon Aero 1.4"›1.1/8", testa con disegno integrato
COMANDI	Shimano Ultegra ST-R8000 2x11v
CAMBIO	Shimano Ultegra RD-R8000 SS 11v, top normal, Shadow Design, attacco diretto, Max 25-30T per doppia
DERAGLIATORE	Shimano Ultegra FD-R8000, tiro basso, a saldare, 61-66°, corona max 46/53T, CL: 43,5mm
GUARNITURA	Shimano Ultegra FC-R8000 52x36T, lungh pedivella: 165mm-44cm, 170mm-47/53cm, 172.5mm-55/59cm, 175mm-61cm
MOVIMENTO CENTRALE	Shimano SM-BB72-41B, PressFit
CATENA	Kmc X11-1 finutura EPT, 11v
PIGNONI	Shimano 105 CS-R7000 11v, 11-12-13-14-15-17-19-21-24-27-30T
FRENI	Shimano Ultegra BR-R8000, c/pattini R55C4
LEVE FRENO	incluse nei comandi
CERCHI/RUOTE	Vision Team 35 Comp, cerchi in lega con profilo 35mm

COPERTURE	Vittoria Zaffiro Pro Slick 700x25c, 60TPI, pieghevole, nero
ATTACCO MANUBRIO	Reparto Corse alluminio 6061 forgiato 3D, angolo -8°, 1.1/8", lungh: 70mm-44cm, 90mm-47/50cm, 100mm-53cm, 110mm-55/57cm, 120mm-59cm, 130mm-61cm
MANUBRIO	Reparto Corse Aero Compact, alloy 6061 diam. 31,8mm, reach 74mm, drop 116mm, largh: 400mm-44/53cm, 420mm-55/59cm, 440mm-61cm
MANOPOLE / NASTRO	La Spirale Ribbon cork c/tappi carbon look c/logo Bianchi
REGGISELLA	Aria Full Carbon Aero, testa con testa regolabile e reversibile +/- 35mm; lungh: 250mm-44cm, 300mm-47/50cm, 350mm-53/61cm
SELLA	Selle Royal Seta S1, forchetta acciaio, 278x144mm
PORTABORRACCIA	Elite Paron Race composit
BORRACCIA	Bianchi Loli 600ml

ARIA - 105 11V 52/36

CODICE	YPB46
COLORE	1D - CK16/Nero lucido, A3 - Nero/CK16/Grigio scuro opaco
TELAIO	Aria carbon, compatibile trasmissioni meccaniche/ elettroniche, movimento PressFit 86,5x41mm, tubo sterzo conico 1.4"-1.1/8", collarino reggisella integrato, forcellini full carbon, misure 44-47-50-53-55-57-59-61cm
COLLARINO REGGISELLA	incluso nel telaio
SERIE STERZO	Fsa Orbit C-33, NO.44E, 1.1/8"›1.4", cuscinetti ACB in acciaio 45°/45°, c/cap 15mm per tubo sterzo 47mm/52mm OD
FORCELLA	Bianchi Full Carbon Aero 1.4"›1.1/8", testa con disegno integrato
COMANDI	Shimano 105 ST-R7000 2x11v
CAMBIO	Shimano 105 RD-R7000 SS 11v, top normal Shadow Design, attacco diretto
DERAGLIATORE	Shimano 105 FD-R7000-L, tiro basso, a saldare,61-66°, per 46/53T CL 43.5mm
GUARNITURA	Shimano 105 FC-R7000 52x36T, Hollowtech II, lungh. pedivella: 165mm-44cm, 170mm-47/53cm, 172.5mm-55/59cm, 175mm-61cm
MOVIMENTO CENTRALE	Shimano SM-BB72-41B, PressFit
CATENA	Kmc X11-1 finutura EPT, 11v
PIGNONI	Shimano 105 CS-R7000 11v, 11-12-13-14-15-17-19-21-24-27-30T
FRENI	Shimano 105 BR-R7000, c/pattini R55C4
LEVE FRENO	incluse nei comandi
CERCHI/RUOTE	Vision Team 35 Comp, cerchi in lega con profilo 35mm

COPERTURE	Vittoria Zaffiro Pro Slick 700x25c, 60TPI, pieghevole, nero
ATTACCO MANUBRIO	Reparto Corse Alloy 6061, angolo +/-7°, 1.1/8", lungh: 70mm-44cm, 90mm-47/50cm, 100mm-53cm, 110mm-55/57cm, 120mm-59cm, 130mm-61cm
MANUBRIO	Reparto Corse Aero Compact, alloy 6061 diam. 31,8mm, reach 74mm, drop 116mm, largh: 400mm-44/53cm, 420mm-55/59cm, 440mm-61cm
MANOPOLE / NASTRO	La Spirale Ribbon cork c/tappi carbon look c/logo Bianchi
REGGISELLA	Aria Full Carbon Aero, testa con testa regolabile e reversibile +/- 35mm; lungh: 250mm-44cm, 300mm-47/50cm, 350mm-53/61cm
SELLA	Selle Royal Seta S1, forchetta acciaio, 278x144mm
PORTABORRACCIA	Elite Paron Race composit
BORRACCIA	Bianchi Loli 600ml

SPRINT DISC

POSIZIONAMENTO
Sprint rientra nella categoria Bianchi Racing ed offre un'opzione accessibile per coloro che si affacciano al mondo delle competizioni. Lanciata negli anni Settanta, la prima Sprint è stata un modello molto amato ed è tutt'ora un'icona nella storia del ciclismo.

TERRENO D'USO
Strada e percorsi misti con salita e lunghe discese.

DESTINAZIONE D'USO
Una bici da corsa pensata per chi si avvicina al mondo delle competizioni su strada.

CARATTERISTICHE PRINCIPALI
- Telaio e forcella full carbon monoscocca
- Geometria racing, approvata UCI
- Compatibile trasmissioni meccaniche ed elettroniche
- Tubo sterzo con profilo aerodinamico
- Passaggio cavi interno
- Sterzo conico 1.1/8"-1.4"
- Movimento centrale PressFit 86.4x41mm
- Forcellini full carbon con inserto metallico
- Deragliatore a saldare
- Chiusura reggisella integrata
- Reggisella tondo diam. 27.2mm
- Supporto pinze freno Flat Mount e asse passante 12x 100/142mm
- Peso: 1.100g
- Sezione massima pneumatici: 700x32
- 7 Taglie disponibili: 47-50-53-55-57-59-61cm

LEGGEREZZA ●●●●●●○○○○
DESIGN ●●●●●●●○○○
COMFORT ●●●●●●●○○○
PERFORMANCE ●●●●●●●●○○

GEOMETRIA - RACING

MIS-SLP

A1	A	B1	C	D	E	F	G	G1	H	I	X	Y	WB
470	420	515	410	60	105	580	74,5°	70.5°	43	373	377	497	982
500	450	525	410	60	110	582	74.5°	71.5°	43	373	383	505	983
530	480	535	410	68	125	583	74°	72°	43	373	384	529	984
550	500	550	413	68	140	588	73.5°	73°	43	373	388	545	991
570	520	560	413	68	155	593	73.5°	73°	43	373	393	561	996
590	540	575	413	68	175	603	73°	73°	43	373	396	580	1006
610	560	585	413	68	195	607	72.5°	73°	43	373	397	599	1012

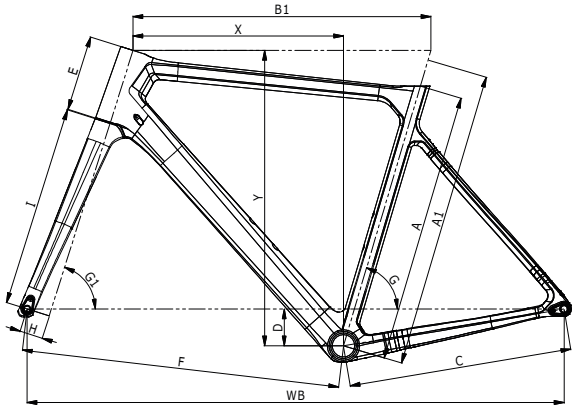

FORCELLA FULL CARBON

La forcella in carbonio, leggera, si fa apprezzare in salita e garantisce grande maneggevolezza in curva.

ESTETICA ESSENZIALE

I foderi bassi, gli steli della forcella, il tubo orizzontale ed il tubo obliquo propongono un raffinato tema grafico che utilizza il logotipo Bianchi.
Due sono le opzioni colore disponibili: celeste e nero.

PASSAGGIO RUOTA PIÙ AMPIO

Il telaio Sprint è compatibile con pneumatici di sezione ampia per aumentare il comfort ed il grip senza sacrificare l'efficacia di rotolamento o la velocità. La versione Disc può ospitare pneumatici fino a 700x32 mentre il modello caliper è compatibile con coperture 700x28.

SPRINT DISC - FORCE ETAP AXS 12V

CODICE	YPBR8
COLORE	1D - CK16/Nero lucido
TELAIO	Sprint Disc carbonio monoscocca, compatibiletrasmissioni meccaniche/elettroniche, PressFit86,5x41mm, tubo sterzo 1.4""-1.1/8"", forcellinifull carbon, attacco pinza flat mount, asse passante12x142mm, compatibile con pneumatici 32mm,misure 47-50-53-55-57-59-61cm
COLLARINO REGGISELLA	incluso nel telaio
SERIE STERZO	Fsa Orbit C-33, NO.44E, 1.1/8"›1.4", cuscinetti ACB in acciaio 45°/45°, c/cap 15mm per tubo sterzo 47mm/52mm OD
FORCELLA	Bianchi Full Carbon 1.4"›1.1/8" testa con disegno integrato, attacco pinza disco flat mount, asse passante 12x100mm
COMANDI	Sram Force eTap AXS D1 2x12v
CAMBIO	Sram Force eTap AXS D1 12v
DERAGLIATORE	Sram Force eTap AXS D1, a saldare
BATTERIA	Sram eTap EP Powerpack, 2 batterie
CARICABATTERIE	Caricabatterie Sram eTap
GUARNITURA	Sram Force D1 48x35T, lungh. pedivella: 170mm-47/53cm, 172.5mm-55/59cm, 175mm-61cm
MOVIMENTO CENTRALE	Sram PressFit Road 86,5x41mm
CATENA	Sram Force D1 12v

PIGNONI	Sram Force XG-1270 D1 12v, 10-11-12-13-14-15-17-19-21-24-28-33T
FRENI	Sram Force HydroHC
LEVE FRENO	incluse c/comandi
DISCHI	Sram Centerline Road, diam. 160mm
CERCHI/RUOTE	Fulcrum Racing 618 disc brake, cerchi asimmetrici alluminio R600 622x17c, profilo 26mm, asse passante ant. 12x100mm, post. 12x142mm, Center Lock AFS, corpetto XDR
COPERTURE	Vittoria Rubino IV 700x28, 60TPI, pieghevole, G2.0Graphene, ner
ATTACCO MANUBRIO	Reparto Corse Alloy 6061, angolo +/-7°, 1.1/8", lungh: 70mm-44cm, 90mm-47/50cm, 100mm-53cm, 110mm-55/57cm, 120mm-59cm, 130mm-61cm
MANUBRIO	Reparto Corse Compact, Flat Top, alluminio 6061 diam.31,8mm, reach 80mm, drop 130mm, largh: 400mm-47/53cm, 420mm-55/59cm, 440mm-61cm
MANOPOLE / NASTRO	Cork c/logo Bianchi
SELLA	Selle Royal Seta S1, forchetta acciaio, 278x144mm
PORTABORRACCIA	Alluminio nero
BORRACCIA	Bianchi Loli 600ml

SPRINT DISC - ULTEGRA 11V COMPACT

CODICE	YPBR4
COLORE	1D - CK16 lucido, 5F - Nero/CK16 lucido
TELAIO	Sprint Disc carbonio monoscocca, compatibiletrasmissioni meccaniche/elettroniche, PressFit86,5x41mm, tubo sterzo 1.4""-1.1/8"", forcellinifull carbon, attacco pinza flat mount, asse passante12x142mm, compatibile con pneumatici 32mm,misure 47-50-53-55-57-59-61cm
COLLARINO REGGISELLA	incluso nel telaio
SERIE STERZO	Fsa Orbit C-33, NO.44E, 1.1/8"›1.4", cuscinetti ACB in acciaio 45°/45°, c/cap 15mm per tubo sterzo 47mm/52mm OD
FORCELLA	Bianchi Full Carbon 1.4"›1.1/8" testa con disegno integrato, attacco pinza disco flat mount, asse passante 12x100mm
COMANDI	Shimano Ultegra ST-R8020 2x11v, freni a discoidraulici, Shimano Ultegra ST-R8025 2x11sp levedi dimensione ridotta per taglie 47/53cm
CAMBIO	Shimano Ultegra RD-R8000 GS 11v, top normal shadow design, attacco diretto, minimo rapporto compatibile 28-34T
DERAGLIATORE	Shimano Ultegra FD-R8000, tiro basso, a saldare, 61-66°, corona max 46/53T, CL: 43,5mm
GUARNITURA	Shimano Ultegra FC-R8000 52x36T, lungh pedivella: 165mm-44cm, 170mm-47/53cm, 172.5mm-55/59cm, 175mm-61cm
MOVIMENTO CENTRALE	Shimano SM-BB71-41B, PressFit
CATENA	Kmc X11-1 finutura EPT, 11v
PIGNONI	Shimano 105 CS-R7000, 11-12-13-14-16-18-20-22-25-28-32T
FRENI	Shimano BR-R8070 freni a disco idraulici, pinze flat mount

LEVE FRENO	incluse nei comandi
DISCHI	Shimano SM-RT70, Center Lock, con Ice Technology, diam. 160mm
CERCHI/RUOTE	Shimano WH-RS171 c/asse passante E-THRU F:12x110mm, R: 12x142mm, cerchio copertoncino622x19C, Center Lock
COPERTURE	Vittoria Rubino IV 700x28, 60TPI, pieghevole, G2.0Graphene, nero
ATTACCO MANUBRIO	Reparto Corse Alloy 6061, angolo +/-7°, 1.1/8", lungh: 70mm-44cm, 90mm-47/50cm, 100mm-53cm, 110mm-55/57cm, 120mm-59cm, 130mm-61cm
MANUBRIO	Reparto Corse Compact, Flat Top, alloy 6061diam. 31,8mm, reach 80mm, drop 130mm, largh:400mm-47/53cm, 420mm-55/59cm, 440mm-61cm
MANOPOLE / NASTRO	Cork c/logo Bianchi
REGGISELLA	Reparto Corse cannotto Alloy 6061, testa in lega,arretramento 15mm, diam. 27.2mm, lungh 350mm
SELLA	Selle Royal SR 2302 HRN, c/foro, forchettaacciaio, rivestimento PU soft touch, 280x145mm
PORTABORRACCIA	Alluminio nero
BORRACCIA	Bianchi Loli 600ml

SPRINT DISC - 105 11V COMPACT

CODICE	YPBR5
COLORE	1D - CK16 lucido
TELAIO	Sprint Disc carbonio monoscocca, compatibiletrasmissioni meccaniche/elettroniche, PressFit86,5x41mm, tubo sterzo 1.4""-1.1/8"", forcellinifull carbon, attacco pinza flat mount, asse passante12x142mm, compatibile con pneumatici 32mm,misure 47-50-53-55-57-59-61cm
COLLARINO REGGISELLA	incluso nel telaio
SERIE STERZO	Fsa Orbit C-33, NO.44E, 1.1/8"›1.4", cuscinetti ACB in acciaio 45°/45°, c/cap 15mm per tubo sterzo 47mm/52mm OD
FORCELLA	Bianchi Full Carbon 1.4"›1.1/8" testa con disegno integrato, attacco pinza disco flat mount, asse passante 12x100mm
COMANDI	Shimano 105 ST-R7020 2x11v, Freni a disco idraulici,Shimano 105 ST-R7025 leve di dimensione ridottaper taglie 47-50-53
CAMBIO	Shimano 105 RD-R7000 GS 11v, top normalshadow design, attacco diretto
DERAGLIATORE	Shimano 105 FD-R7000-L, tiro basso, a saldare,61-66°, per 46/53T CL 43.5mm
GUARNITURA	Shimano 105 FC-R7000 50x34T, Hollowtech II,lungh pedivella: 170mm-47/53cm, 172.5mm-55/59cm, 175mm-61cm
MOVIMENTO CENTRALE	Shimano SM-BB71-41B, PressFit
CATENA	Kmc X11-1 finutura EPT, 11v
PIGNONI	Shimano 105 CS-R7000, 11-12-13-14-16-18-20-22-25-28-32T
FRENI	Shimano 105 BR-R7070, freni a disco idraulici,attacco pinze flat mount
LEVE FRENO	incluse nei comandi

DISCHI	Shimano SM-RT70, Center Lock, con Ice Technology, diam. 160mm
CERCHI/RUOTE	Shimano WH-RS171 c/asse passante E-THRU F:12x110mm, R: 12x142mm, cerchio copertoncino622x19C, Center Lock
COPERTURE	Vittoria Rubino IV 700x28, 60TPI, pieghevole, G2.0Graphene, nero
ATTACCO MANUBRIO	Reparto Corse Alloy 6061, angolo +/-7°, 1.1/8", lungh: 70mm-44cm, 90mm-47/50cm, 100mm-53cm, 110mm-55/57cm, 120mm-59cm, 130mm-61cm
MANUBRIO	Reparto Corse Compact, Flat Top, alloy 6061diam. 31,8mm, reach 80mm, drop 130mm, largh:400mm-47/53cm, 420mm-55/59cm, 440mm-61cm
MANOPOLE / NASTRO	La Spirale Ribbon cork c/tappi carbon look c/logo Bianchi
REGGISELLA	Reparto Corse cannotto Alloy 6061, testa inlega, arretramento 15mm, diam. 27.2mm, lungh350mm
SELLA	Selle Royal SR 2302 HRN, c/foro, forchettaacciaio, rivestimento PU soft touch, 280x145mm
PORTABORRACCIA	Alluminio nero
BORRACCIA	Bianchi Loli 600ml

SPRINT

POSIZIONAMENTO
Sprint rientra nella categoria Bianchi Racing ed offre un'opzione accessibile per coloro che si affacciano al mondo delle competizioni. Lanciata negli anni Settanta, la prima Sprint è stata un modello molto amato ed è tutt'ora un'icona nella storia del ciclismo.

TERRENO D'USO
Strada e percorsi misti collinari.

DESTINAZIONE D'USO
Una bici da corsa pensata per chi si avvicina al mondo delle competizioni su strada.

CARATTERISTICHE PRINCIPALI
- Telaio e forcella full carbon monoscocca
- Geometria racing, approvata UCI
- Compatibile trasmissioni meccaniche ed elettroniche
- Tubo sterzo con profilo aerodinamico
- Passaggio cavi interno
- Sterzo conico 1.1/8"-1.4"
- Movimento centrale PressFit 86.4x41mm
- Forcellini full carbon con inserto metallico
- Deragliatore a saldare
- Chiusura reggisella integrata
- Reggisella tondo diam. 27.2mm
- Sezione massima pneumatici: 700x28
- 8 Taglie disponibili: 44-47-50-53-55-57-59-61cm
- Peso: 1.080g

LEGGEREZZA ●●●●●●○○○○
DESIGN ●●●●●●●○○○
COMFORT ●●●●●●●○○○
PERFORMANCE ●●●●●●●●○○

GEOMETRIA - RACING

MIS-SLP

A1	A	B1	C	D	E	F	G	G1	H	I	X	Y	WB
440	390	505	405	60	95	574	74.5°	70°	43	373	370	486	971
470	420	515	405	60	105	580	74.5°	70.5°	43	373	377	497	978
500	450	525	405	60	110	582	74.5°	71.5°	43	373	383	505	979
530	480	535	406	68	125	583	74°	72°	43	373	384	529	980
550	500	550	407	68	140	588	73.5°	73°	43	373	388	545	985
570	520	560	407	68	155	593	73.5°	73°	43	373	393	561	990
590	540	575	409	68	175	603	73°	73°	43	373	396	580	1002
610	560	585	411	68	195	607	72.5°	73°	43	373	397	599	1009

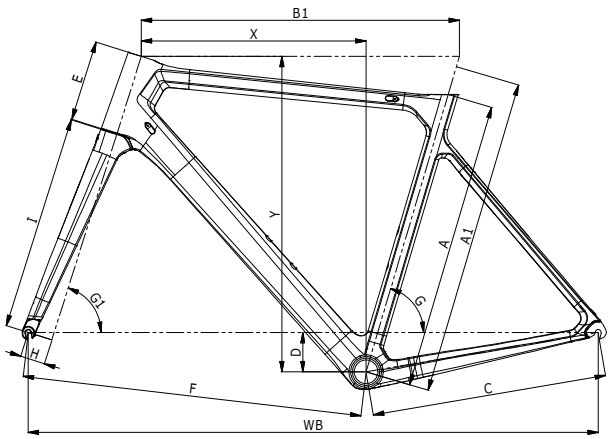

SPRINT - ULTEGRA 11V COMPACT

CODICE	YPBR2
COLORE	1D - CK16 lucido, 5F - Nero/CK16 lucido
TELAIO	Sprint carbonio monoscocca, PressFit86.5x41mm, compatibile trasmissioni meccanicheed elettroniche, compatibile con pneumatici28mm, misure 44-47-50-53-55-57-59-61cm
COLLARINO REGGISELLA	Incluso nel telaio
SERIE STERZO	Fsa Orbit C-33, NO.44E, 1.1/8"›1.4", cuscinetti ACB in acciaio 45°/45°, c/cap 15mm per tubo sterzo 47mm/52mm OD
FORCELLA	Bianchi Full Carbon 1.4"›1.1/8", compatibile conpneumatici 28mm
COMANDI	Shimano Ultegra ST-R8000 2x11v
CAMBIO	Shimano Ultegra RD-R8000 GS 11v, top normal shadow design, attacco diretto, minimo rapporto compatibile 28-34T
DERAGLIATORE	Shimano Ultegra FD-R8000, tiro basso, a saldare, 61-66°, corona max 46/53T, CL: 43,5mm
GUARNITURA	Shimano FC-RS510 50x34T, lunghpedivella: 165mm-44cm, 170mm-44/53cm,172.5mm-55/59cm, 175mm-61cm
MOVIMENTO CENTRALE	Shimano SM-BB71-41B, PressFit
CATENA	Kmc X11-1 finutura EPT, 11v
PIGNONI	Shimano 105 CS-R7000, 11-12-13-14-16-18-20-22-25-28-32T
FRENI	Shimano BR-R561-L, pattini R55CT4, nero
LEVE FRENO	incluse nei comandi
CERCHI/RUOTE	Shimano WH-RS100

COPERTURE	Vittoria Zaffiro Pro Slick 700x25c, 60TPI, pieghevole, nero
ATTACCO MANUBRIO	Reparto Corse Alloy 6061, angolo +/-7°, 1.1/8", lungh: 70mm-44cm, 90mm-47/50cm, 100mm-53cm, 110mm-55/57cm, 120mm-59cm, 130mm-61cm
MANUBRIO	Reparto Corse Compact, Flat Top, Alloy 6061,diam. 31.8mm, reach 80mm, drop 130mm, largh:400mm-44/53cm, 420mm-55/59cm, 440mm-61cm
MANOPOLE / NASTRO	La Spirale Bike Ribbon Eolo soft c/tappi carbon look c/ logo Bianchi
REGGISELLA	Reparto Corse cannotto Alloy 6061, testa inlega, arretramento 15mm, diam 27.2mm, lungh:300mm-44cm, 350mm-47/61cm
SELLA	Selle Royal SR 2302 HRN, c/foro, forchettaacciaio, rivestimento PU soft touch, 280x145mm
PORTABORRACCIA	Alluminio nero
BORRACCIA	Bianchi Loli 600ml

SPRINT - 105 11V COMPACT

CODICE	YPBR3
COLORE	1D - CK16 lucido
TELAIO	Sprint carbonio monoscocca, PressFit86.5x41mm, compatibile trasmissioni meccanicheed elettroniche, compatibile con pneumatici28mm, misure 44-47-50-53-55-57-59-61cm
COLLARINO REGGISELLA	Incluso nel telaio
SERIE STERZO	Fsa Orbit C-33, NO.44E, 1.1/8"›1.4", cuscinetti ACB in acciaio 45°/45°, c/cap 15mm per tubo sterzo 47mm/52mm OD
FORCELLA	Bianchi Full Carbon 1.4"›1.1/8", compatibile conpneumatici 28mm
COMANDI	Shimano 105 ST-R7000 2x11v
CAMBIO	Shimano 105 RD-R7000 GS 11v, top normalshadow design, attacco diretto
DERAGLIATORE	Shimano 105 FD-R7000-L, tiro basso, a saldare,61-66°, per 46/53T CL 43.5mm
GUARNITURA	Shimano FC-RS510 50x34T, lunghpedivella: 165mm-44cm, 170mm-44/53cm,172.5mm-55/59cm, 175mm-61cm
MOVIMENTO CENTRALE	Shimano SM-BB71-41B, PressFit
CATENA	Kmc X11-1 finutura EPT, 11v
PIGNONI	Shimano 105 CS-R7000, 11-12-13-14-16-18-20-22-25-28-32T
FRENI	Shimano BR-R561-L, pattini R55CT4, nero
LEVE FRENO	incluse nei comandi
CERCHI/RUOTE	Shimano WH-RS100
COPERTURE	Vittoria Zaffiro Pro Slick 700x25c, 60TPI, pieghevole, nero

ATTACCO MANUBRIO	Reparto Corse Alloy 6061, angolo +/-7°, 1.1/8", lungh: 70mm-44cm, 90mm-47/50cm, 100mm-53cm, 110mm-55/57cm, 120mm-59cm, 130mm-61cm
MANUBRIO	Reparto Corse Compact, Flat Top, Alloy 6061,diam. 31.8mm, reach 80mm, drop 130mm, largh:400mm-44/53cm, 420mm-55/59cm, 440mm-61cm
MANOPOLE / NASTRO	La Spirale Bike Ribbon Eolo soft c/tappi carbon look c/logo Bianchi
REGGISELLA	Reparto Corse cannotto Alloy 6061, testa inlega, arretramento 15mm, diam 27.2mm, lungh:300mm-44cm, 350mm-47/61cm
SELLA	Selle Royal SR 2302 HRN, c/foro, forchettaacciaio, rivestimento PU soft touch, 280x145mm
PORTABORRACCIA	Alluminio nero
BORRACCIA	Bianchi Loli 600ml

Bianchi
Bianchi

ENDURANCE

INFINITO CV
INFINITO XE
VIA NIRONE 7

INFINITO CV DISC

POSIZIONAMENTO
La migliore bici endurance di altissimo livello, assicura un minor affaticamento muscolare e un miglior controllo grazie ad un uno specifico processo di ottimizzazione del sistema Bianchi CV.

TERRENO D'USO
Strada, fondi stradali sconnessi, tratti in pave, condizioni di frenata estreme.

DESTINAZIONE D'USO
Atleti professionisti, in particolare specialisti del pavé.
Ideale anche per granfondo e randonnee.
Perfetta per chi ama stare molte ore in sella.

CARATTERISTICHE PRINCIPALI
- Utilizzo del materiale Countervail®
- Geometria endurance
- Tubo sterzo più alto e foderi bassi più lunghi
- Freni a disco con perno passante (140 o 160mm)
- Compatibile con tubolari/copertoncini sezione 32mm
- Compatibile con manubrio Vision Metron 5D
- 7 Taglie disponibili: 47-50-53-55-57-59-61cm

LEGGEREZZA ●●●●●●●●○○
DESIGN ●●●●●●●●●●
COMFORT ●●●●●●●●●●
PERFORMANCE ●●●●●●●●●○

GEOMETRIA - ENDURANCE

MIS-SLP

A1	A	B1	C	D	E	F	G	G1	H	I	X	Y	WB
470	420	515	415	68	120	581	74.5°	70.5°	43	375	370	521	966
500	450	525	415	68	135	583	74.5°	71.5°	43	375	375	539	988
530	480	535	415	68	150	588	74°	71.5°	43	375	376	553	993
550	500	550	415	68	165	593	73.5°	72°	43	375	381	569	999
570	520	560	415	68	180	599	73.5°	72.5°	43	375	386	585	1004
590	540	575	420	68	195	608	73°	72.5°	43	375	392	599	1018
610	560	585	420	68	210	612	72.5°	72.5°	43	375	392	614	1023

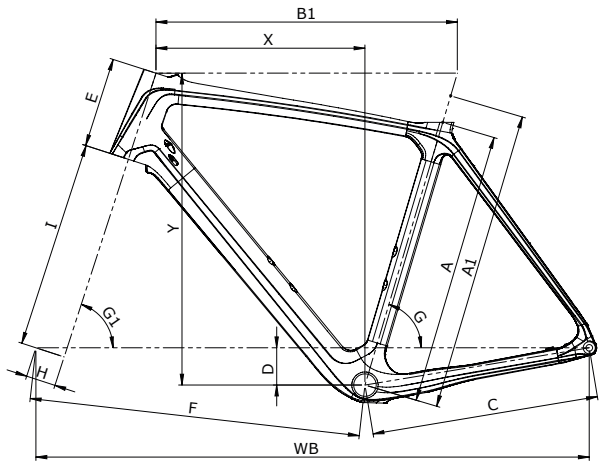

NUOVO DESIGN DEL TELAIO

Infinito CV Disc, con il suo telaio dalle forme ridisegnate, è stata sviluppata con una geometria specifica per l'endurance, con forcellini posteriori passanti per un'integrazione ottimale dei freni a disco. I foderi posteriori allungati contribuiscono a una pedalata più omogenea, mentre il tubo sterzo aero rialzato permette al collo dell'atleta di tenere una posizione più rilassata e confortevole, aspetto a cui contribuisce anche la tecnologia Countervail® che cancella le vibrazioni.

NUOVO REGGISELLA

La Infinito CV Disc è impreziosita dal nuovo reggisella specifico in carbonio per completare un approccio estetico votato a linee particolarmente filanti e pulite.

FORCELLA

Infinito CV Disc è dotata di una forcella in carbonio aero a steli leggermente curvi, dotata di tubo conico da 1.1/8 -1.5", e forcellini passanti da 12x100mm per garantire stabilità e precisione in sterzata ed efficacia frenante. Il peso è di 390 grammi.

FRENI A DISCO

Il telaio e la forcella di Infinito CV Disc montano freni a disco con supporto pinze Flat Mount, per garantire potenza uniforme, migliore efficienza e calibrazione più precisa in frenata: questo significa una risposta dei freni più efficace e prevedibile in qualsiasi condizione meteo. Compatibile con rotori da 140 o 160 mm. I cavi dell'impianto frenante e della trasmissione scorrono all'interno del telaio.

PASSAGGIO RUOTA PIÙ AMPIO

Quando si pedala sulla distanza, e si passano molte ore in sella, pneumatici di volume maggiorato possono essere un valido aiuto. Per questo, Infinito CV Disc è compatibile con pneumatici fino a 32 mm di sezione. I pneumatici di volume maggiorato garantiscono migliore aderenza, confort e controllo, senza sacrificare l'efficacia di rotolamento o la velocità.

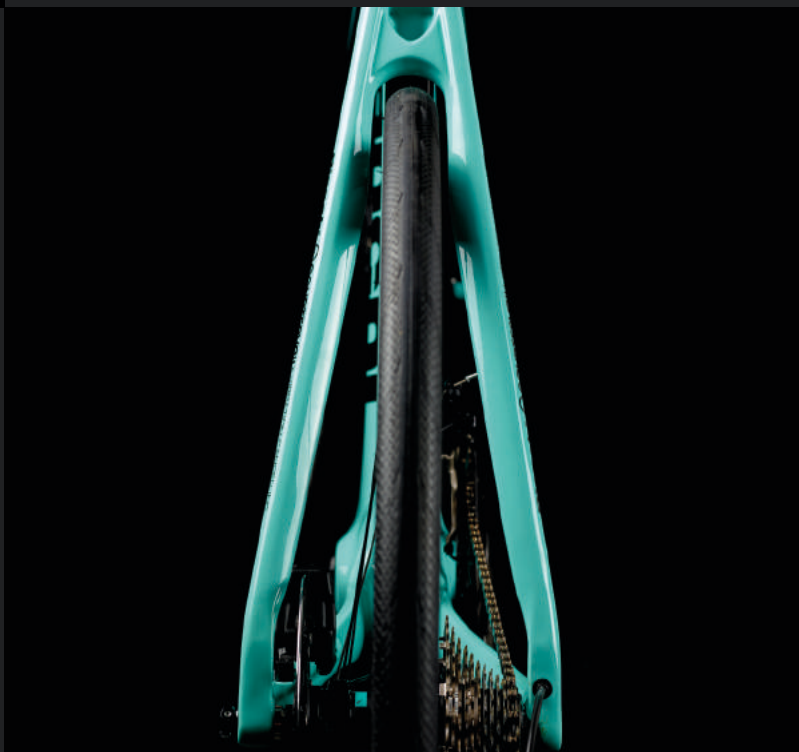

INFINITO CV DISC - RED ETAP AXS 12V

CODICE	YPB26
COLORE	2A - CK16/Nero lucido
TELAIO	Infinito CV Disc, Carbon c/Countervail, compatibile trasmissioni meccaniche/elettroniche Di2/EPS, compatibile pneumatici 32", BBset PressFit 86,5x41mm, asse passante 12x142mm, misure 47-50-53-55-57-59-61-63cm
VITI	viti AL7075-T6 a testa larga, Torx M5*14mm x 4pz, Celeste c/logo Bianchi
COLLARINO REGGISELLA	incluso nel telaio
SERIE STERZO	Fsa Orbit C-40-ACB ; NO.42/47/CF/ACB, cuscinetti sigillati ACB 1.1/8" sup, 1.5" inf., (per tubi sterzo 46/56mm); c/top cap alluminio carbonio
FORCELLA	Bianchi Full Carbon c/Countervail, Disc, asse passante 12x100mm, pinze Flat Mount, compatibile pneumatici 32"
COMANDI	Sram Red eTap AXS D1 2x12v
CAMBIO	Red eTap AXS D1 12v
DERAGLIATORE	Sram Red eTap AXS D1, a saldare
BATTERIA	Sram eTap EP Powerpack, 2 batterie
CARICABATTERIE	Sram eTap carica batteria
GUARNITURA	Sram Red D1 12sp 46x33T, lungh pedivella: 170mm-47/53cm, 172.5mm-55/59cm, 175mm-61cm
MOVIMENTO CENTRALE	Sram PressFit Road 86,5x41mm
CATENA	Sram Red D1 12v
PIGNONI	Sram Red XG-1290 D1 12v, 10-11-12-13-14-15-16-17-19-21-24-28T

FRENI	Sram Red eTap AXS HRD HydroC
LEVE FRENO	incluse c/comandi
DISCHI	Sram Centerline XR Road, diam. 160mm
CERCHI/RUOTE	Fulcrum Racing 418 disc brake, cerchi R400 alluminio asimmetrico 622x17c, tubeless ready, profilo 34mm, asse passante ant 12x100mm, post 12x142mm
COPERTURE	Vittoria Rubino Pro G2.0 graphene 700x28, 150TPI, pieghevole, nero
ATTACCO MANUBRIO	Reparto Corse alluminio 7050 forgiato 3D, angolo +/-7°, 1.1/8", frontalino alluminio, lungh: 70mm-47, 90mm-50cm, 100mm-53cm, 110mm-55cm, 120mm-57/59cm, 130mm-61cm
MANUBRIO	Reparto Corse full carbon, reach 76mm, drop 120mm, 4° piega esterna, largh: 400mm-44/50cm, 420mm-53/57cm, 440mm-59/61cm
MANOPOLE / NASTRO	Microfibra soffice nera c/Eva-139 antivibrazione
REGGISELLA	Infinito Full Carbon, morsetto con testa in lega regolabile e reversibile +/- 35mm, lungh: 350mm-47/57cm, 380mm-59/61cm, arretramento 25mm/-10mm
SELLA	Fi'zi:k Aliante R5 open Large, rivestimento MicroTex, forchetta S-Alloy, 280x152mm, Integrated Clip System
PORTABORRACCIA	Elite Paron Race composit
BORRACCIA	Bianchi Loli 600ml

INFINITO CV DISC - FORCE ETAP AXS 12V

CODICE	YPBN2
COLORE	2A - CK16/Nero lucido, 2R - Nero/Grafite lucido
TELAIO	Infinito CV Disc, Carbon c/Countervail, compatibile trasmissioni meccaniche/elettroniche Di2/EPS, compatibile pneumatici 32", BBset PressFit 86,5x41mm, asse passante 12x142mm, misure 47-50-53-55-57-59-61-63cm
VITI	viti AL7075-T6 a testa larga, Torx M5*14mm x 4pz, Celeste c/logo Bianchi
COLLARINO REGGISELLA	incluso nel telaio
SERIE STERZO	Fsa Orbit C-40-ACB; NO.42/47/CF/ACB, cuscinetti ACB sigillati 1.1/8" sup., 1.5" inf. (per tubo sterzo 46/56mm), c/ top cap alluminio carbonio
FORCELLA	Bianchi Full Carbon c/Countervail, Disc, asse passante 12x100mm, pinze Flat Mount, compatibile pneumatici 32"
COMANDI	Sram Force eTap AXS D1 2x12v
CAMBIO	Sram Force eTap AXS D1 12v
DERAGLIATORE	Sram Force eTap AXS D1, a saldare
BATTERIA	Sram eTap EP Powerpack, 2 batterie
CARICABATTERIE	Caricabatterie Sram etap
GUARNITURA	Sram Force D1 46x33T, lungh. pedivella: 170mm-47/53cm, 172.5mm-55/59cm, 175mm-61cm
MOVIMENTO CENTRALE	Sram PressFit Road 86,5x41mm
CATENA	Sram Force D1 12v
PIGNONI	Sram Force XG-1270 D1 12v, 10-11-12-13-14-15-17-19-21-24-28-33T
FRENI	Sram Force HydroHC

LEVE FRENO	incluse c/comandi
DISCHI	Sram Centerline Road, diam. 160mm
CERCHI/RUOTE	Fulcrum Racing 418 disc brake, cerchi R400 alluminio asimmetrico 622x17c, tubeless ready, profilo 34mm, asse passante ant 12x100mm, post 12x142mm
COPERTURE	Vittoria Rubino Pro G2.0 graphene 700x28, 150TPI, pieghevole, nero
ATTACCO MANUBRIO	Reparto Corse alluminio 7050 forgiato 3D, angolo +/-7°, 1.1/8", frontalino in lega, lungh: 70mm-47cm, 90mm-50cm, 100mm-53cm, 110mm-55cm, 120mm-57/59cm, 130mm-61cm
MANUBRIO	Reparto Corse full carbon, reach 76mm, drop 120mm, 4° piega esterna, largh: 400mm-44/50cm, 420mm-53/57cm, 440mm-59/61cm
MANOPOLE / NASTRO	Microfibra c/EVA 139 antiurto
REGGISELLA	Infinito Full Carbon, morsetto con testa in lega regolabile e reversibile +/- 35mm, lungh: 350mm-47/57cm, 380mm-59/61cm, arretramento 25mm/-10mm
SELLA	Fi'zi:k Aliante R5 open Large, rivestimento MicroTex, forchetta S-Alloy, 280x152mm, Integrated Clip System
PORTABORRACCIA	Elite Paron Race composit
BORRACCIA	Bianchi Loli 600ml

INFINITO CV DISC - DURA ACE DI2 11V COMPACT

IMMAGINE A SCOPO INDICATIVO. Componenti e dettagli grafici potrebbero non corrispondere al modello reale.

CODICE	YPBN3
COLORE	2R - Nero/Grafite lucido
TELAIO	Infinito CV Disc, Carbon c/Countervail, compatibile trasmissioni meccaniche/elettroniche Di2/EPS, compatibile pneumatici 32", BBset PressFit 86,5x41mm, asse passante 12x142mm, misure 47-50-53-55-57-59-61-63cm
VITI	viti AL7075-T6 a testa larga, Torx M5*14mm x 4pz, Celeste c/logo Bianchi
COLLARINO REGGISELLA	incluso nel telaio
SERIE STERZO	Fsa Orbit C-40-ACB ; NO.42/47/CF/ACB, cuscinetti ACB sigillati 1.1/8" sup., 1.5" inf. (per tubo sterzo 46/56mm); c/ top cap alluminio carbonio
FORCELLA	Bianchi Full Carbon c/Countervail, Disc, asse passante 12x100mm, pinze Flat Mount, compatibile pneumatici 32"
COMANDI	Shimano Dura Ace Di2 ST-R9170 2x11v
CAMBIO	Shimano Dura Ace Di2 RD-R9150 SS 11v, shadow design, direct attachment, Max 30T
DERAGLIATORE	Shimano Dura Ace Di2 FD-R9150-F, a saldare
CAVI ELETTRICI	Shimano Junction A EW-RS910, connettore interno al manubrio, c/porta X2 E-Tube, c/porta di carica X1
BATTERIA	Shimano Batteria BT-DN110-1
CARICABATTERIE	Shimano caricabatterie SM-BCR2, con cavo per usb
GUARNITURA	Shimano Dura Ace FC-R9100 50x34T, Hollowtech II, lungh. pedivella: 170mm-47/53cm, 172.5mm-55/59cm, 175mm-61cm
MOVIMENTO CENTRALE	Shimano SM-BB92-41B, PressFit Road
CATENA	Shimano Dura Ace CN-HG901-11
PIGNONI	Shimano Dura Ace CS-R9100, 11-12-13-14-15-17-19-21-24-27-30T
FRENI	Shimano BR-R9170 freni a disco idraulici, pinze flat mount
LEVE FRENO	incluse nei comandi

DISCHI	Shimano SM-RT900, diam 160mm, Center Lock
CERCHI/RUOTE	Fulcrum Racing 418 disc brake, cerchi R400 alluminio asimmetrico 622x17c, tubeless ready, profilo 34mm, asse passante ant 12x100mm, post 12x142mm
COPERTURE	Vittoria Rubino Pro G2.0 graphene 700x28, 150TPI, pieghevole, nero
ATTACCO MANUBRIO	Reparto Corse Alluminio 7050 forgiato 3D, angolo +/-7°, 1.1/8", frontalino alluminio, lungh: 70mm-47cm, 90mm-50cm, 100mm-53cm, 110mm-55cm, 120mm-57/59cm, 130mm-61cm
MANUBRIO	Reparto Corse full carbon, reach 76mm, drop 120mm, 4° piega esterna, largh: 400mm-47/50cm, 420mm-53/57cm, 440mm-59/61cm
MANOPOLE / NASTRO	Nastro microfibra soft nero c/Eva-139 antishock, misura: 200*3cm c/4 linee forate e tappi
REGGISELLA	Infinito Full Carbon, morsetto con testa in lega regolabile e reversibile +/- 35mm, lungh: 350mm-47/57cm, 380mm-59/61cm, arretramento 25mm/-10mm
SELLA	Fi'zi:k Aliante R5 open Large, rivestimento MicroTex, forchetta S-Alloy, 280x152mm, Integrated Clip System
PORTABORRACCIA	Elite Paron Race composit
BORRACCIA	Bianchi Loli 600ml

INFINITO CV DISC - ULTEGRA DI2 11V COMPACT

CODICE	YPBZ5
COLORE	2A - CK16/Nero lucido
TELAIO	Infinito CV Disc, Carbon c/Countervail, compatibile trasmissioni meccaniche/elettroniche Di2/EPS, compatibile pneumatici 32", BBset PressFit 86,5x41mm, asse passante 12x142mm, misure 47-50-53-55-57-59-61-63cm
VITI	viti AL7075-T6 a testa larga, Torx M5*14mm x 4pz, Celeste c/logo Bianchi
COLLARINO REGGISELLA	incluso nel telaio
SERIE STERZO	Fsa Orbit C-40-ACB ; NO.42/47/CF/ACB, cuscinetti ABC sigillati sup. 1.1/8" inf. 1.5" (per tubi sterzo 46/56mm), c/ top cap alluminio carbonio
FORCELLA	Bianchi Full Carbon c/Countervail, Disc, asse passante 12x100mm, pinze Flat Mount, compatibile pneumatici 32"
COMANDI	Shimano Ultegra Di2 ST-R8070 2x11v
CAMBIO	Shimano Ultegra Di2 RD-R8050 SS 11v, top normal, Shadow Design, attacco diretto, Max 30T
DERAGLIATORE	Shimano Ultegra Di2 FD-R8050, a saldare
CAVI ELETTRICI	Shimano Junction A EW-RS910, connettore interno al manubrio, c/porta X2 E-Tube, c/porta di carica X1
BATTERIA	Shimano Batteria BT-DN110-1
CARICABATTERIE	Shimano caricabatterie SM-BCR2, con cavo per usb
GUARNITURA	Shimano Ultegra FC-R8000 50x34T, Hollowtech II, lungh pedivella: 170mm-47/53cm, 172.5mm-55/59cm, 175mm-61cm
MOVIMENTO CENTRALE	Shimano SM-BB72-41B, PressFit
CATENA	Shimano Ultegra CN-HG701-11, 11v
PIGNONI	Shimano Ultegra CS-R8000, 11-12-13-14-15-17-19-21-24-27-30T
FRENI	Shimano BR-R8070 freni a disco idraulici, pinze flat mount

LEVE FRENO	incluse nei comandi
DISCHI	Shimano SM-RT800 Center Lock, diam. 160mm
CERCHI/RUOTE	Fulcrum Racing 418 disc brake, cerchi R400 alluminio asimmetrico 622x17c, tubeless ready, profilo 34mm, asse passante ant 12x100mm, post 12x142mm
COPERTURE	Vittoria Rubino Pro G2.0 graphene 700x28, 150TPI, pieghevole, nero
ATTACCO MANUBRIO	Reparto Corse alluminio 7050 forgiato 3D, angolo +/-7°, 1.1/8", frontalino, lungh: 70mm-47cm, 90mm-50cm, 100mm-53cm, 110mm-55cm, 120mm-57/59cm, 130mm-61cm
MANUBRIO	Reparto Corse full carbon, reach 76mm, drop 120mm, 4° piega esterna, largh: 400mm-44/50cm, 420mm-53/57cm, 440mm-59/61cm
MANOPOLE / NASTRO	Microfibra soffice nera c/Eva-139 antivibrazione
REGGISELLA	Infinito Full Carbon, morsetto con testa in lega regolabile e reversibile +/- 35mm, lungh: 350mm-47/57cm, 380mm-59/61cm, arretramento 25mm/-10mm
SELLA	Fi'zi:k Aliante R5 open Large, rivestimento MicroTex, forchetta S-Alloy, 280x152mm, Integrated Clip System
PORTABORRACCIA	Elite Paron Race composit
BORRACCIA	Bianchi Loli 600ml

INFINITO CV DISC - ULTEGRA 11V COMPACT

CODICE	YPB54
COLORE	2A - CK16/Nero lucido, 2R - Nero/Grafite lucido
TELAIO	Infinito CV Disc, Carbon c/Countervail, compatibile trasmissioni meccaniche/elettroniche Di2/EPS, compatibile pneumatici 32", BBset PressFit 86,5x41mm, asse passante 12x142mm, misure 47-50-53-55-57-59-61-63cm
VITI	viti AL7075-T6 a testa larga, Torx M5*14mm x 4pz, Celeste c/logo Bianchi
COLLARINO REGGISELLA	incluso nel telaio
SERIE STERZO	Fsa Orbit C-40-ACB ; NO.42/47/CF/ACB, cuscinetti ACB sigillati sup. 1.1/8", inf. 1.5" (per tubo sterzo 46/56mm), c/ top cap alluminio carbonio
FORCELLA	Bianchi Full Carbon c/Countervail, Disc, asse passante 12x100mm, pinze Flat Mount, compatibile pneumatici 32"
COMANDI	Shimano Ultegra ST-R8020 2x11v, freni a discoidraulici, Shimano Ultegra ST-R8025 2x11sp levedi dimensione ridotta per taglie 47/53cm
CAMBIO	Shimano Ultegra Di2 RD-R8050 SS 11v, top normal, Shadow Design, attacco diretto, Max 30T
DERAGLIATORE	Shimano Ultegra FD-R8000, tiro basso, a saldare, 61-66°, corona max 46/53T, CL: 43,5mm
GUARNITURA	Shimano Ultegra FC-R8000 50x34T, Hollowtech II, lungh. pedivella: 170mm-47/53cm, 172.5mm-55/59cm, 175mm-61cm
MOVIMENTO CENTRALE	Shimano SM-BB72-41B, PressFit
CATENA	Shimano Ultegra CN-HG701-11, 11v
PIGNONI	Shimano Ultegra CS-R8000, 11-12-13-14-15-17-19-21-24-27-30T
FRENI	Shimano BR-R8070 freni a disco idraulici, pinze flat mount
LEVE FRENO	incluse nei comandi

DISCHI	Shimano SM-RT800 Center Lock, diam. 160mm
CERCHI/RUOTE	Fulcrum Racing 518 disc brake, cerchi alluminio asimmetrico R600 622X17c, tubeless ready, profilo 26mm, asse passante ant. 12mmx100mm, post. 12x142mm
COPERTURE	Vittoria Rubino Pro G2.0 graphene 700x28, 150TPI, pieghevole, nero
ATTACCO MANUBRIO	Reparto Corse alluminio 7050 forgiato 3D, angolo +/-7°, 1.1/8", frontalino in lega, lungh: 70mm-47cm, 90mm-50cm, 100mm-53cm, 110mm-55cm, 120mm-57/59cm, 130mm-61cm
MANUBRIO	Reparto Corse Compact Flat Top, Alluminio 2014, diam. 31,8mm, reach 80mm, drop 130mm, largh: 400mm-47/50cm , 420mm-53/57cm, 440mm-59/61cm OPZIONE MANUBRIO: Vision Metron 5D, drop 125mm, reach 80mm, mis: 100x400mm-47/50cm, 110x420mm-53/55cm, 120x420mm-57/59cm, 130x440mm-61cm
MANOPOLE / NASTRO	Microfibra soffice nera c/Eva-139 antivibrazione
REGGISELLA	Infinito Full Carbon, morsetto con testa in lega regolabile e reversibile +/- 35mm, lungh: 350mm-47/57cm, 380mm-59/61cm, arretramento 25mm/-10mm
SELLA	Fi'zi:k Aliante R7, scafo nylon rinforzato carbonio c/ WingFlex, forchetta Manganese, ICS system
PORTABORRACCIA	Elite Paron Race composit
BORRACCIA	Bianchi Loli 600ml

INFINITO CV DISC - KIT TELAIO

CODICE	XOB24
COLORE	2A - CK16/Nero lucido. 2R - Nero/Grafite lucido
TELAIO	Infinito CV Disc, Carbon c/Countervail, compatibile trasmissioni meccaniche/elettroniche Di2/EPS, compatibile pneumatici 32", BBset PressFit 86,5x41mm, asse passante 12x142mm, misure 47-50-53-55-57-59-61-63cm
VITI	viti AL7075-T6 a testa larga, Torx M5*14mm x 4pz, Celeste c/logo Bianchi
COLLARINO REGGISELLA	incluso nel telaio
SERIE STERZO	Fsa Orbit C-40-ACB ; NO.42/ACB, Cuscinetti ACB sigillati 1.1/8" sopra, 1.5" sotto (per tubo sterzo 46/56mm), c/cap in lega 15mm
FORCELLA	Bianchi Full Carbon c/Countervail, testa 1.5", Disc, flat mount, asse passante 12x100mm, compatibile pneumatici 32"
REGGISELLA	Infinito Full Carbon, morsetto con testa in lega regolabile e reversibile +/- 35mm, lungh: 350mm-47/57cm, 380mm-59/61cm, arretramento 25mm/-10mm

Bianchi

INFINITO XE DISC

POSIZIONAMENTO
Con Infinito XE, Bianchi estende la disponibilità della famiglia Infinito. Perfetta per le granfondo e per i ciclisti molto esigenti in fatto di prestazioni ed estetica.

TERRENO D'USO
Strada, percorsi collinari.

DESTINAZIONE D'USO
Modello ideale per chi ama stare molte ore in sella, perfetta per granfondo e randonnee.

CARATTERISTICHE PRINCIPALI
- Telaio e forcella full carbon
- Geometria endurance
- Attacco manubrio e distanziali dedicati per una perfetta connessione al tubo sterzo del telaio
- Reggisella dal look integrato in alluminio
- Lunghezza fodero orizzonatle: 415mm (47/57cm), 420mm (59/61cm)
- Serie sterzo 1.1/8" to 1.5"
- Movimento centrale Pres Fit 86.5x41mm
- Guida interna per passaggio cavi idraulici
- Compatibilità per cambio meccanico ed elettronico
- Perno passante Flat mount 12x100mm - 12x142mm
- 7 taglie: 47, 50, 53, 55, 57, 59 e 61cm
- Peso: 1.100g
- Misura coperture: fino a 700x32

LEGGEREZZA ●●●●●●○○○○
DESIGN ●●●●●●●○○○
COMFORT ●●●●●●●○○○
PERFORMANCE ●●●●●●●●○○

GEOMETRIA - ENDURANCE

MIS-SLP

A1	A	B1	C	D	E	F	G	G1	H	I	X	Y	WB
470	420	515	415	68	120	580	74.5°	70.5°	43	375	371	521	986
500	450	525	415	68	135	583	74.5°	71.5°	43	375	375	539	988
530	480	535	415	68	150	588	74°	71°	43	375	377	553	993
550	500	550	415	68	165	593	73.5°	72°	43	375	381	569	999
570	520	560	415	68	180	599	73.5°	72.5°	43	375	386	585	1004
590	540	575	420	68	195	608	73°	72.5°	43	375	391	600	1019
610	560	585	420	68	210	612	72.5°	72.5°	43	375	392	614	1023

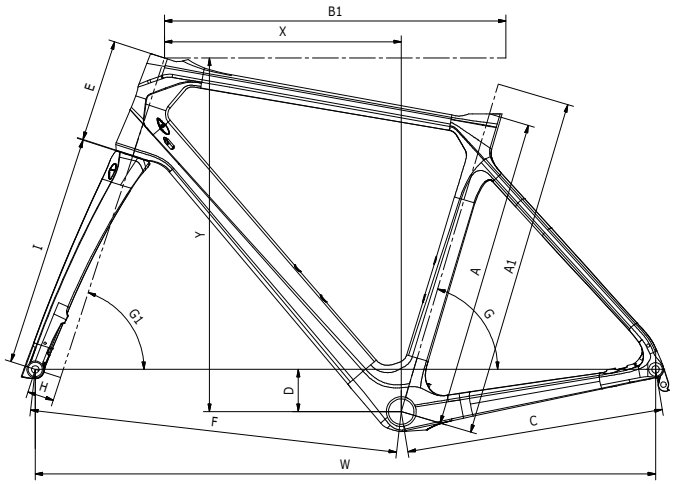

POTENZA DEI DISCHI

Infinito XE è prodotta esclusivamente con freni a disco, con attacco Flat Mount per le pinze. Gli assi passanti da 12x100mm all'anteriore e da 12x142mm al posteriore riducono lo stress al telaio causato dalle frenate. La compatibilità con pneumatici di larghezza fino a 32mm permettono a Infinito XE di portati ancora più lontano.

LOOK INTEGRATO

Le linee pulite dell'intero telaio sono garantite dal passaggio cavi interno anche per l'idraulica dei freni. Il reggisella custom in alluminio è stato sviluppato per rendere il look ancora più filante.

L'attacco manubrio in alluminio disegnato da Bianchi e i distanziali personalizzati conferiscono una migliore connessione con il tubo sterzo conico (1 1/8"-1.5"), migliorando la stabilità alle alte velocità e in fase di frenata.

INFINITO XE DISC - ULTEGRA 11V COMPACT

CODICE	YPB6D
COLORE	5K - CK16/Nero lucido, 5H - Carbonio UD/Grafite lucido
TELAIO	Infinito XE Disc carbonio, tubo sterzo conico 1.1/8"- 1.5", compatibile trasmissioni meccaniche/elettroniche Di2, compatibile con pneumatici 32", mov. centrale PressFit 86,5x41mm, asse passante 12x142mm, misure 47-50-53-55-57-59-61cm
COLLARINO REGGISELLA	incluso nel telaio
SERIE STERZO	Fsa NO.42/47CF/ACB/5D, cuscinetti ACB 1.1/8" sup., 1.5" inf., c/top cap carbonio UD opaco, altezza 11,8mm
FORCELLA	Bianchi Full Carbon Disc, testa 1.5", asse passante 12x100mm, compatibile con pneumatici 32"
COMANDI	Shimano Ultegra ST-R8020 2x11v, freni a discoidraulici, Shimano Ultegra ST-R8025 2x11sp levedi dimensione ridotta per taglie 47/53cm
CAMBIO	Shimano Ultegra RD-R8000 GS 11v, top normal shadow design, attacco diretto, minimo rapporto compatibile 28-34T
DERAGLIATORE	Shimano Ultegra FD-R8000, tiro basso, a saldare, 61-66° per 46/53T cl: 43,5mm
GUARNITURA	Shimano Ultegra FC-R8000 50x34T, Hollowtech II, Crank Length: 170mm-47/53cm, 172.5mm-55/59cm, 175mm-61cm
MOVIMENTO CENTRALE	Shimano SM-BB71-41B, PressFit
CATENA	Shimano Ultegra CN-HG701-11, 11v

PIGNONI	Shimano Ultegra CS-R8000, 11-12-13-14-15-17-19-21-24-27-30T
FRENI	Shimano BR-R8070 freni a disco idraulici, pinze flat mount
LEVE FRENO	incluse nei comandi
DISCHI	Shimano SM-RT800 Center Lock, diam. 160mm
CERCHI/RUOTE	Fulcrum Racing 900 DB, cerchi C19 2WayFit, asse passante ant. 12x100mm, post. 12x142mm
COPERTURE	Vittoria Zaffiro Pro Slick 700x28, 60TPI, pieghevole, nero
ATTACCO MANUBRIO	Reparto Corse, Alluminio 6061 forgiato 3D, angolo +/- 7°, 1.1/8", frontalino AL6061, lungh: 70mm-47cm, 90mm-50cm, 100mm-53cm, 110mm-55cm, 120mm-57/61cm
MANUBRIO	Reparto Corse Compact, Flat Top, alluminio 6061 diam. 31,8mm, reach 80mm, drop 130mm, largh: 400mm-47/53cm, 420mm-55/59cm, 440mm-61cm
MANOPOLE / NASTRO	La Spirale Ribbon cork c/tappi carbon look c/logo Bianchi
REGGISELLA	Reparto Corse, cannotto AL2014, testa AL6061, arretramento regolabile (25mm/+10mm), lungh: 350mm-47/57cm, 380mm-59/61cm
SELLA	Selle Royal SR Asphalt GF, forchetta Filo, rivestimento Soft performance, 280x149mm
PORTABORRACCIA	Elite Paron Race composit
BORRACCIA	Bianchi Loli 600ml

INFINITO XE DISC - 105 11V COMPACT

CODICE	YPB7D
COLORE	5K - CK16/Nero lucido, 5H - Nero/CK16-Grafite lucido
TELAIO	Infinito XE Disc carbonio, tubo sterzo conico 1.1/8"- 1.5", compatibile trasmissioni meccaniche/elettroniche Di2, compatibile con pneumatici 32", mov. centrale PressFit 86,5x41mm, asse passante 12x142mm, misure 47-50-53-55-57-59-61cm
COLLARINO REGGISELLA	incluso nel telaio
SERIE STERZO	Fsa NO.42/47CF/ACB/5D, cuscinetti ACB 1.1/8" sup., 1.5" inf., c/top cap carbonio UD opaco, altezza 11,8mm
FORCELLA	Bianchi Full Carbon Disc, testa 1.5", asse passante 12x100mm, compatibile con pneumatici 32"
COMANDI	Shimano 105 ST-R7020 2x11v, Freni a disco idraulici,Shimano 105 ST-R7025 leve di dimensione ridottaper taglie 47-50-53
CAMBIO	Shimano 105 RD-R7000 GS 11v, top normalshadow design, attacco diretto
DERAGLIATORE	Shimano 105 FD-R7000-L, tiro basso, a saldare, 61-66°, corona max: 46-53T, CL:43.5mm, nero
GUARNITURA	Shimano 105 FC-R7000 50x34T, Hollowtech II,lungh pedivella: 170mm-47/53cm, 172.5mm-55/59cm, 175mm-61cm
MOVIMENTO CENTRALE	Shimano SM-BB71-41B, PressFit
CATENA	Kmc X11-1 finutura EPT, 11v
PIGNONI	Shimano 105 CS-R7000, 11-12-13-14-16-18-20-22-25-28-32T
FRENI	Shimano BR-RS505, flat mount, freni a disco idraulici
LEVE FRENO	incluse nei comandi

DISCHI	Shimano SM-RT70, Center Lock, con Ice Technology, diam. 160mm
CERCHI/RUOTE	Fulcrum Racing 900 DB, cerchi C19 2WayFit, asse passante ant. 12x100mm, post. 12x142mm
COPERTURE	Vittoria Zaffiro Pro Slick 700x28, 60TPI, pieghevole, nero
ATTACCO MANUBRIO	Reparto Corse, alluminio 6061 forgiato 3D, angolo +/-7°, 1.1/8", frontalino allumino 6061, lungh: 70mm-47cm, 90mm-50cm, 100mm-53cm, 110mm-55cm, 120mm-57/61cm
MANUBRIO	Reparto Corse Compact, Flat Top, alluminio 6061 diam. 31.8mm, reach 80mm, drop 130mm, largh: 400mm-47-53cm, 420mm-55/59cm, 440mm-61cm
MANOPOLE / NASTRO	La Spirale Ribbon cork c/tappi carbon look c/logo Bianchi
REGGISELLA	Reparto Corse, cannotto AL2014, testa AL6061, arretramento regolabile (25mm/+10mm), lungh: 350mm-47/57cm, 380mm-59/61cm
SELLA	Selle Royal SR Asphalt GF, forchetta Filo, rivestimento Soft performance, 280x149mm
PORTABORRACCIA	Elite Paron Race composit
BORRACCIA	Bianchi Loli 600ml

COLORI

5K - CK16/Nero lucido

5H - Nero/CK16-Grafite lucido

VIA NIRONE 7

POSIZIONAMENTO
Il nome di questo telaio endurance in alluminio deriva dall'indirizza del primo negozio Bianchi a Milano: Via Nirone 7. Modello ideale per avvicinarsi al ciclismo su strada, con prezzi molto competitivi.

TERRENO D'USO
Strada, percorsi misti.

DESTINAZIONE D'USO
Ideale per il primo approccio al ciclismo.

CARATTERISTICHE PRINCIPALI
- Telaio in alluminio triplo spessore idroformato, per aumentare il livello di rigidità
- Geometria endurance
- Forcella Alu/Carbo con inserti in kevlar 1k
- 9 taglie disponibili per uomo: dalla 44 alla 63
- 5 taglie disponibili per donna: dalla 44 alla 55

LEGGEREZZA ●●●●●●○○○○
DESIGN ●●●●●○○○○○
COMFORT ●●●●●●●○○○
PERFORMANCE ●●●●●○○○○○

GEOMETRIA - ENDURANCE

MIS-SLP

	A1	AS	B1	BS	C	D	E	F	G	G1	Y	X
DONNA	440	420	510	493	406	58	120	578	75°	70.5°	508	371
	460	440	520	502	408	58	125	580	74.5°	71°	515	375
	500	470	525	507	408	68	130	580	74.5	71.5°	531	376
	530	500	535	519	408	68	145	585	74°	71.5°	546	377
	550	520	550	534	410	68	155	592	73.5°	72°	557	384
	570	540	560	544	410	68	175	602	73.5°	72°	576	388
	590	560	575	559	410	68	185	607	73°	72.5°	587	395
	610	580	585	568	412	68	210	612	72.5°	72.5°	611	392
	630	600	595	578	412	68	220	617	72.5°	73°	622	399

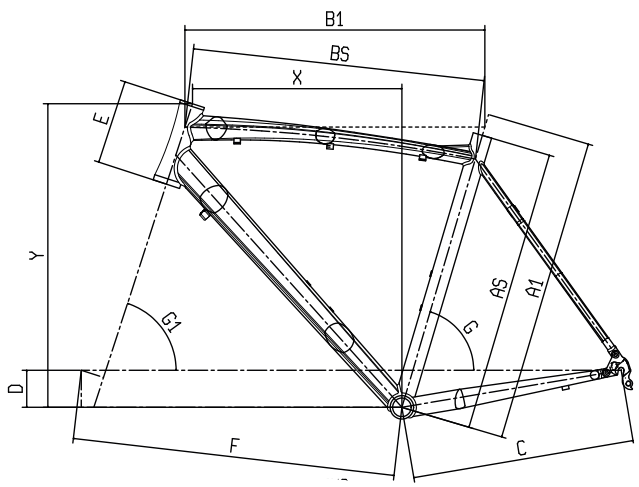

VIA NIRONE 7 - 105 11V COMPACT

CODICE	YPBW7
COLORE	1D- CK16/Nero lucido, 5F- Nero/CK16 lucido
TELAIO	Via Nirone 7 alluminio, tubi hydroforming, diam reggisella 31.6mm, misure 46-50-53-55-57-59-61cm
COLLARINO REGGISELLA	MX-112C collarino in lega, diam. 35mm
SERIE STERZO	Fsa NO.8B/ZS4D 1.1/8" calotta inferiore semi-integrata + calotta superiore integrata, c/cap 15mm per tubo sterzo 46mm/50 OD
FORCELLA	Bianchi Alu/Carbonio c/Kevlar, 1.1/8"
COMANDI	Shimano 105 ST-R7000 2x11v
CAMBIO	Shimano 105 RD-R7000 GS 11v, top normalshadow design, attacco diretto
DERAGLIATORE	Shimano 105 FD-R7000-L, tiro basso, a fascetta 34.9mm, 61-66°, corona max: 46-53T, CL:43.5mm, nero
GUARNITURA	Shimano FC-RS510 50x34T, lungh. pedivella: 170mm-44/54cm, 172.5mm-55/59cm, 175mm-60/63cm
MOVIMENTO CENTRALE	Shimano SM-BBR60
CATENA	Kmc X11-1 finutura EPT, 11v
PIGNONI	Shimano 105 CS-R7000, 11-12-13-14-16-18-20-22-25-28-32T
FRENI	Shimano BR-R561-L, pattini R55CT4, nero
LEVE FRENO	incluse nei comandi
CERCHI/RUOTE	Shimano WH-RS100
COPERTURE	Vittoria Zaffiro 25-622, 700x25, 26TPI, rigido, nero
ATTACCO MANUBRIO	Reparto Corse Alloy 6061, angolo +/-7°, 1.1/8", lungh: 70mm-44/46cm, 90mm-50/53cm, 100mm-55cm, 110mm-57/59cm, 120mm-61cm, 130mm-63cm
MANUBRIO	Reparto Corse Compact, Flat Top, alluminio 6061 diam. 31,8mm, reach 80mm, drop 130mm, largh: 400mm-44/53cm, 420mm-55/59cm, 440mm-61/63cm
MANOPOLE / NASTRO	Cork c/logo Bianchi
REGGISELLA	Reparto Corse cannotto AL6061, testa in lega, diam 31.6mm, arretramento 15mm, lungh: 300mm-44/46cm, 350mm-50/63cm
SELLA	Selle Royal SR 2075HRN, forchetta acciaio, 280x145mm
PORTABORRACCIA	Alluminio nero
BORRACCIA	Bianchi Loli 600ml

5F- Nero/CK16 lucido

VIA NIRONE 7 DAMA BIANCA - 105 11V COMPACT

CODICE	YPBY3
COLORE	9L- Nero/CK16-Bianco lucido
TELAIO	Via Nirone 7 Dama Bianca alu, tubazioni hydroforming, passaggio cavi interno, diam. reggisella 31.6mm, misure 44-46-50-53-55cm
COLLARINO REGGISELLA	MX-112C collarino in lega, diam. 35mm
SERIE STERZO	Fsa N0.8B/ZS4D 1.1/8" calotta inferiore semi-integrata + calotta superiore integrata, c/cap 15mm per tubo sterzo 46mm/50 OD
FORCELLA	Bianchi Alu/Carbonio c/Kevlar, 1.1/8"
COMANDI	Shimano 105 ST-R7000 2x11v
CAMBIO	Shimano 105 RD-R7000 GS 11v, top normalshadow design, attacco diretto
DERAGLIATORE	Shimano 105 FD-R7000-L, tiro basso, a fascetta 34.9mm, 61-66°, corona max: 46-53T, CL:43.5mm, nero
GUARNITURA	Shimano FC-RS510 50x34T, lungh pedivella: 165-44/46cm, 170-50/55cm
MOVIMENTO CENTRALE	incluso c/guarnitura
CATENA	Kmc X11-1 finitura EPT
PIGNONI	Shimano CS-HG70011, 11-13-15-17-19-21-23-25-27-30-34T
FRENI	Shimano BR-R561-L, pattini R55CT4, nero
LEVE FRENO	incluse nei comandi
CERCHI/RUOTE	Shimano WH-RS100
COPERTURE	Vittoria Zaffiro 25-622, 700x25, 26TPI, rigido, nero
ATTACCO MANUBRIO	Reparto Corse Alluminio 6061, angolo +/-7°, 1.1/8", lungh:70mm-44/46cm, 90mm-50/55cm
MANUBRIO	Reparto Corse Compact Flat Top, alluminio 6061, diam. 31.8mm, reach 70mm, drop 120mm, largh: 380mm-44/46cm, 400mm-50/55cm
MANOPOLE / NASTRO	Cork c/logo Bianchi
REGGISELLA	Reparto Corse cannotto AL6061, testa in lega, diam 31.6mm, arretramento 15mm, lungh: 300mm-44/46cm, 350mm-50/55cm
SELLA	Selle Royal SR 2075DRN, forchetta acciaio, rivestimento PVC, 275x155mm
PORTABORRACCIA	Alluminio nero
BORRACCIA	Bianchi Loli 600ml

VIA NIRONE 7 DAMA BIANCA - SORA 9V COMPACT

CODICE	YPBF3
COLORE	7K- CK16/Nero-Bianco lucido
TELAIO	Via Nirone 7 Dama Bianca alu, tubazioni hydroforming, passaggio cavi interno, diam. reggisella 31.6mm, misure 44-46-50-53-55cm
COLLARINO REGGISELLA	MX-112C collarino in lega, diam. 35mm
SERIE STERZO	Fsa N0.8B/ZS4D 1.1/8" calotta inferiore semi-integrata + calotta superiore integrata, c/cap 15mm per tubo sterzo 46mm/50 OD
FORCELLA	Bianchi Alu/Carbon c/Kevlar, testa 1.1/8"
COMANDI	Shimano Sora ST-R3000 2x9v
CAMBIO	Shimano Sora RD-R3000 GS 9v, Max 34T
DERAGLIATORE	Shimano Sora FD-R3000 9v, a fascetta 34.9mm
GUARNITURA	Shimano FC-R345-L 50x34T Octalink, lungh pedivella: 170-44/55cm
MOVIMENTO CENTRALE	Shimano BB-ES300
CATENA	Kmc X9 9v
PIGNONI	Shimano CS-HG400-9, 11-13-15-17-20-23-26-30-34T
FRENI	Reparto Corse RC-476, freni dual pivot in lega forgiata c/ pattini a cartuccia
LEVE FRENO	incluse nei comandi
MOZZO ANT	Formula RB-72 alluminio, 2 cuscinetti sigillati, 14G*100*108mm, 28 fori, c/Qr
CERCHI/RUOTE	Reparto Corse ABR-1, alluminio doppia camera, 700c 622x17c, 2-14fori F/V
COPERTURE	Vittoria Zaffiro 25-622, 700x25, 26TPI, rigido, nero

ATTACCO MANUBRIO	Reparto Corse Alluminio 6061, angolo +/-7°, 1.1/8", lungh:70mm-44/46cm, 90mm-50/55cm
MANUBRIO	Reparto Corse Compact Flat Top, alluminio 6061, diam. 31.8mm, reach 70mm, drop 120mm, largh: 380mm-44/46cm, 400mm-50/55cm
MANOPOLE / NASTRO	Cork c/logo Bianchi
REGGISELLA	Reparto Corse cannotto AL6061, testa in lega, diam 31.6mm, arretramento 15mm, lungh: 300mm-44/46cm, 350mm-50/55cm
SELLA	Selle Royal SR 2075DRN, forchetta acciaio, rivestimento PVC, 275x155mm
PORTABORRACCIA	Alluminio nero
BORRACCIA	Bianchi Loli 600ml

TT & TRIATHLON

AQUILA CV

AQUILA CV

POSIZIONAMENTO
Bicicletta per le prove contro il tempo,
altamente performante, sviluppata con atleti World Tour.
Vincitrice di tappe al Giro d'Italia e al Tour de France.

TERRENO D'USO
Strada, percorsi pianeggianti e collinari.

DESTINAZIONE D'USO
Cronometro, sezione ciclismo in eventi triathlon.

CARATTERISTICHE PRINCIPALI
- Telaio monoscocca con fibre di carbonio ad alto modulo con materiale Countervail®
- Forcella dritta full carbon, con freni integrati coperti
- Geometrie dedicate: angolo tubo reggisella 76.5°, angolo tubo sterzo 72°
- Forcellino posteriore regolabile per minimizzare le distanze tra la ruota posteriore e il tubo reggisella, riducendo il passaggio dell'aria tra le due componenti
- Compatibile con gruppo meccanico ed elettronico grazie al passaggio cavi interno
- Configuratore on-line Tavolozza: personalizzazione colori e grafiche
- Peso: 1.450g
- 4 taglie: XS - S - M - L

LEGGEREZZA ●●●●●●●●○○
DESIGN ●●●●●●●●●●
COMFORT ●●●●●●○○○○
PERFORMANCE ●●●●●●●●●●

GEOMETRIA - TT & TRIATHLON

MIS

	A	B	C	D	E	F	G	G1	Y	X
XS	460	500	398	75	80	563	76.5°	72°	483	378
S	550	530	398	75	90	590	76.5°	72°	492	403
M	580	555	398	75	120	618	76.5°	72°	521	422
L	610	580	398	75	150	645	76.5°	72°	550	440

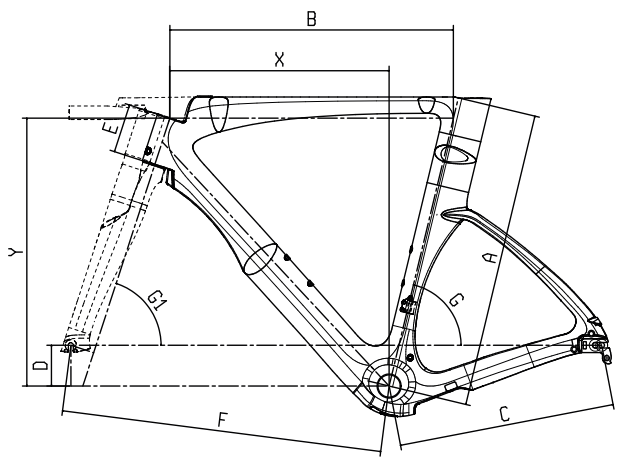

MANUBRIO SUPER AERO

L'Aquila CV è caratterizzata dalla forma aerodinamica del manubrio, disegnato da Bianchi con profili NACA (National Advisory Committee for Aeronautics), ed integrato nella parte frontale del telaio. Tutti i cavi scorrono internamente, dal telaio fino al manubrio in modo che non siano esposti al flusso dell'aria. Tre differenti misure dell'attacco manubrio:

1. **90mm**
2. **115mm**
3. **140mm**

FRENI COPERTI

L'esperienza di Bianchi nella galleria del vento, combinata alla simulazione CFD, conferma che la parte anteriore della bicicletta è la più importante quando si considera la resistenza aereodinamica. È su questi presupposti che Bianchi ha creato una copertura della parte anteriore, in carbonio, per nascondere uniformemente il sistema frenante V-brake. Il freno V-brake posteriore è posizionato nell'area del movimento centrale, anche in questo caso per minimizzare l'impatto aereodinamica.

DOPPIO POSIZIONAMENTO SELLA

Il morsetto in alluminio del reggisella dell'Aquila CV è caratterizzato da 2 differenti posizionamenti per l'utilizzo nelle gare a cronometro e nel triathlon con un arretramento di +/- 18mm.

AQUILA CV - ULTEGRA 11V

CODICE	YPBF4
COLORE	1D - CK16/Nero lucido, Tavolozza
TELAIO	Aquila CV carbonio c/Countervail, compatibile trasmissioni meccaniche/elettroniche, PressFit 86,5x41mm, c/carbon cover, misure XS-SM-MD-LG
VITI	Torx M5*14mm x 2pezzi, AL7075-T6 a testa larga, celeste c/logo Bianchi
SERIE STERZO	Fsa No.8-R, 1.1/8" 45/45 SL in lega, cuscinetti ACB in lega
FORCELLA	Bianchi Full Carbon c/Countervail, 1.1/8", c/pivot V-brake, steli dritti e freno corperto
COMANDI	Shimano Dura Ace SL-BSR1 2x11v, Bar end type
CAMBIO	Shimano Ultegra Di2 RD-R8050 SS 11v, top normal, Shadow Design, attacco diretto, Max 30T
DERAGLIATORE	Shimano Ultegra FD-R8000, a saldare, 61-66°, corona max 46/53T, CL: 43,5mm
GUARNITURA	Shimano Ultegra FC-R8000 52x36T, Hollowtech II, lungh pedivella: 165mm-XS, 170mm-SM, 172.5mm-MD, 175mm-LG
MOVIMENTO CENTRALE	Shimano SM-BB72-41B, PressFit
CATENA	Shimano Ultegra CN-HG701-11, 11v
PIGNONI	Shimano Ultegra CS-R8000, 11-12-13-14-15-17-19-21-23-25-28T
FRENI	Bianchi Aero-860-BI, corpo in lega forgiata e lavorata CNC, regolazione individuale tensione molle, pattina a cartuccia (2pezzi), pattini per cerchi alluminio
LEVE FRENO	Shimano Dura Ace BL-TT79 per Crono/Triathlon
CERCHI/RUOTE	Fulcrum Racing 418, cerchi C17 R400 alluminio, profilo 35mm

COPERTURE	Vittoria Rubino Pro G2.0 graphene 700x25, 150TPI, pieghevole, nero
ATTACCO MANUBRIO	incluso nel manubrio
MANUBRIO	Bianchi Aero Carbon manubrio/attacco integrato, larghezza 41mm, lungh. attacco 90mm-XS/SM, 110mm-MD, 130mm-LG, top cap incluso, compatibile Di2/EPS, c/prolunghe FSA da 260mm
MANOPOLE / NASTRO	Nastro microfibra soft nero c/Eva-139 antishock, misura: 200*3cm c/4 linee forate e tappi
REGGISELLA	Bianchi Aero Carbon custom c/testa in lega regolabile e reversibile +/- 18mm, Lungh: 300mm-XS/SM, 350mm-MD/LG
SELLA	Fi'zi:k Mistica MG, scafo nylon rinforzato carbonio, kit borracce, rivestimento extra grip, forchetta S alloy

AQUILA CV - KIT TELAIO

CODICE	XOB28
COLORE	1D - CK16/Nero lucido, Tavolozza
TELAIO	Aquila CV carbonio c/Countervail, compatibile trasmissioni meccaniche/elettroniche, PressFit 86,5x41mm, c/carbon cover, misure XS-SM-MD-LG
VITI	Torx M5*14mm x 2pezzi, AL7075-T6 a testa larga, celeste c/logo Bianchi
COLLARINO REGGISELLA	incluso nel telaio
SERIE STERZO	Fsa No.8-R, 1.1/8" 45/45 SL in lega, cuscinetti ACB in lega
FORCELLA	Bianchi Full Carbon c/Countervail, 1.1/8", c/pivot V-brake, steli dritti e freno corperto
FRENI	Bianchi Aero-860-BI, corpo in lega forgiata e lavorata CNC, regolazione individuale tensione molle, pattina a cartuccia (2pezzi), pattini per cerchi alluminio
ATTACCO MANUBRIO	incluso nel manubrio

MANUBRIO	Bianchi Aero Carbon manubrio/attacco integrato, larghezza 41mm, lungh. attacco 90mm-XS/SM, 110mm-MD, 130mm-LG, top cap incluso, compatibile Di2/EPS, c/prolunghe FSA da 260mm
REGGISELLA	Bianchi Aero Carbon c/testa in lega regolabile e reversibile +/- 18mm, lungh. 300mm per XS-SM; 350mm per MD-LG

Bianchi
Vision

CICLO-CROSS

ZOLDER PRO

ZOLDER PRO

POSIZIONAMENTO
Modello in carbonio ad alte prestazioni per competizioni ciclocross.

TERRENO D'USO
Percorsi fangosi, gravel, fuori strada non estremi.

DESTINAZIONE D'USO
Gare ciclocross.

CARATTERISTICHE PRINCIPALI
- Telaio full carbon monoscocca
- Forcella dritta full carbon
- Geometria dedicata per il ciclo-cross
- Asse passante 12x100/142mm
- Pinze freno Flat Mount
- Passaggio cavi interno compatibile Di2
- 6 taglie: 48 - 50 - 52 - 54 - 56 - 58

LEGGEREZZA ●●●●●●●●●○
DESIGN ●●●●●●●○○○
COMFORT ●●●●●●○○○○
PERFORMANCE ●●●●●●●●●●

GEOMETRIA

MIS												
A	B1	C	D	E	F	G	G1	H	I	X	Y	WB
480	510	425	53	100	590	75.5°	70.5°	45	400	378	510	1009
500	525	425	58	115	600	75°	70.5°	45	400	383	529	1018
520	535	425	60	125	601	74.5	71°	45	400	385	542	1019
540	545	425	60	135	602	74°	71.5°	45	400	386	554	1020
560	560	425	62	145	606	73.5°	72°	45	400	391	569	1024
580	575	425	62	160	611	73°	72.5°	45	400	396	583	1028

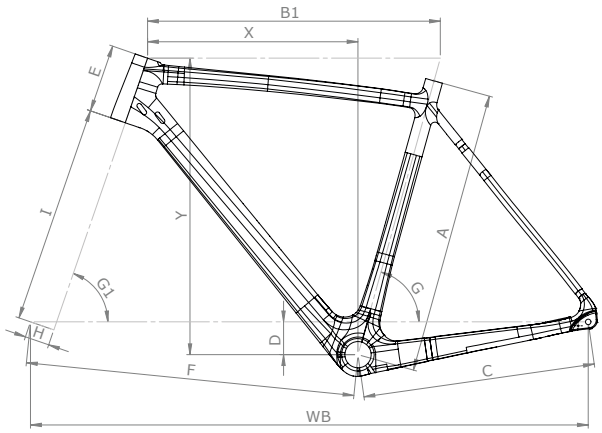

ZOLDER PRO - GRX 600 11V HYDR. DISC

CODICE	YPB51
COLORE	1D - CK16/Nero lucido
TELAIO	Zolder Pro carbon, disc, flat mount, PressFit BB 86.5x41mm, sterzo 1.5"- 1.1/8", asse passante 12x142mm, misure 48-50-52-54-56-58cm
COLLARINO REGGISELLA	Promax MX-112C Aluminium, diam. 31,8mm anti-strozzamento, finitura nero
SERIE STERZO	Fsa Orbit C-40-ACB ; NO.42/ACB, Cuscinetti ACB sigillati 1.1/8" sopra, 1.5" sotto (per tubo sterzo 46/56mm), c/cap in lega 15mm
FORCELLA	Bianchi Full carbon 1.5"-1.1/8", disc, flat mount, asse passante 12x100mm
COMANDI	Shimano GRX 600 ST-RX600 2x11v
CAMBIO	Shimano GRX 810 RD-RX810 Shadow+ Design 11v, top normal, attacco diretto
DERAGLIATORE	Shimano GRX 810 FD-RX810, fascetta alta, tiro basso, 61-66°, max 46-50T, CL:46mm
GUARNITURA	Shimano GRX 600 FC-RX600 46x30T, lungh. pedivella: 170mm-48/52cm, 172.5mm-54/58cm
MOVIMENTO CENTRALE	Shimano SM-BB72-41B, PressFit
CATENA	Shimano CN-HG601-11, 11v
PIGNONI	Shimano 105 CS-R7000 11v, 11-12-13-14-15-17-19-21-24-27-30T
FRENI	Shimano BR-RX400 freni a disco idraulici, pinze Flat Mount
LEVE FRENO	incluse nei comandi
DISCHI	Shimano SM-RT70, Center Lock, con Ice Technology, diam. 160mm

CERCHI/RUOTE	Shimano WH-RS171 c/asse passante E-THRU F:12x110mm, R: 12x142mm, cerchio copertoncino622x19C, Center Lock
COPERTURE	Vittoria Terreno Mix TNT G+ 33-622/700x33c, nylon 120TPI, pieghevole
ATTACCO MANUBRIO	Reparto Corse alluminio 2014 forgiato 3D, angolo -8°, 1.1/8", lungh: 90mm-48/50cm, 100mm-52/54cm, 110mm-56cm, 120mm-58cm
MANUBRIO	Reparto Corse Compact, Flat Top, alluminio 6061, diam. 31,8mm, reach 80mm, drop 130mm, largh: 400mm-48/50cm, 420mm-52/58cm, 440mm-58cm
MANOPOLE / NASTRO	Cork c/logo Bianchi
REGGISELLA	Reparto Corse cannotto carbonio UD, testa in lega forgiata, diam. 27.2mm, arretramento 15mm, lungh: 350mm
SELLA	Selle Royal SR Asphalt GF, forchetta Filo, rivestimento Soft performance, 280x149mm
PORTABORRACCIA	Alluminio nero
BORRACCIA	Bianchi Loli 600ml

ZOLDER PRO - KIT TELAIO

CODICE	XOB26
COLORE	1D - CK16 Lucido
TELAIO	Zolder Pro carbon, disc, post mount, PressFit BB 86.5x41mm, sterzo 1.5"- 1.1/8", asse passante 12x142mm, misure 48-50-52-54-56-58cm
COLLARINO REGGISELLA	Promax MX-112C Aluminium, diam. 31,8mm anti-strozzamento, finitura nero
SERIE STERZO	Fsa Orbit C-40-ACB ; NO.42/ACB, Cuscinetti ACB sigillati 1.1/8" sopra, 1.5" sotto (per tubo sterzo 46/56mm), c/cap in lega 15mm
FORCELLA	Bianchi Full carbon 1.5"-1.1/8", disc, flat mount, asse passante 12x100mm

VINTAGE

BIANCHI - L'EROICA

BIANCHI - L'EROICA

POSIZIONAMENTO
Biciletta vintage, costruita in Italia e certificata dalla commissione de "L'Eroica" per essere utilizzata in tutti gli eventi Eroica nel mondo.

TERRENO D'USO
Strade bianche, sterrate.

DESTINAZIONE D'USO
Manifestazioni vintage, collezionismo.

CARATTERISTICHE PRINCIPALI
- Telaio in acciaio - tubazioni Columbus SL made in Italy
- Forcella in acciaio disegnata e prodotta in Italia
- Finitura in acciaio cromato
- Dimensioni reggisella da 27.2mm
- Tubo sterzo da 1"
- Tubo obliquo predisposto per i manettini del cambio
- Foderi posteriori verticali fresati
- Movimento centrale "italiano"
- Forcellini vintage dritti con regolazione
- 7 taglie: 50, 53, 55, 57, 59, 61, 63cm

GEOMETRIA

MIS-SLP									
A1	B1	C	D	E	F	G	G1	Y	X
500	525	412	68	95	580	74.5°	71.5	512	382
530	535	414	68	100	581	74°	72°	519	385
550	550	415	68	120	589	73.5°	72.5°	539	390
570	560	416	68	140	599	73.5°	72.5°	558	394
590	575	418	68	155	605	73°	73°	574	399
610	585	420	68	175	609	72.5°	73°	593	398
630	595	420	68	195	619	72.5°	73°	612	402

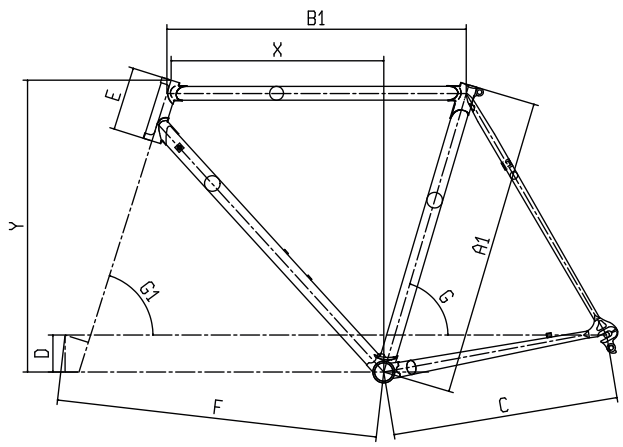

L'EROICA - CAMPAGNOLO 10V COMPACT

CODICE	YLBJ8
COLORE	AA - Celeste Bianchi originale/cromato, rosso lucido
TELAIO	Eroica acciaio con congiunzioni con tubazioni Columbus Zona, reggisella 27.2mm, sterzo 1" con congiunzioni cormate, comandi sul tubo obliquo, piantone frestato, BBset ITA, forcellini orizzontali con regolazione, misure (centro/fine): 50-53-55-57-59-61-63cm
SERIE STERZO	Alluminio 6061, diam. 1" 26.4mmx30.2mm, serie sterzo filettata, cusinetti a cartuccia, argento anodizzato
FORCELLA	Bianchi acciacio con congiunzioni e testa con finitura cromata
COMANDI	Dia-Compe W-Shift lever, per tubo obliquo, 2x10sp, argento
CAMBIO	Campagnolo argento vintage 10v gabbia corta
DERAGLIATORE	Campagnolo argento vintage 9/10sp con fascetta 31,8mm c/ adattatore Fsa alluminio da 31,8 a 28,6mm
GUARNITURA	Pedivelle alluminio forgiato freddo, argento spazzolato, con logo Bianchi old style, 48/36T, lunghezza pedivella: 165mm-50cm, 170mm-53/63cm
MOVIMENTO CENTRALE	Italian 70x116mm
CATENA	Campagnolo Veloce 10v
PIGNONI	Campagnolo Veloce UD 10v 13-29T
FRENI	Dia-Compe Alluminio lavorato CNC, dimensioni 47-61mm, argento anodizzato
LEVE FRENO	Corpo alluminio pressofuso, leva alluminio, copricomandi gomma marrone
MOZZO ANT	Alluminio 6061, flangia alta, cuscinetti sigillati, O.L.D. 100mm, 32 fori, argento anodizzato con QR, c/logo Bianchi old style
MOZZO POST	Dia-Compe touring alluminio 6061, flangia alta, cuscinetti sigillati, O.L.D. 130mm, 32 fori, ruota libera Campagnolo, argento anodizzato con QR, c/logo Bianchi old style

CERCHI/RUOTE	Ambrosio Montreal 622x13c, alluminio doppia camera, argento anodizzato, 32 fori, tubolare
RUOTE OPZIONALI1	Ambrosio Excellence 622x13c, alluminio doppia camera, argento anodizzato, 32 fori, copertoncino
COPERTURE	Vittoria Rally 25mm, 28" tubolare para/nero
COPERTURE OPZIONALI	Vittoria Zaffiro Pro III 700x25, 60TPI, pieghevole, para/nero
ATTACCO MANUBRIO	Alluminio forgiato freddo, angolo 70°, diam. 26mm, argento anodizzato, c/logo Bianchi old style, ext: 80mm (stelo 130mm)-46/53cm, 100mm(stelo 180mm)-55/61cm
MANUBRIO	Classic racing bar, alluminio argento anodizzato, diam. 26mm, larghezza 380mm (drop 125mm)- 400-420mm (drop145mm), larghezza: 380mm-50cm, 400mm-53/57cm, 420mm-59/63cm
MANOPOLE / NASTRO	Velo nastro in cotone con tappi argento
REGGISELLA	Alluminio 6061, diam. 27.2mm, argento anodizzato
SELLA	Brooks Team Pro Classic, c/rivetti tubolari, forchetta cromo, 273x160mm, altezza 67mm
PORTABORRACCIA	Elite Ciussi argento
BORRACCIA	Celeste c/Bianchi logo
PEDALI	VP-189T alluminio spazzolato, gabbia nera, asse 7mm crmo, cuscinetti a sfera, gabbia M (mis 50-53-55); L (mis 57-59-61-63), cinghietta in pelle bianca

L'EROICA - KIT TELAIO

CODICE	XLBJ8
COLORE	AA - Celeste Bianchi originale/cromato, rosso lucido
TELAIO	Bianchi L'Eroica telaio in acciaio con congiunzioni, tubazioni Columbus Zona double butted, diam. reggisella 27.2mm, tubo sterzo 1", congiunzioni cromate, comandi sul tubo obliquo, foderi fresati, movimento passo Italiano, forcellini dritti con regolaz. tensione, misure (centro/fine): 50-53-55-57-59-61-63cm
COLLARINO REGGISELLA	Vite acciao trattato termicamente, 8*M6*22mm, con anti-bloccaggio e doppia rondella
SERIE STERZO	Aluminium 6061, 1", diam. 26.4mmx30.2mm, oer sterzi filettati, cuscinetti sigillati, argento
FORCELLA	Bianchi in acciaio con congiunzioni, testa con finitura cromata

GRAVEL

IMPULSO ALLROAD
VIA NIRONE 7 ALLROAD

IMPULSO ALL ROAD

POSIZIONAMENTO
Prestazioni e stile si fondono in un unico modello gravel in alluminio leggero.

TERRENO D'USO
Asfalto, sterrati, terreni misti.

DESTINAZIONE D'USO
Bicicletta gravel per molteplici esperienze: strada, commuting, turismo.

CARATTERISTICHE PRINCIPALI
- Nuovo telaio in alluminio leggero idroformato
- Perno passante modello QR50 da 12mm - lunghezza anteriore 100mm e posteriore 142mm con leva in alluminio (M12 x P1.5)
- Movimento centrale PF41 Shimano
- Supporto pinza freno Flat mount (Shimano standard)
- Dimensioni coperture: fino a 700x40
- Forcella full carbon 1.1/8"
- Predisposizione per montaggio portapacchi e parafanghi
- Manubrio aperto di 16° per una migliore guidabilità
- 8 taglie: 47, 50, 53, 55, 57, 59, 61, 63cm

LEGGEREZZA ●●●●●●○○○○
DESIGN ●●●●●●●○○○
COMFORT ●●●●●●○○○○
PERFORMANCE ●●●●●●●●○○

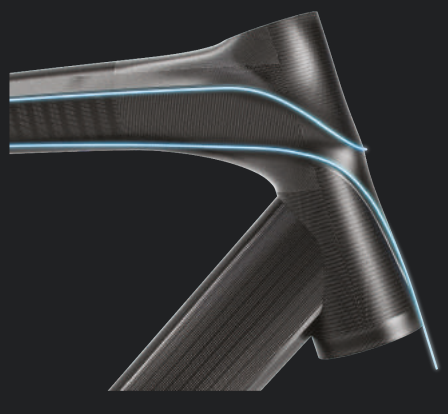

TRIPLE HYDROFORMED TECHNOLOGY
Processo di idroformatura del tubo orizzontale e del tubo sterzo.

VANTAGGI:
1. Aumenta della rigidità e della resistenza strutturale
2. Miglior design

GEOMETRIA - GRAVEL

MIS-SLP

A1	AS	B1	BS	C	D	E	F	G	G1	Y
470	450	515	500	437	68	120	74.5°	70°	538	366
500	470	525	509	437	68	125	74.5°	71°	546	374
530	500	535	518	440	68	130	74°	71.5°	553	377
550	520	550	534	440	68	145	73.5	71.5°	567	382
570	540	560	544	440	68	155	73.5°	72°	578	389
590	570	575	559	443	68	175	73°	72°	597	392
610	580	585	568	443	68	185	72.5°	72.5°	610	393
630	610	595	578	443	68	210	72.5	72.5°	632	369

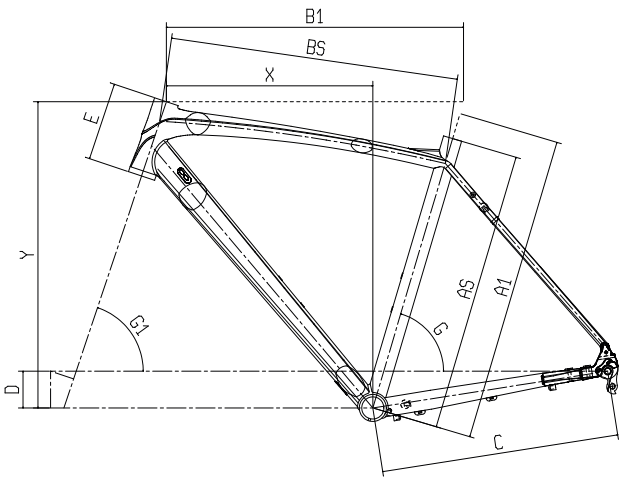

IMPULSO ALLROAD - GRX 810 11V HYDR. DISC

CODICE	YPB8C
COLORE	3C - Nero/Titanio opaco
TELAIO	Impulso Allroad Alu, tubo sterzo 1.1/8", diam. reggisella 31.6mm, asse passante 12x142mm, flat mount, PF41 SHIMANO, compatibile c/pneumatici 40mm, predisposiz. parafanghi e portapacchi, misure 47-50-53-55-57-59-61-63cm
COLLARINO REGGISELLA	MX-112C collarino in lega, diam. 35mm
SERIE STERZO	Fsa NO.8B/ZS4D 1.1/8" calotta inferiore semi-integrata + calotta superiore integrata, c/cap 15mm per tubo sterzo 46mm/50 OD
FORCELLA	Bianchi Full Carbon 1.1/8", pinze freno flat mount, asse passante 12x100mm
COMANDI	Shimano GRX 810 ST-RX810 2x11v
CAMBIO	Shimano GRX 810 RD-RX810 Shadow+ Design 11v, top normal, attacco diretto
DERAGLIATORE	Shimano GRX 810 FD-RX810, fascetta alta c/adattatore 34.9mm, tiro basso, 61-66°, max 46-50T, CL:46mm
GUARNITURA	Shimano GRX 810 FC-RX810-2 48x31T, Hollowtech II, lungh pedivella: 170mm-47/53cm, 172.5mm-55/59cm, 175mm-61/63cm
MOVIMENTO CENTRALE	Shimano SM-BB72-41B, PressFit
CATENA	Shimano CN-HG601-11, 11v
PIGNONI	Shimano CS-HG70011, 11-13-15-17-19-21-23-25-27-30-34T
FRENI	Shimano BR-RX400 freni a disco idraulici, pinze Flat Mount
LEVE FRENO	incluse nei comandi
DISCHI	Shimano SM-RT70, Center Lock, con Ice Technology, diam. 160mm

MOZZO ANT	Formula CL-712 road disc, alluminio, 32h, Center Lock, raggi J-bend, asse passante 12x100mm, 2 cuscinetti sigillati
MOZZO POST	Formula RXC-142S road disc, Center Lock, raggi J-bend, asse passante 12x142mm, 4 cuscinetti sigillati
CERCHI/RUOTE	Reparto Corse CXD22 disc, 700c 622-17c, profile 22mm, 32 holes, tubeless ready
COPERTURE	Kenda Flintridge 700x35, 60TPI, nero
ATTACCO MANUBRIO	Reparto Corse, Alloy 6061, angolo +/-7°, 1.1/8", lungh: 70mm-47cm, 90mm-50/53cm, 100mm-55cm, 110mm-57/59cm, 120mm-61/63cm
MANUBRIO	Reparto Corse Alluminio 6061, reach 70mm, angolo flare 16°, drop cc 120mmx40cm e 130mmx42/44cm, largh: 40cm-47/53cm, 42cm-55/59cm, 44cm-61/63cm
MANOPOLE / NASTRO	La Spirale Ribbon cork c/tappi carbon look c/logo Bianchi
REGGISELLA	Reparto Corse cannotto AL6061, testa in lega, arretramento 15mm, diam. 31.6mm, lungh: 300mm-47cm, 350mm-50/63cm
SELLA	Selle Royal SR 2302HRN, c/foro, forchetta acciaio, rivestimento PU soft touch, 280x145mm
PORTABORRACCIA	Alluminio nero
BORRACCIA	Bianchi Loli 600ml

IMPULSO ALLROAD - GRX 600 11V HYDR. DISC

CODICE	YPB1C
COLORE	5K - CK16/Nero lucido, 3C - Nero/Titanio opaco
TELAIO	Impulso Allroad Alu, tubo sterzo 1.1/8", diam. reggisella 31.6mm, asse passante 12x142mm, flat mount, PF41 SHIMANO, compatibile c/pneumatici 40mm, predisposiz. parafanghi e portapacchi, misure 47-50-53-55-57-59-61-63cm
COLLARINO REGGISELLA	MX-112C collarino in lega, diam. 35mm
SERIE STERZO	Fsa NO.8B/ZS4D 1.1/8" calotta inferiore semi-integrata + calotta superiore integrata, c/cap 15mm per tubo sterzo 46mm/50 OD
FORCELLA	Bianchi Full Carbon 1.1/8", pinze freno flat mount, asse passante 12x100mm
COMANDI	Shimano GRX 600 ST-RX600 2x11v
CAMBIO	Shimano GRX 810 RD-RX810 Shadow+ Design 11v, top normal, attacco diretto
DERAGLIATORE	Shimano GRX 810 FD-RX810, tiro basso, a saldare c/ collarino adattatore 34.9mm, 61-66°, per 46-50T, CL:46mm
GUARNITURA	Shimano GRX 600 FC-RX600 46x30T, lungh. pedivella: 170mm-47/53cm, 172.5mm-55/59cm, 175mm-61/63cm
MOVIMENTO CENTRALE	Shimano SM-BB71-41B, PressFit
CATENA	Shimano CN-HG601-11, 11v
PIGNONI	Shimano CS-HG70011, 11-13-15-17-19-21-23-25-27-30-34T
FRENI	Shimano BR-RX400 freni a disco idraulici, pinze Flat Mount
LEVE FRENO	incluse nei comandi
DISCHI	Shimano SM-RT70, Center Lock, con Ice Technology, diam. 160mm

MOZZO ANT	Formula CL-712 road disc, alluminio, 32f, Center Lock, raggi J-bend, asse passante 12x100mm, 2 cuscinetti sigillati
MOZZO POST	Formula RXC-142S road disc, Center Lock, raggi J-bend, asse passante 12x142mm, 4 cuscinetti sigillati
CERCHI/RUOTE	Reparto Corse CXD22 disc, 700c 622-17c, profile 22mm, 32 holes, tubeless ready
COPERTURE	Kenda Flintridge 700x35, 60TPI, nero
ATTACCO MANUBRIO	Reparto Corse Alloy 6061, rise +/-7°, 1.1/8", lungh: 70mm-47cm, 90mm-50/53cm, 100mm-55cm, 110mm-57/59cm, 120mm-61/63cm
MANUBRIO	Reparto Corse Alluminio 6061, reach 70mm, angolo flare 16°, drop cc 120mmx40cm e 130mmx42/44cm, largh: 40cm-47/53cm, 42cm-55/59cm, 44cm-61/63cm
MANOPOLE / NASTRO	Cork c/logo Bianchi
REGGISELLA	Reparto Corse cannotto Alluminio 6061, testa in lega, arretramento 15mm, diam. 31.6mm, lungh: 300mm-47cm, 350mm-50/63cm
SELLA	Selle Royal SR 2302HRN, c/foro, forchetta acciaio, rivestimento PU soft touch, 280x145mm
PORTABORRACCIA	Alluminio nero
BORRACCIA	Bianchi Loli 600ml

VIA NIRONE 7 ALL ROAD

POSIZIONAMENTO
Modello d'ingresso nel mondo gravel.

TERRENO D'USO
Asfalto, sterrati, terreni misti.

DESTINAZIONE D'USO
Bicicletta gravel per molteplici esperienze: strada, commuting, turismo.

CARATTERISTICHE PRINCIPALI
- Telaio in alluminio con tubazioni idroformate
- Movimento centrale BSA da 68mm.
- Supporto pinza freno Flat mount (Shimano standard)
- Dimensioni coperture fino a 700x40
- Forcella Alu/carbon 1.1/8" con asse passante 12x100mm
- Predisposta per montaggio portapacchi e parafanghi
- 8 taglie: 47, 50, 53, 55, 57, 59, 61, 63cm
- Manubrio aperto di 16° per una migliore guidabilità

LEGGEREZZA ●●●●●●●●●○
DESIGN ●●●●●●●○○○
COMFORT ●●●●●●○○○○
PERFORMANCE ●●●●●●●○○○

GEOMETRIA

MIS-SLP											
A1	AS	B1	BS	C	D	E	F	G	G1	Y	X
470	450	515	499	437	68	120	588	74.5°	70°	538	355
500	470	525	509	437	68	125	589	74.5°	71°	546	374
530	500	535	514	440	68	130	590	74°	71.5°	553	377
550	520	550	534	440	68	145	600	73.5°	71.5°	567	382
570	540	560	544	440	68	155	605	73.5°	72°	578	389
590	560	575	558	443	68	175	614	73°	72°	597	392
610	580	585	566	443	68	185	615	72.5°	72.5°	609	393
630	600	595	578	443	68	210	624	72.5°	72.5°	632	396

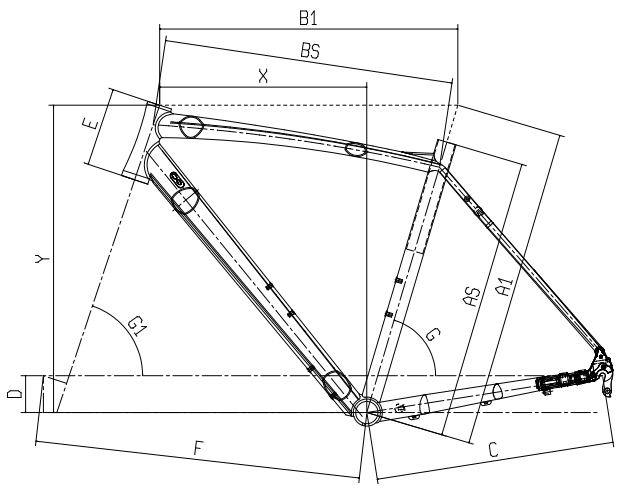

VIA NIRONE 7 ALLROAD - GRX 400 10V HYDR. DISC

IMMAGINE A SCOPO INDICATIVO. Componenti e dettagli grafici potrebbero non corrispondere al modello reale.

CODICE	YPB62
COLORE	5K - CK16/Nero lucido, 3C - Nero/ Titanio opaco
TELAIO	Via Nirone 7 Allroad alluminio, tubazioni idroformate, passaggio cavi interno, reggisella 31.6mm, freno a disco flat mount, asse passante 12x142mm, QR, compatibile con pneumatici 40mm, predisposiz. portapacchi e parafanghi, predisposiz. portaborraccia parte inf. tubo obliquo, misure 47-50-53-55-57-59-61-63cm
COLLARINO REGGISELLA	MX-112C collarino in lega, diam. 35mm
SERIE STERZO	Fsa NO.8B/ZS4D 1.1/8" calotta inferiore semi-integrata + calotta superiore integrata, c/cap 15mm per tubo sterzo 46mm/50 OD
FORCELLA	Bianchi Carbon Disc, 1.1/8", pinze flat Mount, asse passante 12x100mm
COMANDI	Shimano GRX 400 ST-RX400 2x10v
CAMBIO	Shimano GRX 400 RD-RX400 Shadow+ Design 10v, top normal, attacco diretto (compatibile direct mount)
DERAGLIATORE	Shimano GRX 400 FD-RX400, fascetta alta c/adattatore 34.9mm, down-pull, 61-66°, max 46T, CL:46mm
GUARNITURA	Shimano FC-RX600 46x30T, lungh pedivella: 170mm-47/53cm, 172.5mm-55/59cm, 175mm-61/63cm
MOVIMENTO CENTRALE	Fsa BB7420ST, 113MM
CATENA	Shimano CN-HG54 10v
PIGNONI	Shimano CS-HG500-10, 11-13-15-17-19-21-23-26-30-34T
FRENI	Shimano BR-RX400 freni a disco idraulici, pinze Flat Mount
LEVE FRENO	incluse nei comandi
DISCHI	Shimano SM-RT64, Center Lock, 160mm

MOZZO ANT	Formula CL-712 road disc, alluminio, 32f, Center Lock, raggi J-bend, asse passante 12x100mm, 2 cuscinetti sigillati
MOZZO POST	Formula RXC-142S road disc, Center Lock, raggi J-bend, asse passante 12x142mm, 4 cuscinetti sigillati
CERCHI/RUOTE	Reparto Corse CXD22 disc, 700c 622-17c, profile 22mm, 32 holes, tubeless ready
COPERTURE	Kenda Happy Medium 700x35, 30TPI, nero
ATTACCO MANUBRIO	Reparto Corse Alloy 6061, angolo +/-7°, 1.1/8", lungh: 70mm-44/46cm, 90mm-50/53cm, 100mm-55cm, 110mm-57/59cm, 120mm-61cm, 130mm-63cm
MANUBRIO	Reparto Corse Alluminio 6061, reach 70mm, angolo flare 16°, drop cc 120mmx40cm e 130mmx42/44cm, largh: 40cm-47/53cm, 42cm-55/59cm, 44cm-61/63cm
MANOPOLE / NASTRO	Cork c/logo Bianchi
REGGISELLA	Reparto Corse cannotto AL6061, testa in lega, arretramento 15mm, 31.6mm, lungh 350mm
SELLA	Selle Royal SR 2302HRN, c/foro, forchetta acciaio, rivestimento PU soft touch, 280x145mm
PORTABORRACCIA	Alluminio nero
BORRACCIA	Bianchi Loli 600ml

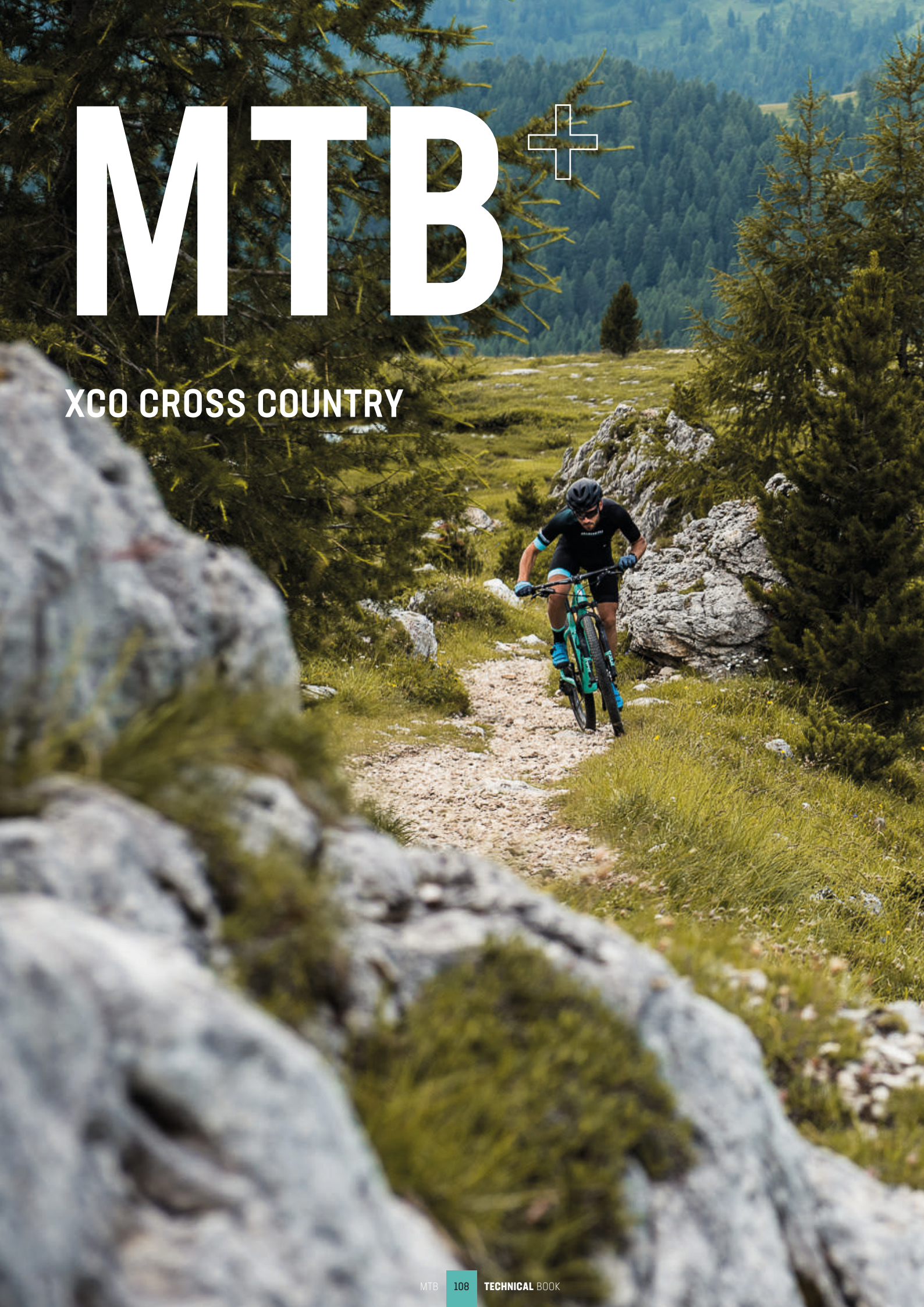

MTB +

XCO CROSS COUNTRY

CLASSIFICAZIONE
MTB RANGE

	XC/MARATHON 100mm<
RACING	Methanol CV FS / Methanol CV RS / Methanol CV S
PERFORMANCE	Nitron
OFF-ROAD	Magma / Duel

TABELLA **BIKE FIT**

PIEGA / ATTACCO / PEDIVELLA

CROSS COUNTRY																			
Methanol CV FS			Methanol CV RS			Methanol CV S			Nitron			Magma			Duel			Road Crankset	
Frame Size	Stem Size	Handle-bar Size (c-c)	Frame Size	Stem Size	Handle-bar Size (c-c)	Frame Size	Stem Size	Handle-bar Size (c-c)	Frame Size	Stem Size	Handle-bar Size (c-c)	Frame Size	Stem Size	Handle-bar Size (c-c)	Frame Size	Stem Size	Handle-bar Size (c-c)	Frame Size	Lenght
S	60	740/760	S	70	700/720	S	70	720	S	70	720	S	80	720	S	80	720	38	170
M	60/70	740/760	M	80	700/720	M	90	720	M	80	720	M	80	720	M	80	720	43	175
L	70/80	740/760	L	90	700/720	L	90	720	L	90	720	L	90	720	L	90	720	48	175
XL	70/90	740/760	XL	90	700/720	XL	100	720	XL	90	720	XL	90	720	XL	90	720	53	175

RACING+

FILOSOFIA PROGETTUALE

- Estrema rigidità per una massima trasmissione della potenza
- Geometria reattiva per un'eccellente guidabilità e precisione di guida
- Ottimo rapporto peso/rigidità

DESTINAZIONE DI UTILIZZO

- Chi chiede un mezzo estremamente performante senza compromessi
- Chi ha un'attitudine competitiva e una mentalità racing

MODELLI DI QUESTA CATEGORIA

/ **METHANOL CV FS**
/ **METHANOL CV RS**
/ **METHANOL CV S**

PERFORMANCE+

FILOSOFIA PROGETTUALE

- Ottimo rapporto tra rigidità laterale e assorbimento verticale
- Geometria Racing ed elevata maneggevolezza
- Affidabilità combinata ad un peso leggero

DESTINAZIONE DI UTILIZZO

- Chi cerca una bici versatile e adatta anche alla competizione
- Chi cerca una bici di qualità per ogni tipologia di utilizzo

MODELLI DI QUESTA CATEGORIA

/ **NITRON**

OFF-ROAD+

FILOSOFIA PROGETTUALE

- Disegno del telaio studiato per un'ottima maneggevolezza sia in strada che fuori strada
- Geometria ottimizzata per una posizione in sella più rilassata

DESTINAZIONE DI UTILIZZO

- Chi cerca una bici di qualità con una finalità ricreativa
- Chi apprezza la qualità del Design Italiano

MODELLI DI QUESTA CATEGORIA

/ **MAGMA**
/ **DUEL**

XCO CROSS COUNTRY

METHANOL CV FS
METHANOL CV RS
METHANOL CV S
NITRON
MAGMA
DUEL

METHANOL CV FS

POSIZIONAMENTO
Full suspension in carbonio con pedigree da gara.

TERRENO D'USO
Trail impegnativi, gare Cross-Country e Marathon.

DESTINAZIONE D'USO
Per atleti professionisti e biker esperti che cercano maggior controllo e maneggevolezza nelle discese più tecniche e rock garden.

CARATTERISTICHE PRINCIPALI
- Telaio in carbonio con Countervail®
- Escursione FS: 100mm
- Escursione FST: 120/100mm (configurazione Trail)
- Geometria: angolo sterzo più aperto, reach aumentato e carro posteriore corto
- Trasmissione: solo 1x
- Compatibile con gomme 29x2.4"
- Asse passante posteriore Boost 12x148
- Passaggio cavi interni incluso il cavo del reggisella telescopico
- Misure: S, M, L, XL

LEGGEREZZA ●●●●●●●○○○
MANEGGEVOLEZZA ●●●●●●●●●●
COMFORT ●●●●●●●●●●
PERFORMANCE ●●●●●●●●●●

GEOMETRIA - RACING

METHANOL CV FS 29" Carbon - 100mm front travel

Taglie		A	B1	C	D	E	F	G	G1	H	I	X	Y	W
S	15"	410	570	435	50	90	669	75°	68.5°	44	506	407	588	1099
M	17"	440	600	435	50	100	700	75°	68.5°	44	506	435	597	1130
L	19"	480	626	435	50	110	726	75°	68.5°	44	506	458	606	1157
XL	21"	520	646	435	50	120	747	75°	68.5°	44	506	475	616	1178

METHANOL CV FST 29" Carbon - 120mm front travel

Taglie		A	B1	C	D	E	F	G	G1	H	I	X	Y	W
S	15"	410	573	435	42	90	666	74°	67.5°	44	526	397	595	1106
M	17"	440	602	435	42	100	706	74°	67.5°	44	526	425	604	1138
L	19"	480	628	435	42	110	733	74°	67.5°	44	526	448	614	1164
XL	21"	520	649	435	42	120	754	74°	67.5°	44	526	465	623	1185

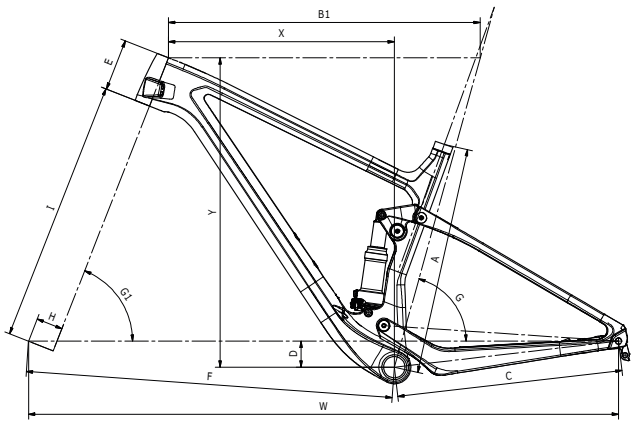

METHANOL 9.1 CV FS - XX1 EAGLE AXS 1X12V

IMMAGINE A SCOPO INDICATIVO. Componenti e dettagli grafici potrebbero non corrispondere al modello reale.

CODICE	YPBS7
COLORE	5G- Nero/CK16 lucido
TELAIO	Methanol CV FS 100mm 29" full carbon HM monoscocca c/Countervail, sterzo conico 1.5", BB92, solo trasmissioni 1x, PM 160mm forcellini carbonio, 12x148mm BOOST, passaggio cavi interno, diam. reggisella 31,6mm, lungh./corsa ammo 190/40mm c/occhielli 20mm x diam.8mm, misure 15-17-19-21"
VITI	Carbon-Ti in AL7075-T6, testa larga, Torx M5*14mm, c/loghi Bianchi & Carbon-Ti(2pezzi)
AMMORTIZZATORE	Fox Float DPS Factory Kashima Remote, 190/40mm, SV, Evol, comando remoto 2 posizioni
COLLARINO REGGISELLA	Alu, collarino 35.4mm
SERIE STERZO	Fsa Orbit C-40, NO.42/ACB-A, 1.1/8"-1.5" c/cap 4.3mm
FORCELLA	Fox 32 SC 29" Factory Kashima Remote, corsa 100mm, FIT4 comando remoto 2 posizioni c/regolaz. open mode, tubo sterzo alu conico 1.5", asse passante Kabolt 15x110mm, c/comando remoto dual (forcella+ammo) per trasmissioni 1x
COMANDI	Sram XX1 Eagle AXS 12v c/MatchMakerX
CAMBIO	Sram XX1 Eagle AXS 12v
GUARNITURA	Sram XX1 Eagle AXS DUB 32T, pedivelle carbonio, linea catena 52mm compatibile 148 BOOST, Q- Factor 168mm, corone direct mount lavorate CNC, lungh. pedivelle: 170mm-15", 175mm-17/21"
MOVIMENTO CENTRALE	Sram DUB PressFit BB92, 41x92mm
CATENA	Sram PC-XX1 Eagle 12v
PIGNONI	Sram XG-1299 Eagle Rainbow, 10-12-14-16-18-21-24-28-32-36-42-50T

FRENI	Sram Level Ultimate, pinze alluminio, leve carbonio, adattatore ant. 20mm per disco 180mm, c/collarino sinistro MatchMakerX c/adattatore da Flat Mount a PM160
DISCHI	Sram Centerline X, diam ant. 180mm e post. 160mm, 2-pezzi, 6 fori
CERCHI/RUOTE	DT Swiss XR 1501 Spline 29" 25mm, asse passante ant. 15x110mm, post. 12x148mm, corpetto XD, 6 fori, cerchi TL-ready c/nastro tubeless e valvola, raggi straight pull, larghezza int. cerchio 25mm
COPERTURE	Kenda Booster Pro 29x2.20, Tubeless Race compound, 120Tpi, pieghevole, ETRTO 56-622
ATTACCO MANUBRIO	Fsa K-Force Light OS-100 CSI, AL7050 forgiato 3D/lavorato CNC c/frontalino AL2014/Carbonio, +/-12∫, 1.1/8", diam 31.8mm, altezza 41mm, lungh: 60mm-15", 70mm-17'', 80mm-19", 90mm-21"
MANUBRIO	Fsa K-Force ICR flat, composito carbonio UD/Kevlar, largh 760mm, diam. 31.8mm, backsweep 9°, upsweep 4°
MANOPOLE / NASTRO	T-One T-GP43X, manopole silicone, lungh 130mm
REGGISELLA	Fsa K-Force SB0 Di2 compatible, carbonio UD monoscocca c/testa MTC 2-viti, diam. 31,6mm, arretramento 0mm, lungh 350mm-15", 400mm-17/21"
SELLA	Fi'zi:k Tundra M3, forchetta carbon braided, 290x125mm
PORTABORRACCIA	Elite Cannibal
BORRACCIA	Elite Corsa 550ml, Team Replica

ESCURSIONE MIGLIORATA

SOSPENSIONE POSTERIORE
100mm

ESCURSIONE ANTERIORE
100/120mm

Radici e rock garden scompariranno sotto le ruote. Methanol CV FS non si lascia impressionare neppure dai salti più impegnativi e i tracciati più difficili.

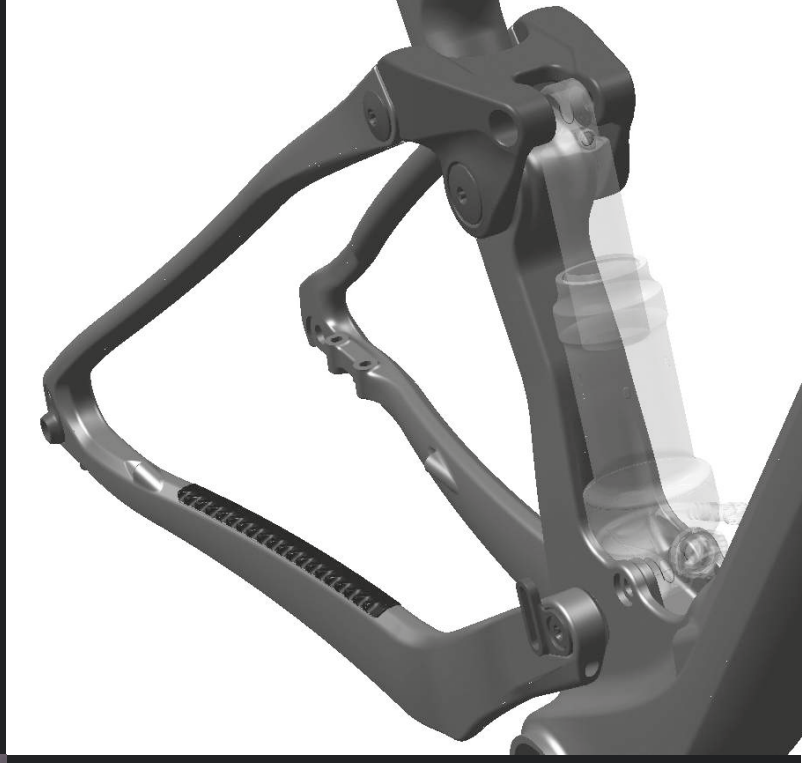

NUOVO TELAIO IN CARBONIO

Il nuovissimo telaio in carbonio è strutturato esclusivamente per trasmissioni 1x, così da contenere al minimo il peso, ed è disponibile in misure 15", 17", 19" e 21". Come d'obbligo per una bici top di gamma da competizione, il telaio è caratterizzato dal passaggio interno dei cavi ed è compatibile con reggisella telescopico. Methanol CV FS è compatibile con pneumatici fino a 29x2.4" e ha il perno passante posteriore Boost 12x148mm.

CONFIGURAZIONE TRAIL

La nuova Methanol CV FS è disponibile in due differenti modelli Trail Full Suspension. La bicicletta è assemblata con forcella Fox 34 SC, ruote DT Swiss M Series, reggisella telescopico e manubrio riser da 760mm.

METHANOL 9.2 CV FS - XTR/XT 1X12V

IMMAGINE A SCOPO INDICATIVO. Componenti e dettagli grafici potrebbero non corrispondere al modello reale.

CODICE	YPBP6
COLORE	5G - Nero/CK16 lucido
TELAIO	Methanol CV FS 100mm 29" full carbon HM monoscocca c/Countervail, sterzo conico 1.5", BB92, solo trasmissioni 1x, PM 160mm forcellini carbonio, 12x148mm BOOST, passaggio cavi interno, diam. reggisella 31,6mm, lungh./corsa ammo 190/40mm c/occhielli 20mm x diam.8mm, misure 15-17-19-21"
VITI	Carbon-Ti in AL7075-T6, testa larga, Torx M5*14mm, c/loghi Bianchi & Carbon-Ti(2pezzi)
AMMORTIZZATORE	Fox Float DPS Performance Elite Remote, 190/40mm, SV, Evol, comando remoto 2 posizioni
COLLARINO REGGISELLA	Alu, collarino 35.4mm
SERIE STERZO	Fsa Orbit C-40, NO.42/ACB-A, 1.1/8"-1.5" c/cap 4.3mm
FORCELLA	Fox 32 SC 29" Performance remote, corsa 100mm, GRIP comando remoto 2 posizioni, tubo sterzo conico 1.5", asse passante Kabolt 15x110mm, c/comando remoto dual(forcella+ammo) per trasmissioni 1x
COMANDI	Shimano XT SL- M8100R 12v
CAMBIO	Shimano XTR RD-M9100 SGS Shadow+ Design 12v, top normal, attacco diretto, max 10-51T
GUARNITURA	Shimano XTR FC-M9100-1 34T, Q- Factor 162mm, linea catena 52mm, lungh pedivella: 170mm-15", 175mm-17/21"
MOVIMENTO CENTRALE	Shimano SM-BB94-41A per BB92
CATENA	Shimano CN-M8100, 12sp
PIGNONI	Shimano CS-M8100-12, 10-51T
FRENI	Shimano XT BR-M8100, c/adattatore ant. 180mm e adatattore 160mm da Flat Mount a PM160, pastiglie resina
DISCHI	Shimano RT-64, diam. 180mm ant. e 160mm post., Center Lock
CERCHI/RUOTE	DT Swiss X1700 Spline two 29" 25mm, asse passante ant. 15x110mm, post. 12x148mm, corpo ruotalibera Shimano 12v, cerchi TL-ready c/nastro tubeless e valvola, raggi straight pull, Center Lock
COPERTURE	Kenda Booster Pro 29x2.20, Tubeless Race compound, 120Tpi, pieghevole, ETRTO 56-622
ATTACCO MANUBRIO	Tec Cursus, AL7050-T6 forgiato 3D c/frontalino lega forgiata, +/-7∫, 1.1/8", diam. 31.8mm, lungh: 60mm-15", 70mm-17", 80mm-19, 90mm-21"
MANUBRIO	Tec Cursus flat, AL2014-T6 doppio spessore, largh 740mm, diam. 31,8mm, backsweep 9°
MANOPOLE / NASTRO	T-One T-GP43X, manopole silicone, lungh 130mm
REGGISELLA	Tec Cursus Carbon SB0, cannotto carbonio UD c/testa lega forgiata, diam. 31.6mm, arretramento 0mm, lungh: 350mm-15", 400mm-17/21"
SELLA	Fi'zi:k Taiga, forchetta S-alloy
PORTABORRACCIA	Elite Cannibal
BORRACCIA	Elite Corsa 550ml, Team Replica

METHANOL 9.3 CV FS - XT/SLX 1X12V

IMMAGINE A SCOPO INDICATIVO. Componenti e dettagli grafici potrebbero non corrispondere al modello reale.

CODICE	YPBS9
COLORE	5G- Nero/CK16 lucido, ML- Nero metallizzato/Argento metallizzato lucido
TELAIO	Methanol CV FS 100mm 29" full carbon HM monoscocca c/Countervail, sterzo conico 1.5", BB92, solo trasmissioni 1x, PM 160mm forcellini carbonio, 12x148mm BOOST, passaggio cavi interno, diam. reggisella 31,6mm, lungh./corsa ammo 190/40mm c/occhielli 20mm x diam.8mm, misure 15-17-19-21"
VITI	Carbon-Ti in AL7075-T6, testa larga, Torx M5*14mm, c/loghi Bianchi & Carbon-Ti(2pezzi)
AMMORTIZZATORE	Fox Float DPS Performance Elite Remote, 190/40mm, SV, Evol, comando remoto 2 posizioni
COLLARINO REGGISELLA	Alu, collarino 35.4mm
SERIE STERZO	Fsa Orbit C-40, NO.42/ACB-A, 1.1/8"-1.5" c/cap 4.3mm
FORCELLA	Fox 32 Rhythm 29" remote, corsa 100mm, GRIP comando remoto 2 posizioni, tubo sterzo conico, asse passante Kabolt 15x110mm, c/comando remoto dual (forcella+ammo) per trasmmisioni 1x
COMANDI	Shimano SLX 12v
CAMBIO	Shimano XT RD-M8100-SGS Shadow Design + 12v, top normal, attacco diretto, max 10-51T
GUARNITURA	Shimano FC-MT610 34T, linea catena 52mm, lungh. pedivella: 170mm-15", 175mm-17/21"
MOVIMENTO CENTRALE	Sram DUB PressFit BB92 (41x92)
CATENA	Shimano CN-M7100, 12v
PIGNONI	Shimano CS-M7100-12, 10-51T
FRENI	Shimano BR-MT501, c/adattatore ant. 180mm e adattatore 160mm da Flat Mount a PM160, pastiglie resina

DISCHI	Shimano RT-54, diam. ant. 180mm e post. 160mm
MOZZO ANT	Formula CL-811 per Center Lock, 32f, asse passante 15x110mm, cuscinetti sigillati
MOZZO POST	Shimano FH-MT510-B, Center Lock, 32f, asse passante 12x148mm, corpo ruotalibera Shimano 12v
CERCHI/RUOTE	WTB KOM light i25 29", 32 fori, 622x25
COPERTURE	Kenda Booster Pro 29x2.20, Tubeless Race compound, 120Tpi, pieghevole, ETRTO 56-622
ATTACCO MANUBRIO	Tec Cursus, AL7050-T6 forgiato 3D c/frontalino lega forgiata, +/-7∫, 1.1/8", diam. 31.8mm, lungh: 60mm-15", 70mm-17", 80mm-19", 90mm-21"
MANUBRIO	Tec Cursus flat, AL2014-T6 doppio spessore, largh 740mm, diam. 31,8mm, backsweep 9°
MANOPOLE / NASTRO	T-One T-GP43X, manopole silicone, lungh 130mm
REGGISELLA	Tec Cursus Carbon SB0, cannotto carbonio UD c/testa lega forgiata, diam. 31.6mm, arretramento 0mm, lungh: 350mm-15", 400mm-17/21"
SELLA	Fi'zi:k Taiga, forchetta S-alloy
PORTABORRACCIA	Elite Paron composit
BORRACCIA	Bianchi Loli 600ml custom

METHANOL CV FS - KIT TELAIO

CODICE	XPB59
COLORE	5G - Nero/CK16 lucido
TELAIO	Methanol CV FS 100mm 29" full carbon HM monoscocca c/Countervail, sterzo conico 1.5", BB92, solo trasmissioni 1x, PM 160mm forcellini carbonio, 12x148mm BOOST, passaggio cavi interno, diam. reggisella 31,6mm, lungh./corsa ammo 190/40mm c/occhielli 20mm x diam.8mm, misure 15-17-19-21"
VITI	Carbon-Ti in AL7075-T6, testa larga, Torx M5*14mm, c/loghi Bianchi & Carbon-Ti(2pezzi)
AMMORTIZZATORE	Fox Float DPS Factory Kashima Remote, 190/40mm, SV, Evol, comando remoto 2 posizioni
COLLARINO REGGISELLA	Alu, collarino 35.4mm
SERIE STERZO	Fsa Orbit C-40, NO.42/ACB-A, 1.1/8"-1.5" c/cap 4.3mm

METHANOL 9.1 CV FST - XTR 1X12V

IMMAGINE A SCOPO INDICATIVO. Componenti e dettagli grafici potrebbero non corrispondere al modello reale.

CODICE	YPBS1
COLORE	5G - Nero/CK16 lucido
TELAIO	Methanol CV FS 100mm 29" full carbon HM monoscocca c/Countervail, sterzo conico 1.5", BB92, solo trasmissioni 1x, PM 160mm forcellini carbonio, 12x148mm BOOST, passaggio cavi interno, diam. reggisella 31,6mm, lungh./corsa ammo 190/40mm c/occhielli 20mm x diam.8mm, misure 15-17-19-21"
VITI	Carbon-Ti in AL7075-T6, testa larga, Torx M5*14mm, c/loghi Bianchi & Carbon-Ti(2pezzi)
AMMORTIZZATORE	Fox Float DPS Factory Kashima Remote, 190/40mm, SV, Evol, comando remoto 2 posizioni
COLLARINO REGGISELLA	Alu, collarino 35.4mm
SERIE STERZO	Fsa Orbit C-40, NO.42/ACB-A, 1.1/8"-1.5" c/cap 4.3mm
FORCELLA	Fox 34 SC 29" Factory Kashima remote, corsa 120mm, FIT4 comando remoto 2 posizioni c/regolaz. open mode, tubo sterzo conico alu 1.5", asse Kabolt 15x110mm, c/comando remoto dual (forcella+ammo) per trasmissioni 1x
COMANDI	Shimano XTR SL- M9100IR 12v
CAMBIO	Shimano XTR RD-M9100 SGS Shadow+ Design 12v, top normal, attacco diretto, max 10-51T
GUARNITURA	Shimano XTR FC-M9100-1 34T, Q- Factor 162mm, linea catena 52mm, lungh pedivella : 170mm-15", 175mm-17/21"
MOVIMENTO CENTRALE	Shimano SM-BB94-41A per BB92
CATENA	Shimano CN-M8100, 12sp
PIGNONI	Shimano CS-M8100-12, 10-51T
FRENI	Shimano XTR BR-M9100, c/adattatore ant. 180mm e adattatore 160mm da Flat Mount a PM160, pastiglie resina
DISCHI	Shimano RT-MT800, diam. 180mm ant. e 160mm post., Center Lock c/Ice Tech
CERCHI/RUOTE	DT Swiss XM1501 Spline 29" 25mm, asse passante ant. 15x110mm, post. 12x148mm, corpo ruotalibera Shimano 12v, Center Lock, cerchi TL-ready c/nastro tubeless e valvola, raggi straight pull, largh. interna cerchi 25mm
COPERTURE	Kenda Nevegal2 Pro 29x2.20, ATC, 120Tpi, pieghevole, ETRTO 60-622
ATTACCO MANUBRIO	Fsa SL-K AL2014 forgiato 3D e lavorato CNC, 1.1/8", +/-6°, diam. 31.8mm, altezza 40mm, lungh: 60mm-15/17", 70mm-19/21"
MANUBRIO	Fsa SL-K Low Riser, AL6066 c/rivestimento carbonio, diam. 31.8mm, backsweep 9°, upsweep 4°, rise 15mm
MANOPOLE / NASTRO	T-One Rock T-GP34 con collarino in lega, TPR, corpo interno in plastica
REGGISELLA	Fox Transfer Factory, diam. 31,6mm, passaggio cavi interno, corsa: 100mm-15", 125mm-17/21"
SELLA	Fi'zi:k Taiga, forchetta S-alloy
PORTABORRACCIA	Elite Cannibal
BORRACCIA	Elite Corsa 550ml, Team Replica

METHANOL 9.2 CV FST - XT 1X12V

IMMAGINE A SCOPO INDICATIVO. Componenti e dettagli grafici potrebbero non corrispondere al modello reale.

CODICE	YPBS2
COLORE	5G - Nero/CK16 lucido
TELAIO	Methanol CV FS 100mm 29" full carbon HM monoscocca c/Countervail, sterzo conico 1.5", BB92, solo trasmissioni 1x, PM 160mm forcellini carbonio, 12x148mm BOOST, passaggio cavi interno, diam. reggisella 31,6mm, lungh./corsa ammo 190/40mm c/occhielli 20mm x diam.8mm, misure 15-17-19-21"
VITI	Carbon-Ti in AL7075-T6, testa larga, Torx M5*14mm, c/loghi Bianchi & Carbon-Ti(2pezzi)
AMMORTIZZATORE	Fox Float DPS Performance Elite Remote, 190/40mm, SV, Evol, comando remoto 2 posizioni
COLLARINO REGGISELLA	Alu, collarino 35.4mm
SERIE STERZO	Fsa Orbit C-40, NO.42/ACB-A, 1.1/8"-1.5" c/cap 4.3mm
FORCELLA	Fox 34 SC 29"Performance remote, corsa 120mm, Grip comando remoto 2 posizioni c/regolaz open mode, tubo sterzo conico alu 1.5", asse Kabolt 15x110mm, c/comando remoto dual (forcella+ammo) per trasmissioni 1x
COMANDI	Shimano XT SL- M8100R 12v
CAMBIO	Shimano XT RD-M8100-SGS Shadow Design + 12v, top normal, attacco diretto, max 10-51T
GUARNITURA	Shimano XT FC-M8100-1 32T, linea catena 52mm, crank length: 170mm-15", 175mm-17/21"
MOVIMENTO CENTRALE	Sram DUB PressFit BB92 (41x92)
CATENA	Shimano CN-M7100, 12v
PIGNONI	Shimano CS-M8100-12, 10-51T
FRENI	Shimano XT BR-M8100, c/adattatore ant. 180mm e adatattore 160mm da Flat Mount a PM160, pastiglie resina
DISCHI	Shimano RT-64, diam. 180mm ant. e 160mm post., Center Lock
CERCHI/RUOTE	DT Swiss M1700 Spline two 29" 25mm, asse passante ant. 15x110mm, post. 12x148mm, corpo ruotalibera Shimano 12v, cerchi TL-ready c/nastro tubeless e valvola, raggi straight pull, Center Lock
COPERTURE	Kenda Nevegal2 Pro 29x2.20, ATC, 120Tpi, pieghevole, ETRTO 60-622
ATTACCO MANUBRIO	Tec Cursus, AL7050-T6 forgiato 3D c/frontalino lega forgiata, +/-7∫, 1.1/8", diam. 31.8mm, lungh:60mm-15/17", 70mm-19/21"
MANUBRIO	Tec Cursus rise, AL2014-T6 doppio spessore, largh 760mm, diam. 31,8mm, rise 15mm, backsweep 9°
MANOPOLE / NASTRO	T-One Rock T-GP34 con collarino in lega, TPR, corpo interno in plastica
REGGISELLA	Reggisella telescopico diam.31,6mm, passaggio cavi interno c/comando remoto specifico trasmissioni 1x, corsa: 100mm-15", 125mm-17/21"
SELLA	Fi'zi:k Taiga, forchetta S-alloy
PORTABORRACCIA	Elite Cannibal
BORRACCIA	Elite Corsa 550ml, Team Replica

METHANOL CV RS

POSIZIONAMENTO
Mtb racing XCO progettata con carbonio Countervail® per percorrere i sentieri più velocemente, in maggiore controllo e mantenendo linee più aggressive.

TERRENO D'USO
Gare XCO moderne e percorsi XCM tecnici.

DESTINAZIONE D'USO
Per atleti professionisti e biker esperti che cercano un mezzo veloce, leggero e aggressivo.

CARATTERISTICHE PRINCIPALI
- Telaio full carbon con tecnologia Countervail®
- Asse passante 12x148mm Boost
- Compatibile Di2, compatibile reggisella telescopico con passaggio cavi interno
- Geometria con reach allungato e angolo tubo sterzo aperto
- Peso 940g (+/-5%, taglia 17", colore MN)
- 4 taglie disponibili: S, M, L, XL
- Configuratore on-line Tavolozza: personalizzazione colori e grafiche

LEGGEREZZA ●●●●●●●●●●
MANEGGEVOLEZZA ●●●●●●●●●●
COMFORT ●●●●●●●●●○
REATTIVITÀ ●●●●●●●●●●

GEOMETRIA - RACING

MIS

		A	B1	C	D	E	F	G	G1	H	I	X	Y	WB
S	15"	380	575	430	60	90	660	74°	69.5°	51	504	401	599	1084
M	17"	430	600	430	60	100	685	74°	69.5°	51	504	423	609	1109
L	19"	470	625	430	60	110	710	74°	69.5°	51	504	445	618	1134
XL	21"	520	650	430	60	120	736	74°	69.5°	51	504	467	627	1160

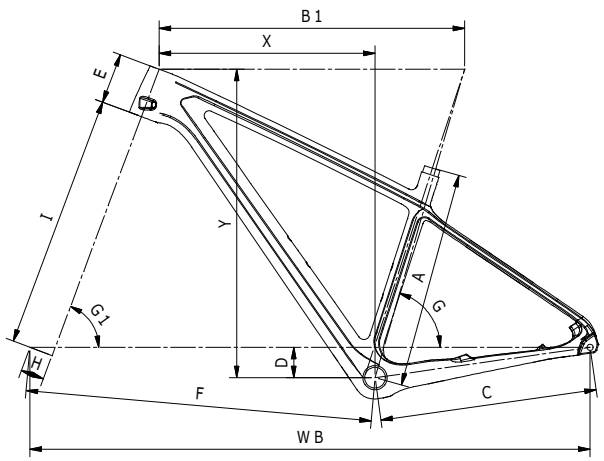

PASSAGGIO RUOTA AUMENTATO

L'aumento del passaggio ruota nei foderi bassi permette l'utilizzo di pneumatici larghi fino a 58mm per un miglioramento delle prestazioni in condizioni di umido e fango.

PASSAGGIO RUOTA
AUMENTATO FINO A **58mm**

TRASMISSIONE

METHANOL CV RS
È COMPATIBILE
SOLO CON
TRASMISSIONI 1X.

GEOMETRIA XCO RACING

Le forme del telaio e la sua struttura riducono il peso, migliorando la maneggevolezza e l'accuratezza della guida. La geometria è stata ottimizzata per rispondere ai moderni tracciati sempre più veloci e tecnici, allungando il reach e aprendo l'angolo del tubo sterzo. Il risultato è una maggiore sicurezza per il rider alle alte velocità e una maggior abilità per aggredire la traccia, in particolare in curva e nelle discese ripide.

METHANOL 9.1 CV RS - XX1 EAGLE AXS 1X12V

CODICE	YPB73
COLORE	2A - CK16/Nero Lucido, Tavolozza
TELAIO	Methanol CV RS 29" carbonio HM monoscocca c/ Countervail, tubo sterzo conico 1.5", Pressfit BB92 (41x92), solo trasmissioni 1x, reggisella 27.2mm, PM 160mm forcellini carbonio 12x148 BOOST, passaggio cavi interno compatibile Di2, misure 15,17,19,21"
VITI	viti Carbon-Ti AL7075-T6 a testa larga, Torx M5*14mm (15"> 2 pz -17,19,21"›4pz), c/loghi Bianchi & Carbon-Ti
COLLARINO REGGISELLA	diam. 31,8mm
SERIE STERZO	Fsa Orbit C-40, NO.42/ACB-A, 1.1/8"-1.5" c/cap 4.3mm
FORCELLA	Fox 32 SC 29" Factory Kashima remote, corsa 100mm, FIT4 comando remoto 2 posizioni c/regolaz. open mode, tubo sterzo alu conico 1.5", asse passante Kabolt 15x110mm, c/ comando remoto per trasmissioni 1x
COMANDI	Sram XX1 Eagle AXS 12sp c/MatchmakerX
CAMBIO	Sram XX1 Eagle AXS 12v
GUARNITURA	Sram XX1 Eagle AXS DUB 32T, pedivelle carbonio, linea catena 52mm compatibile 148 BOOST, Q- Factor 168mm, corone direct mount lavorate CNC, lungh. pedivelle: 170mm-15", 175mm-17/21"
MOVIMENTO CENTRALE	Sram DUB PressFit BB92, 41x92mm
CATENA	Sram PC-XX1 Eagle 12v

PIGNONI	Sram XG-1299 Eagle Rainbow 10-12-14-16-18-21-24-28-32-36-42-50T
FRENI	Sram Level Ultimate, pinze alluminio, leve carbonio, c/ adattatore ant. 180mm, c/collarino MatchMakerX
DISCHI	Sram Centerline X, diam ant. 180mm e post. 160mm, 2-pezzi, 6 fori
CERCHI/RUOTE	DT Swiss XR 1501 Spline 29" 25mm, asse passante ant. 15x110mm, post. 12x148mm, corpetto XD, 6 fori, cerchi TL-ready c/nastro tubeless e valvola, raggi straight pull, larghezza int. cerchio 25mm
COPERTURE	Kenda Booster Pro 29x2.20, Tubeless Race compound, 120Tpi, pieghevole, ETRTO 56-622
ATTACCO MANUBRIO	Fsa K-Force Light OS-100 CSI, AL7050 forgiato 3D/lavorato CNC c/frontalino AL2014/Carbonio, +/-12∫, 1.1/8", 31.8mm, altezza 41mm, lungh: 70mm-15", 80mm-17", 90mm-19/21"
MANUBRIO	Fsa K-Force ICR Light flat, composito carbonio/kevlar, largh 700mm, diam. 31.8mm, backsweep 9°, upsweep 4°
MANOPOLE / NASTRO	T-One T-GP43X, manopole silicone, lungh 130mm
REGGISELLA	Fsa K-Force SBO carbonio UD monoscocca c/testa MTC 2 viti, diam. 27.2mm, arretramento 0mm, compatibile Di2, lungh 350mm-15", 400mm-17/21"
SELLA	Fi'zi:k Tundra M3, forchetta carbon braided, 290x125mm
PORTABORRACCIA	Elite Cannibal
BORRACCIA	Elite Corsa 550ml, Team Replica

METHANOL 9.2 CV RS - XTR 1X12V

CODICE	YPB74
COLORE	2A- CK16/Nero lucido, Tavolozza
TELAIO	Methanol CV RS 29" carbonio HM monoscocca c/ Countervail, tubo sterzo conico 1.5", Pressfit BB92 (41x92), solo trasmissioni 1x, reggisella 27.2mm, PM 160mm forcellini carbonio 12x148 BOOST, passaggio cavi interno compatibile Di2, misure 15,17,19,21"
VITI	viti Carbon-Ti AL7075-T6 a testa larga, Torx M5*14mm (15"> 2 pz -17,19,21">4pz), c/loghi Bianchi & Carbon-Ti
COLLARINO REGGISELLA	diam. 31,8mm
SERIE STERZO	Fsa Orbit C-40, NO.42/ACB-A, 1.1/8"-1.5" c/cap 4.3mm
FORCELLA	Fox 32 SC 29" Factory Kashima remote, corsa 100mm, FIT4 comando remoto 2 posizioni c/regolaz. open mode, tubo sterzo alu conico 1.5", asse Kabolt 15x110mm, c/ comando remoto per trasmissioni 1x
COMANDI	Shimano XTR SL- M9100IR 1x12v
CAMBIO	Shimano XTR RD-M9100SGS Shadow+ Design 12v, top normal, attacco diretto, max 10-51T
GUARNITURA	Shimano XTR FC-M9100-1 34T, Q- Factor 162mm, linea catena 52mm, lungh pedivella: 170mm-15", 175mm-17/21"
MOVIMENTO CENTRALE	Shimano SM-BB94-41A per BB92
CATENA	Shimano CN-M9100, 12v
PIGNONI	Shimano CS-M9100-12, 10-12-14-16-18-21-24-28-33-39-45-51T
FRENI	Shimano XTR M9100, c/adattatore ant. 180mm, pastiglie resina
DISCHI	Shimano RT-MT900 diam. ant. 180mm e post. 160mm, Center Lock c/IceTech

CERCHI/RUOTE	DT Swiss XR1501 Spline 29" 25mm, asse passante ant. 15x110mm, post. 12x148mm, corpo ruotalibera Shimano 12v, Center Lock, cerchi TL-ready c/nastro tubeless e valvola, straight pull spokes, largh. interna cerchi 25mm
COPERTURE	Kenda Booster Pro 29x2.20, Tubeless Race compound, 120Tpi, pieghevole, ETRTO 56-622
ATTACCO MANUBRIO	Fsa SL-K, AL2014 forgiato 3D/lavorato CNC c/frontalino Carbonio UD, +/-12ʃ, 1.1/8", diam 31.8mm, altezza 34mm, lungh: 70mm-15", 80mm-17", 90mm-19/21"
MANOPOLE / NASTRO	T-One T-GP43X, manopole silicone, lungh 130mm
REGGISELLA	SL-K SB0, cannotto carbonio UD c/testa MTC in lega, diam. 27,2mm, arretramento 0mm, lungh: 350mm-15", 400mm-17/21"
SELLA	Fi'zi:k Taiga, forchetta S-alloy
PORTABORRACCIA	Elite Paron composit
BORRACCIA	Elite Corsa 550ml, Team Replica

METHANOL 9.3 CV RS - X01 EAGLE 1X12V

CODICE	YPBR1
COLORE	2A- CK16/Nero lucido, MN- Carbon UD/Decals CK16, Tavolozza
TELAIO	Methanol CV RS 29" carbonio HM monoscocca c/ Countervail, tubo sterzo conico 1.5", Pressfit BB92 (41x92), solo trasmissioni 1x, reggisella 27.2mm, PM 160mm forcellini carbonio 12x148 BOOST, passaggio cavi interno compatibile Di2, misure 15,17,19,21"
VITI	viti Carbon-Ti AL7075-T6 a testa larga, Torx M5*14mm (15''> 2 pz -17,19,21">4pz), c/loghi Bianchi & Carbon-Ti
COLLARINO REGGISELLA	diam. 31,8mm
SERIE STERZO	Fsa Orbit C-40, NO.42/ACB-A, 1.1/8"-1.5" c/cap 4.3mm
FORCELLA	Fox 32 SC 29" Performance remote, corsa 100mm, GRIP comando remoto 2 posizioni, tubo sterzo conico 1.5", asse Kabolt 15x110mm, c/comando remoto per trasmissioni 1x
COMANDI	Sram X01 Eagle 1x12v trigger c/collarino discrete
CAMBIO	Sram X01 Eagle 12v, gabbia lunga
GUARNITURA	Sram X1 Carbon DUB 32T, pedivelle carbonio, corona alu Direct Mount, linea catena 52mm compatibile BOOST, lungh. pedivella: 170mm-15", 175mm-17/21"
MOVIMENTO CENTRALE	Sram DUB PressFit BB92, 41x92mm
CATENA	Sram GX Eagle 12v
PIGNONI	Sram XG-1275 12v, 10-12-14-16-18-21-24-28-32-36-42-50T
FRENI	Shimano XT M8100, c/adattatore ant. 180mm, pastiglie resina
DISCHI	Shimano RT-76, 6 fori, ant. 180mm e post. 160mm

CERCHI/RUOTE	Crankbrothers Cobalt 2 29, asse passante ant. 15x110mm, post. 12x148mm, corpo XD, cerchi alu 23mm UST tubeless
COPERTURE	Kenda Booster Pro 29x2.20, Tubeless Race compound, 120Tpi, pieghevole, ETRTO 56-622
ATTACCO MANUBRIO	Tec Cursus AL7050-T6 forgiato 3D, +/-7∫, 1.1/8", 31.8mm, lungh: 70mm-15'', 90mm-17/19", 100mm-21"
MANUBRIO	Tec Cursus flat, AL2014-T6 doppio spessore, largh 720mm, diam. 31,8mm, piega 9°
MANOPOLE / NASTRO	T-One T-GP43X, manopole silicone, lungh 130mm
REGGISELLA	Tec Cursus Carbon SBO, cannotto carbonio UD c/testa in lega forgiata, diam. 27.2mm, arretramento 0mm, lungh 350mm-15", 400mm-17/21"
SELLA	Fi'zi:k Taiga, forchetta S-alloy
PORTABORRACCIA	Elite Paron composit
BORRACCIA	Bianchi Loli 600ml custom

METHANOL CV RS - KIT TELAIO

CODICE	XPB58
COLORE	2A-CK/Nero lucido, Tavolozza
TELAIO	Methanol CV RS 29" carbonio HM monoscocca c/Countervail, tubo sterzo conico 1.5", Pressfit BB92 (41x92), solo trasmissioni 1x, reggisella 27.2mm, PM 160mm forcellini carbonio 12x148 BOOST, passaggio cavi interno compatibile Di2, misure 15,17,19,21"
VITI	viti Carbon-Ti AL7075-T6 a testa larga, Torx M5*14mm (15"> 2 pz -17,19,21">4pz), c/loghi Bianchi & Carbon-Ti
COLLARINO REGGISELLA	diam. 31,8mm
SERIE STERZO	Fsa Orbit C-40, NO.42/ACB-A, 1.1/8"-1.5" c/cap 4.3mm

Bianchi
FOX

METHANOL CV S

POSIZIONAMENTO
Con Methanol CV S, Bianchi allarga la disponibilità della famosa piattaforma Methanol, costruita con il Sistema Bianchi CV.

TERRENO D'USO
Gare XCO moderne e percorsi XCM tecnici.

DESTINAZIONE D'USO
Methanol CV S è indirizzata a rider esigenti alla ricerca di un modello aggressivo race-ready.

CARATTERISTICHE PRINCIPALI
- Telaio full carbon con tecnologia Countervail®
- Asse passante 12x148mm Boost
- Compatibile Di2, compatibile reggisella telescopico con passaggio cavi interno
- Compatibile trasmissioni 2x
- 4 taglie disponibili: S, M, L, XL

LEGGEREZZA ●●●●●●●●●○
MANEGGEVOLEZZA ●●●●●●●●●●
COMFORT ●●●●●●●●●○
REATTIVITÀ ●●●●●●●●●●

GEOMETRIA - RACING

TAGLIE

		A	B1	C	D	E	F	G	G1	H	I	X	Y	WB
S	15"	380	575	430	60	90	645	74°	71°	46	500	395	601	1067
M	17"	430	580	430	60	100	654	74°	71°	46	500	410	615	1077
L	19"	470	615	430	60	110	679	74°	71°	46	500	433	625	1102
XL	21"	520	635	430	60	120	699	74°	71°	46	500	450	635	1122

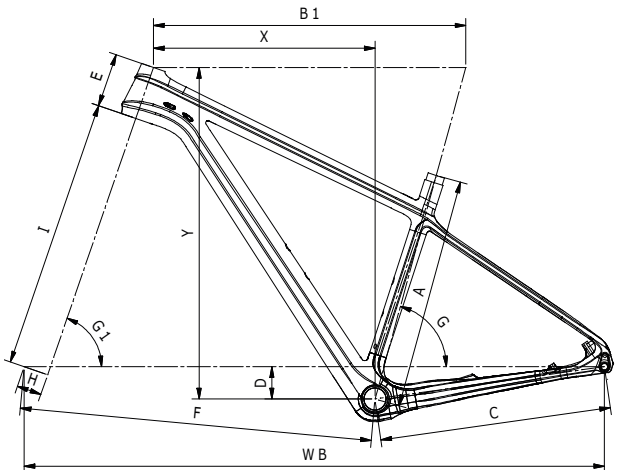

METHANOL 9.1 CV S - X0/GX EAGLE 1X12V

IMMAGINE A SCOPO INDICATIVO. Componenti e dettagli grafici potrebbero non corrispondere al modello reale.

CODICE	YPBI2
COLORE	2A - CK16/Nero lucido
TELAIO	Methanol CV S 29" carbonio HM monoscocca c/ Countervail, tubo sterzo conico 1.5", Pressfit BB92 (41x92mm), HDM FD, reggisella 27,2mm, PM 160mm, forcellini carbonio, 12x148mm BOOST, passaggio cavi interno compatibile Di2, misure 15,17,19,21"
VITI	viti Carbon-Ti AL7075-T6 a testa larga, Torx M5*14mm (15''> 2 pz -17,19,21">4pz), c/loghi Bianchi & Carbon-Ti
COLLARINO REGGISELLA	diam. 31,8mm
SERIE STERZO	Fsa Orbit C-40, NO.42/ACB-A, 1.1/8"-1.5" c/cap 4.3mm
FORCELLA	Fox 32 SC 29" Performance remote, corsa 100mm, GRIP comando remoto 2 posizioni, tubo sterzo conico 1.5", asse Kabolt 15x110mm, c/comando remoto per trasmissioni 1x
COMANDI	Sram GX Eagle 1x12v trigger
CAMBIO	Sram X01 Eagle 12v, gabbia lunga
GUARNITURA	Sram GX Eagle DUB 32T, pedivella Alu serie 7000, corona Direct Mount, linea catena 52mm compatibile BOOST, lungh pedivella: 170mm-15", 175mm-17/21"
MOVIMENTO CENTRALE	Sram DUB PressFit BB92, 41x92mm
CATENA	Sram GX Eagle 12v
PIGNONI	Sram XG-1275 12v, 10-12-14-16-18-21-24-28-32-36-42-50T
FRENI	Shimano XT M8100, c/adattatore ant. 180mm, pastiglie resina
DISCHI	Shimano RT-66, 6 fori, A:180mm & P:160mm
CERCHI/RUOTE	Crankbrothers Cobalt 1 29, asse passante ant. 15x110mm, post. 12x148mm, corpetto XD, cerchi alu 21mm UST tubeless

COPERTURE	Kenda Booster Pro 29x2.20, Tubeless Race compound, 120Tpi, pieghevole, ETRTO 56-622
ATTACCO MANUBRIO	Tec Cursus AL7050-T6 forgiato 3D, +/-7∫, 1.1/8", 31.8mm, lungh: 70mm-15'', 90mm-17/19", 100mm-21"
MANUBRIO	Tec Cursus flat, AL2014-T6 doppio spessore, largh 720mm, diam. 31,8mm, piega 9°
MANOPOLE / NASTRO	T-One T-GP43X, manopole silicone, lungh 130mm
REGGISELLA	Tec Cursus Carbon SB0, cannotto carbonio UD c/testa in lega forgiata, diam. 27.2mm, arretramento 0mm, lungh 350mm-15", 400mm-17/21"
SELLA	Fi'zi:k Taiga, forchetta S-alloy
PORTABORRACCIA	Elite Paron composit
BORRACCIA	Bianchi Loli 600ml custom

METHANOL 9.2 CV S - XT 1X12V

IMMAGINE A SCOPO INDICATIVO. Componenti e dettagli grafici potrebbero non corrispondere al modello reale.

CODICE	YPB64
COLORE	2A - CK16/Nero lucido
TELAIO	Methanol CV S 29" carbonio HM monoscocca c/ Countervail, tubo sterzo conico 1.5", Pressfit BB92 (41x92mm), HDM FD, reggisella 27,2mm, PM 160mm, forcellini carbonio, 12x148mm BOOST, passaggio cavi interno compatibile Di2, misure 15,17,19,21"
VITI	viti Carbon-Ti AL7075-T6 a testa larga, Torx M5*14mm (15''> 2 pz -17,19,21">4pz), c/loghi Bianchi & Carbon-Ti
COLLARINO REGGISELLA	diam. 31,8mm
SERIE STERZO	Fsa Orbit C-40, NO.42/ACB-A, 1.1/8"-1.5" c/cap 4.3mm
FORCELLA	Rock Shox SID SELECT 29" Solo Air 100mm c/comando remoto OneLoc, tubo sterzo alu conico 1.5, asse 15x110mm Maxle Stealth, steli 32mm, foderi magnesio, PM 160mm
COMANDI	Shimano XT SL- M8100R 12v
CAMBIO	Shimano XT RD-M8100-SGS Shadow Design + 12v, top normal, attacco diretto, max 10-51T
GUARNITURA	Shimano XT FC-M8100-1, 32T, linea catena 52mm, crank length: 170mm-15", 175mm-17/21"
MOVIMENTO CENTRALE	Sram DUB PressFit BB92 (41x92)
CATENA	Shimano CN-M7100, 12v
PIGNONI	Shimano CS-M7100-12, 10-51T
FRENI	Shimano XT M8100, c/adattatore ant. 180mm, pastiglie resina
DISCHI	Shimano SM-RT54 CL, diam. ant. 180mm & post. 160mm, Center Lock
CERCHI/RUOTE	Fulcrum Red Zone 700 29 AFS, asse passante ant. 15x110mm, post. 12x148mm, corpetto Shimano Microspline 12v
COPERTURE	Kenda Booster Pro 29x2.20, Tubeless Race compound, 120Tpi, pieghevole, ETRTO 56-622
ATTACCO MANUBRIO	Tec Cursus AL7050-T6 forgiato 3D, +/-7∫, 1.1/8", 31.8mm, lungh: 70mm-15'', 90mm-17/19", 100mm-21"
MANUBRIO	Tec Cursus flat, AL2014-T6 doppio spessore, largh 720mm, diam. 31,8mm, piega 9°
MANOPOLE / NASTRO	T-One T-GP43X, manopole silicone, lungh 130mm
REGGISELLA	Tec Cursus Carbon SB0, cannotto carbonio UD c/testa in lega forgiata, diam. 27.2mm, arretramento 0mm, lungh 350mm-15", 400mm-17/21"
SELLA	Fi'zi:k Taiga, forchetta S-alloy
PORTABORRACCIA	Elite Paron composit
BORRACCIA	Bianchi Loli 600ml custom

NITRON

POSIZIONAMENTO
MTB in carbonio race ready da 29" costruita con lo stesso DNA vincente della famiglia Methanol.

TERRENO D'USO
Gare XCO e percorsi XCM.

DESTINAZIONE D'USO
Per riders esperti che mirano ad una mtb race oriented con le caretteristiche tecniche dei modelli top ed un ottimo rapporto performance/prezzo.

CARATTERISTICHE PRINCIPALI
- Telaio full carbon con tecnologia Countervail®
- Geometria 29'' race ready con 4 taglie disponibili (S, M, L, XL)
- Perno passante posteriore BOOST 12x148mm
- Passaggio cavi interno compatibile per reggisella telescopico, compatibile con deragliatore Shimano Side-Swing
- Lunghezza carro posteriore 429mm

LEGGEREZZA ●●●●●●●○○○
MANEGGEVOLEZZA ●●●●●●●●●●
COMFORT ●●●●●●●○○○
REATTIVITÀ ●●●●●●●●●○

GEOMETRIA - PERFORMANCE

TAGLIE

		AB	1B	SC		DE		GG	1Y		XW	
S	15"	380	570	557	429	60	90	74°	69.5°	601	397	1079
M	17"	430	600	574	429	60	100	74°	69.5°	611	424	1110
L	19"	480	625	598	429	60	110	74°	69.5°	620	447	1135
XL	21"	530	645	619	429	60	120	74°	69.5°	629	464	1156

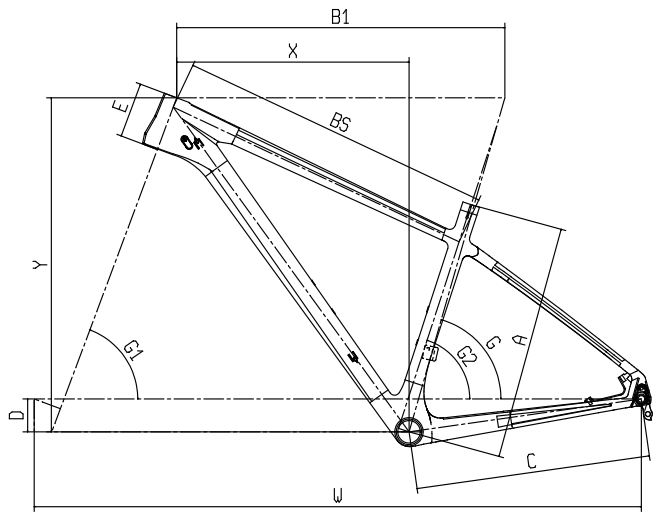

VELOCITÀ

La forcella con grafica abbinata assicura eccellenti capacità di assorbimento degli urti, con un peso ridotto. Con 100mm di escursione e remote lockout, Nitron è pronta a scendere a tutta velocità sui sentieri ed attaccare in salita, a seconda delle esigenze del rider.

COMPONENTI RACE-READY

La trasmissione della nuova Nitron presenta componenti race-ready dalla massima affidabilità. Un ulteriore dettaglio che rende la nuova Nitron ancor più versatile è il passaggio cavi interno per deragliatore Side-Swing 2x Shimano. Puoi scegliere la monocorona o la doppia a seconda delle tue esigenze.

PRECISIONE DI GUIDA

Costruito utilizzando l'avanzata tecnologia del carbonio Bianchi, il telaio Nitron utilizza profili dei tubi specificamente dimensionati, dal tubo sterzo ai foderi posteriori. Nitron offre uno straordinario rapporto rigidità-peso, precisione di guida ed ottimi livelli di comfort anche dopo diverse ore in sella. Con quattro diverse taglie disponibili (S, M , L, XL), c'è una misura perfetta per ciascuno. Il sistema telaio, composto da movimento centrale BB92, tubo sterzo conico e foderi posteriori ridotti da 429 mm con standard Boost 148, contribuisce a garantire il miglior trasferimento di potenza.

NITRON 9.1 - GX EAGLE 1X12SP

CODICE	YPBP7
COLORE	6U - CK16/Nero-Rosso lucido
TELAIO	Nitron 29" full carbon monoscocca, tubo sterzo conico 1.5", BB92, diam. reggisella 27,2mm, HDM FD, PM 160mm forcellini carbonio asse passante 12x148mm BOOST, passaggio cavi interno, misure 15-17-19-21"
COLLARINO REGGISELLA	MX-112C diam. 31,8mm
SERIE STERZO	Fsa Orbit C-40, NO.42/ACB-A, 1.1/8"-1.5" c/cap 4.3mm
FORCELLA	Fox 32 SC 29" Performance remote, corsa 100mm, GRIP comando remoto 2 posizioni, tubo terzo conico 1.5", asse 15x110mm, c/comando remoto per trasmissioni 1x
COMANDI	Sram GX Eagle 1x12v trigger c/collarino discrete
CAMBIO	Sram GX Eagle 12v gabbia lunga carbonio Type2.1
GUARNITURA	Sram GX Eagle DUB 32T, pedivelle serie AL7000, corona Direct Mount, linea catena 52mm compatibile BOOST, lungh pedivella: 170mm-15", 175mm-17/21"
MOVIMENTO CENTRALE	Sram DUB PressFit BB92, 41x92mm
CATENA	Sram GX Eagle 12v
PIGNONI	Sram XG-1275 12v, 10-12-14-16-18-21-24-28-32-36-42-50T
FRENI	Shimano BR-MT501, c/adattatore ant. 180mm, pastiglie resina, compatibile I-SPEC II
DISCHI	Shimano SM-RT54 CL, diam. ant. 180mm & post. 160mm, Center Lock, solo pastiglie resina
MOZZO ANT	Formula CL-811 per Center Lock, 32f, asse passante 15x110mm, cuscinetti sigillati
MOZZO POST	Formula CL-1481 per Center Lock, 32f, 12X148mm OLD, corpo XD, 4 cuscinetti sigillati, raggi j-bend
CERCHI/RUOTE	WTB KOM light i25 29", 32 fori, 622x25

COPERTURE	Kenda Booster Pro 29x2.20, Tubeless Race compound, 120Tpi, pieghevole, ETRTO 56-622
ATTACCO MANUBRIO	Tec Cursus AL7050-T6 forgiato 3D, +/-7∫, 1.1/8", 31.8mm, lungh: 70mm-15", 90mm-17/19", 100mm-21"
MANUBRIO	Tec Cursus flat, AL2014-T6 doppio spessore, largh 720mm, diam. 31,8mm, piega 9°
MANOPOLE / NASTRO	T-One Rock T-GP34 con collarino in lega, TPR, corpo interno in plastica
REGGISELLA	Tec Obvius, cannotto AL6061 c/testa in lega forgiata, diam. 27.2mm, arretramento 0mm, lungh 350mm-15", 400mm-17/21"
SELLA	Selle Royal Seta S1, forchetta manganese, 277x144mm

NITRON 9.2 - XT/SLX 1X12V

CODICE	YPBP4
COLORE	6U - CK16/Nero-Rosso lucido
TELAIO	Nitron 29" full carbon monoscocca, tubo sterzo conico 1.5", BB92, diam. reggisella 27,2mm, HDM FD, PM 160mm forcellini carbonio asse passante 12x148mm BOOST, passaggio cavi interno, misure 15-17-19-21"
COLLARINO REGGISELLA	MX-112C diam. 31,8mm
SERIE STERZO	Fsa Orbit C-40, NO.42/ACB-A, 1.1/8"-1.5" c/cap 4.3mm
FORCELLA	Rock Shox SID SELECT 29" Solo Air 100mm c/comando remoto OneLoc, tubo sterzo alu conico 1.5, asse 15x110mm Maxle Stealth, steli 32mm, foderi magnesio, PM 160mm
COMANDI	Shimano SLX 1x12v
CAMBIO	Shimano XT RD-M8100-SGS Shadow Design + 12v, top normal, attacco diretto, max 10-51T
GUARNITURA	Shimano XT FC-M8100-1, 32T, linea catena 52mm, lungh. pedivella: 170mm-15", 175mm-17/21"
MOVIMENTO CENTRALE	Sram DUB PressFit BB92 (41x92)
CATENA	Shimano CN-M7100, 12v
PIGNONI	Shimano CS-M7100-12, 10-51T
FRENI	Shimano BR-MT501, c/adattatore ant. 180mm, pastiglie resina, compatibile I-SPEC II
DISCHI	Shimano SM-RT54 CL, diam. ant. 180mm & post. 160mm, Center Lock, solo pastiglie resina
MOZZO ANT	Formula CL-811 per Center Lock, 32f, asse passante 15x110mm, cuscinetti sigillati
MOZZO POST	Shimano FH-MT510-B, Center Lock, 32f, asse passante 12x148mm, corpo ruotalibera Shimano 12v
CERCHI/RUOTE	WTB KOM light i25 29", 32 fori, 622x25

COPERTURE	Kenda Booster Pro 29x2.20, Tubeless Race compound, 120Tpi, pieghevole, ETRTO 56-622
ATTACCO MANUBRIO	Tec Obvius Alluminio 6061 forgiato 3D, +/-7°, 1.1/8", diam. 31.8mm, lungh: 70mm-15'', 80mm-17", 90mm-19/21"
MANUBRIO	Tec Obvius flat Alloy 6061-T6 DB, largh 720mm, diam. 31,8mm, 9° backsweep
MANOPOLE / NASTRO	T-One Rock T-GP34 con collarino in lega, TPR, corpo interno in plastica
REGGISELLA	Tec Obvius, cannotto AL6061 c/testa in lega forgiata, diam 27.2mm, arretramento 0mm, lungh: 350mm-15", 400mm-17/21"
SELLA	Selle Royal Seta S1, forchetta manganese, 277x144mm

NITRON 9.3 - XT/SLX 1X12V

CODICE	YPBP5
COLORE	6U - CK16/Nero-Rosso lucido, 7G Grigio chiaro/Nero-Rosso lucido
TELAIO	Nitron 29" full carbon monoscocca, tubo sterzo conico 1.5", BB92, diam. reggisella 27,2mm, HDM FD, PM 160mm forcellini carbonio asse passante 12x148mm BOOST, passaggio cavi interno, misure 15-17-19-21"
COLLARINO REGGISELLA	MX-112C diam. 31,8mm
SERIE STERZO	Fsa Orbit C-40, NO.42/ACB-A, 1.1/8"-1.5" c/cap 4.3mm
FORCELLA	Rock Shox Judy Gold RL 29" Solo Air 100mm c/comando remoto OneLoc, tubo sterzo conico 1.5, 15x110mm Maxle stealth, steli 30mm, foderi magnesio, PM 160mm
COMANDI	Shimano SLX 1x12v
CAMBIO	Shimano XT RD-M8100-SGS Shadow Design + 12v, top normal, attacco diretto, max 10-51T
GUARNITURA	Shimano FC-MT610 32T, linea catena 52mm, lungh. pedivella: 170mm-15", 175mm-17/21"
MOVIMENTO CENTRALE	Sram DUB PressFit BB92 (41x92)
CATENA	Shimano CN-M7100, 12v
PIGNONI	Shimano CS-M7100-12, 10-51T
FRENI	Shimano BR-MT200, c/adattatore ant 180mm, pastiglie resina
DISCHI	Shimano SM-RT10 CL, diam. ant. 180mm & post 160mm, Center Lock, solo pastiglie resina
MOZZO ANT	Formula CL-811 per Center Lock, 32f, asse passante 15x110mm, cuscinetti sigillati
MOZZO POST	Shimano FH-MT510-B, Center Lock, 32f, asse passante 12x148mm, corpo ruotalibera Shimano 12v

CERCHI/RUOTE	WTB KOM light i25 29", 32 fori, 622x25
COPERTURE	Kenda Booster Pro 29x2.20, Tubeless Race compound, 120Tpi, pieghevole, ETRTO 56-622
ATTACCO MANUBRIO	Tec Obvius alluminio 6061 forgiato 3D, +/-7°, 1.1/8", diam. 31.8mm, lungh: 70mm-15", 80mm-17", 90mm-19/21"
MANUBRIO	Tec Obvius flat Alloy 6061-T6 DB, largh 720mm, diam. 31,8mm, 9° backsweep
MANOPOLE / NASTRO	T-One Rock T-GP34 con collarino in lega, TPR, corpo interno in plastica
REGGISELLA	Tec Obvius, cannotto AL6061 c/testa in lega forgiata, diam. 27.2mm, arretramento 0mm, lungh 350mm-15", 400mm-17/21"
SELLA	Selle Royal Seta S1, forchetta manganese, 277x144mm

NITRON 9.4 - NX EAGLE 1X12V

IMMAGINE A SCOPO INDICATIVO. Componenti e dettagli grafici potrebbero non corrispondere al modello reale.

CODICE	YPB07
COLORE	6U - CK16/Nero-Rosso lucido, 5L - Nero/Grafite-Rosso opaco
TELAIO	Nitron 29" full carbon monoscocca, tubo sterzo conico 1.5", BB92, diam. reggisella 27,2mm, HDM FD, PM 160mm forcellini carbonio asse passante 12x148mm BOOST, passaggio cavi interno, misure 15-17-19-21"
COLLARINO REGGISELLA	MX-112C diam. 31,8mm
SERIE STERZO	Fsa Orbit C-40, NO.42/ACB-A, 1.1/8"-1.5" c/cap 4.3mm
FORCELLA	Rock Shox Judy Silver TK 29" Solo Air 100mm c/comando remoto PopLoc, tubo sterzo conico 1.5, 15x110mm Maxle stealth, steli 30mm, foderi magnesio, PM 160mm
COMANDI	Sram SX Eagle 1x12v trigger
CAMBIO	Sram NX Eagle 12v gabbia lunga
GUARNITURA	Sram X1 1000 Eagle DUB 32T, corona acciaio Direct Mount, linea catena 52mm compatibile BOOST, lungh. pedivella: 170mm-15", 175mm-17/21"
MOVIMENTO CENTRALE	Sram DUB PressFit BB92, 41x92mm
CATENA	Sram SX Eagle 12v
PIGNONI	Sram PG1210 12v, 11-50T
FRENI	Shimano BR-MT200, c/adattatore ant. 180mm, pastiglie resina
DISCHI	Shimano SM-RT10 CL, diam. ant. 180mm & post. 160mm, Center Lock, solo pastiglie resina

MOZZO ANT	Shimano HB-MT400-B per Center Lock, 32f, asse passante 15x110mm
MOZZO POST	Shimano FH-MT400-B per Center Lock, 32f, 12x148mm BOOST
CERCHI/RUOTE	WTB KOM light i25 29", 32 fori, 622x25
COPERTURE	Kenda Booster Pro 29x2.20, Tubeless Race compound, 120Tpi, pieghevole, ETRTO 56-622
ATTACCO MANUBRIO	Tec Obvius alluminio 6061 forgiato 3D, +/-7°, 1.1/8", diam. 31.8mm, lungh: 70mm-15'', 80mm-17", 90mm-19/21"
MANUBRIO	Tec Obvius flat Alloy 6061-T6 DB, largh 720mm, diam. 31,8mm, 9° backsweep
MANOPOLE / NASTRO	T-One Rock T-GP34 con collarino in lega, TPR, corpo interno in plastica
REGGISELLA	Tec Obvius, cannotto AL061 c/testa in lega forgiata, diam 27.2mm, arretramento 0mm, lungh: 350mm-15", 400mm-17/21"
SELLA	Selle Royal Seta S1, forchetta manganese, 277x144mm

MAGMA

POSIZIONAMENTO
Il modello ideale per entrare nel mondo Bianchi MTB.

TERRENO D'USO
Salite o discese non estreme e percorsi sterrati.

DESTINAZIONE D'USO
Modello per tutti, sia per i biker più giovani sia per chi approccia l'off-road per la prima volta. Per lo Sport, il commuting e il turismo.

CARATTERISTICHE TECNICHE
- Telaio in alluminio AL6061 con ruote da 29"
- Geometria OFF ROAD Sport per ruote da 29"
- Due versioni telaio 29'' (BOOST QR 141mm & 135mm QR)
- Attacco pinza freno sul fodero basso PM 160mm
- Deragliatore HDM side swing (per BOOST QR 141mm)
- Deragliatore Low clamp FD bottom pull (per 135mm QR)
- Compatibile parafanghi e portapacchi

LEGGEREZZA ●●●●●●○○○○
MANEGGEVOLEZZA ●●●●●●●●○○
COMFORT ●●●●●●●●●●
REATTIVITÀ ●●●●●●●○○○

GEOMETRIA - OFF ROAD

TAGLIE

		A	B1	C	D	E	F	G	G1	H	I	X	Y	WB
S	15"	380	570	460	60	100	658	74°	69.5°	51	500	394	609	1112
M	17"	430	590	460	60	110	672	73.5°	69.5°	51	500	407	616	1126
L	19"	480	615	460	60	120	698	73.5°	69.5°	51	500	430	626	1152
XL	21"	530	635	460	60	130	719	73.5°	69.5°	51	500	447	635	1172

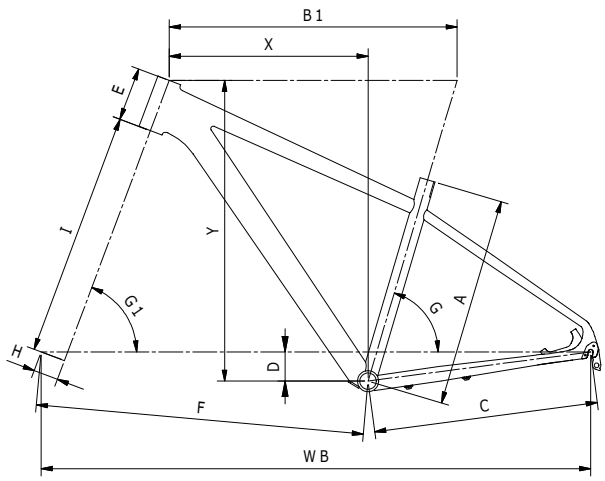

MAGMA 9S - SX EAGLE 1X12V FOR EUROPE

CODICE	YPBI1J
COLORE	6K - CK16/Nero-Bianco lucido, 6B - Nero/CK16-Bianco lucido
TELAIO	Magma 29 alu, 1.1/8" HT, BSA 68mm, diam. reggisella 27,2mm, deragl. HDM tiro basso o Side-Swing, PM 160mm, BOOST 9x141mm QR, passaggio cavi interno, misure 15-17-19-21"
COLLARINO REGGISELLA	339QX diam. 31,8mm, morsetto e leva in lega
SERIE STERZO	Fsa TH888 calotte in acciaio forgiato ID diam.34mm, stack height 12,8+11=23,8mm, c/cap 15mm
FORCELLA	Rock Shox 30 Silver TK 29" Solo Air, 100mm c/comando remoto PopLoc, tubo terzo 1.1/8" Alu, asse QR 9mm, steli 30mm, foderi magnesio, PM 160mm
COMANDI	Sram SX Eagle 1x12v trigger
CAMBIO	Sram SX Eagle 12v, gabbia lunga
GUARNITURA	Sram X1 1000 Eagle DUB 32T, corona acciaio Direct Mount, linea catena 52mm compatibile BOOST, lungh. pedivella: 170mm-15", 175mm-17/21"
MOVIMENTO CENTRALE	Sram DUB Bsa
CATENA	Sram SX Eagle 12v
PIGNONI	Sram PG1210 12v, 11-50T
FRENI	Shimano BR-MT201, pastiglie resina
DISCHI	Shimano SM-RT10 160mm, Center Lock, solo pastiglie resina
MOZZO ANT	Formula CL-1420 per Center Lock, 32f 100mm OLD, sfere libere, lungh asse 108mm, c/QR
MOZZO POST	Shimano FH-MT200-B per Center Lock, 32f, 141mm BOOST

CERCHI/RUOTE	AlexRims DP2.5, 622x25c, 32h, valvola Presta
COPERTURE	Kenda Booster 29x2.20, DTC compound, 30Tpi, cerchietto rigido, ETRTO 56-622
ATTACCO MANUBRIO	Tec Obvius alloy6061 forgiato 3D anodizzato sabbiato, +/-7°, 1.1/8", diam. 31.8mm, lungh: 80mm-15/17", 90mm-19/21"
MANUBRIO	Tec Obvius flat Alloy 6061-T6 DB, largh 720mm, diam. 31,8mm, 9° backsweep
MANOPOLE / NASTRO	T-one T-GP48B, pezzo unico, materiale TPR, 130mm
REGGISELLA	Tec, cannotto AL2014, testa in lega, diam. 27,2mm, arretramento 0mm, lungh: 350mm
SELLA	Tec Rector, largh 140mm, forchetta acciaio, rivestimento PVC soft touch

6B - Nero/CK16-Bianco lucido

MAGMA 9.0 - DEORE 2X10SP

CODICE	YPBR9J
COLORE	6K - CK16/Nero-Bianco lucido
TELAIO	Magma 29 alu, 1.1/8" HT, BSA 68mm, diam. reggisella 27,2mm, deragl. HDM tiro basso o Side-Swing, PM 160mm, BOOST 9x141mm QR, passaggio cavi interno, misure 15-17-19-21"
COLLARINO REGGISELLA	339QX diam. 31,8mm, morsetto e leva in lega
SERIE STERZO	Fsa TH888 calotte in acciaio forgiato ID diam.34mm, stack height 12,8+11=23,8mm, c/cap 15mm
FORCELLA	SR Suntour XCR32 RL-R DS 29" 100mm c/Lockout remoto, tubo sterzo acciaio 1.1/8", testa in lega, molla elicoidaÚe c/ regolaz. precarico, steli acciaio 32mm, foderi magnesio c/ PM 160mm, QR 9mm
COMANDI	Shimano Deore SL-M6000 2x10v
CAMBIO	Shimano Deore RD-M6000-GS Shadow Plus Design 10v, attacco diretto, max 11-42T
DERAGLIATORE	Shimano Deore HDM FD-M6020-D, Side-Swing, 66/69°, per 34/38T c/capacità 10T
GUARNITURA	Shimano FC-MT500-B2 36x26T, compatibile BOOST, lungh pedivella: 170mm-15/17", 175mm-19/21"
MOVIMENTO CENTRALE	Shimano SM-BB52
CATENA	Kmc X10 finitura EPT
PIGNONI	Shimano CS-HG500-10, 11-13-15-18-21-24-28-32-37-42T
FRENI	Shimano BR-MT200, pastiglie resina
DISCHI	Shimano SM-RT10, 160mm fronte & retro, Center Lock, solo pastiglie resina
MOZZO ANT	Formula CL-1420 per Center Lock, 32f 100mm OLD, sfere libere, lungh asse 108mm, c/QR
MOZZO POST	Shimano FH-MT200-B per Center Lock, 32f, 141mm BOOST
CERCHI/RUOTE	AlexRims DP2.5, 622x25c, 32h, valvola Presta
COPERTURE	Kenda Booster 29x2.20, DTC compound, 30Tpi, cerchietto rigido, ETRTO 56-622
ATTACCO MANUBRIO	Tec Obvius alloy6061 forgiato 3D anodizzato sabbiato, +/-7°, 1.1/8", diam. 31.8mm, lungh: 80mm-15/17", 90mm-19/21"
MANUBRIO	Tec Obvius flat Alloy 6061-T6 DB, largh 720mm, diam. 31,8mm, 9° backsweep
MANOPOLE / NASTRO	T-one T-GP48B, pezzo unico, materiale TPR, 130mm
REGGISELLA	Tec, cannotto AL2014, testa in lega, diam. 27,2mm, arretramento 0mm, lungh: 350mm
SELLA	Tec Rector, largh 140mm, forchetta acciaio, rivestimento PVC soft touch

MAGMA 9.2 - ALIVIO/ALTUS 3X9V

CODICE	YPBW2
COLORE	6K - CK16/Nero-Bianco lucido MB - Nero/Argento-Giallo opaco
TELAIO	Magma 29" alu, tubo sterzo 1,1/8", BSA 68mm, diam. reggisella 27,2mm, deragl. collarino basso diam. 31,8mm, tiro basso o Side-Swing, PM 160mm, forcellini 9x135mm QR, passaggio cavi interno, misure 15-17-19-21"
COLLARINO REGGISELLA	339QX diam. 31,8mm, morsetto e leva in lega
SERIE STERZO	Fsa TH888 calotte in acciaio forgiato ID diam.34mm, stack height 12,8+11=23,8mm, c/cap 15mm
FORCELLA	SR Suntour XCM HLO DS 29" 100mm, c/HLO Hydraulic lockout, tubo sterzo 1.1/8", testa in lega, molla elicoidale c/ regolaz. precarico, steli 30mm acciaio, foderi in lega c/PM 160mm, QR 9mm
COMANDI	Shimano SL-M2010 3x9v
CAMBIO	Shimano Alivio RD-M4000-SGS 9sp, top-normal shadow design, attacco diretto, massimo 36T
DERAGLIATORE	Shimano FD-M2000 fascetta bassa diam. 31,8mm, doppio tiro, 66/69°, per 40T c/capacità 18T, CL 50mm
GUARNITURA	Shimano FC-MT101 40x30x22T, lungh. pedivella: 170mm-15/17", 175mm-19/21"
MOVIMENTO CENTRALE	Shimano BB-UN100, Asse LL123 (122,5mm)
CATENA	Kmc HV900 9v
PIGNONI	Shimano HG200-9, 11-13-15-17-20-23-26-30-36T
FRENI	Shimano BR-MT200, pastiglie resina
DISCHI	Shimano SM-RT10, 160mm fronte & retro, Center Lock, solo pastiglie resina

MOZZO ANT	Formula CL-1420 per Center Lock, 32f 100mm OLD, sfere libere, lungh asse 108mm, c/QR
MOZZO POST	Formula CL-1422 per Center Lock, 32f, 135mm OLD, sfere libere, lungh asse 145mm, c/QR
CERCHI/RUOTE	AlexRims DP2.5, 622x25c, 32h, valvola Presta
COPERTURE	Kenda Booster 29x2.20, DTC compound, 30Tpi, cerchietto rigido, ETRTO 56-622
ATTACCO MANUBRIO	Tec alloy 6061 forgiato 3D, +/-7°, 1.1/8", diam. 31.8mm, lungh: 80mm-15/17", 90mm-19/21"
MANUBRIO	Tec PG Alloy 6061, largh 700mm, diam. 31,8mm, rise 15mm, arretramento 9°
MANOPOLE / NASTRO	T-one T-GP48B, pezzo unico, materiale TPR, 130mm
REGGISELLA	Tec, cannotto AL2014, testa in lega, diam. 27,2mm, arretramento 0mm, lungh: 350mm
SELLA	Tec Rector, largh 140mm, forchetta acciaio, rivestimento PVC soft touch

DUEL

POSIZIONAMENTO
Il modello ideale per entrare nel mondo Bianchi MTB con grafiche che richiamano la famosa serie "Ragno" degli anni '90.

TERRENO D'USO
Asfalto, salite o discese non estreme, sterrati

DESTINAZIONE D'USO
Modello per tutti, sia per i biker più giovani sia per chi approccia l'off-road per la prima volta.

CARATTERISTICHE PRINCIPALI
- Telaio in alluminio 27.5" & 29" con geometria off-road
- Serie sterzo semi-integrata
- Attacco pinza freno standard IS
- QR 135mm
- Predisposizione per portapacchi e parafanghi

LEGGEREZZA ●●●●●●○○○○
MANEGGEVOLEZZA ●●●●●●●●○○
COMFORT ●●●●●●●●●●
REATTIVITÀ ●●●●●●●○○○

GEOMETRIA - 27.5"

TAGLIE

		A	B1	BS	C	D	E	G	G1	Y	X
XS	13"	340	535	539	440	50	110	73.5°	70°	591	360
S	15"	380	560	552	440	50	110	73.5°	71°	595	384
M	17"	430	580	563	440	50	120	73.5°	70°	605	401
L	19"	480	605	582	440	50	125	73.5°	71°	609	424
XL	21"	530	625	601	440	50	130	73.5°	71°	614	443

GEOMETRIA - 29"

TAGLIE

		A	B1	BS	C	D	E	G	G1	Y	X
XS	15"	380	565	560	460	60	100	74°	70°	601	393
S	17"	430	590	574	460	60	110	73.5°	71°	615	408
M	19"	480	610	588	460	60	120	73.5°	71°	625	425
L	21"	530	630	605	460	60	130	73.5°	71°	634	442

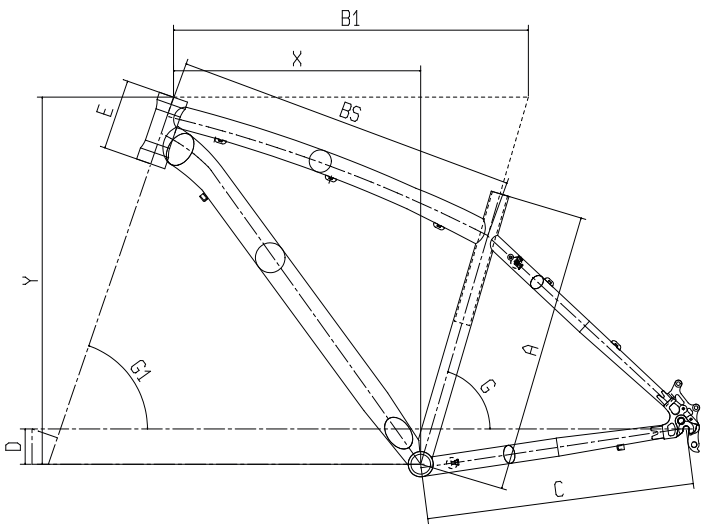

DUEL 29S - ACERA/ALTUS 3X9V HYDR. BRAKE

CODICE	YPBC8
COLORE	8L - Nero/CK16-Viola opaco, 8Y - Nero/Giallo-Viola opaco
TELAIO	Duel 29" alu, tubo sterzo 1.1/8", BSA 68mm, diam. reggisella 27,2mm, diam. piantone 31,8mm, deragliatore top pull, attacco pinza INTL 160mm, forcellini 9x135mm QR, passaggio cavi esterno, misure 15-17-19-21"
COLLARINO REGGISELLA	339QX diam. 31,8mm, morsetto e leva in lega
SERIE STERZO	Fsa TH888 calotte in acciaio forgiato ID diam.34mm, stack height 12,8+11=23,8mm, c/cap 15mm
FORCELLA	SR Suntour XCM HLO DS 29" 100mm, c/HLO Hydraulic lockout, tubo sterzo 1.1/8", testa in lega, molla elicoidale c/ regolaz. precarico, steli 30mm acciaio, foderi in lega c/PM 160mm, QR 9mm
COMANDI	Shimano SL-M2010 3x9v
CAMBIO	Shimano Acera RD-M3000 9v, top-normal, direct attachment, max 11-36T
DERAGLIATORE	Shimano FD-M2000 fascetta bassa diam. 31,8mm, doppio tiro, 66/69°, per 40T c/capacità 18T, CL 50mm
GUARNITURA	Shimano FC-MT101 40x30x22T, lungh. pedivella: 170mm-15/17", 175mm-19/21"
MOVIMENTO CENTRALE	Shimano BB-UN100, Asse LL123 (122,5mm)
CATENA	Kmc HV900 9v
PIGNONI	Shimano HG200-9, 11-13-15-17-20-23-26-30-36T
FRENI	Shimano BR-M200, c/adattatore post. IS 160mm, pastiglie resina
DISCHI	Shimano SM-RT10, 160mm fronte & retro, Center Lock, solo pastiglie resina

MOZZO ANT	Formula CL-1420 per Center Lock, 32f 100mm OLD, sfere libere, lungh asse 108mm, c/QR
MOZZO POST	Formula CL-1422 per Center Lock, 32f, 135mm OLD, sfere libere, lungh asse 145mm, c/QR
CERCHI/RUOTE	AlexRims DP2.5, 622x25c, 32h, valvola Presta
COPERTURE	Kenda Booster 29x2.20, DTC compound, 30Tpi, cerchietto rigido, ETRTO 56-622
ATTACCO MANUBRIO	Tec alloy 6061 forgiato 3D, +/-7°, 1.1/8", diam. 31.8mm, lungh: 80mm-15/17", 90mm-19/21"
MANUBRIO	Tec PG Alloy 6061, largh 700mm, diam. 31,8mm, rise 15mm, arretramento 9°
MANOPOLE / NASTRO	T-one T-GP48B, pezzo unico, materiale TPR, 130mm
REGGISELLA	Tec cannotto AL2014, testa in lega, diam. 27.2mm, arretramento 0mm, lungh: 300mm-15", 350mm-17/21"
SELLA	Tec Rector, largh 140mm, forchetta acciaio, rivestimento PVC soft touch

DUEL 27S - ACERA/ALTUS 3X9V HYDR. BRAKE

IMMAGINE A SCOPO INDICATIVO. Componenti e dettagli grafici potrebbero non corrispondere al modello reale.

CODICE	YPBC7
COLORE	8L - Nero/CK16-Viola opaco, 8Y - Nero/Giallo-Viola opaco
TELAIO	Duel 27,5" alu, serie sterzo 1.1/8", BSA 68mm, reggisella diam. 27,2mm, piantone diam. 31,8mm, deragliatore tiro alto, attacco pinza INTL 160mm, forcellini 9x135mm QR, attacchi V-Brake, passaggio cavi esterno, misure 15-17-19-21"
COLLARINO REGGISELLA	339QX diam. 31,8mm, morsetto e leva in lega
SERIE STERZO	Fsa TH888 calotte in acciaio forgiato ID diam.34mm, stack height 12,8+11=23,8mm, c/cap 15mm
FORCELLA	SR Suntour XCM HLO DS 27,5" 100mm, con HLO Hydraulic Lockout, tubo sterzo 1.1/8", testa in lega, mola elicoildale c/regolazione precarico, steli 30mm, foderi in lega c/PM 160mm, 9mm QR
COMANDI	Shimano SL-M2010 3x9v
CAMBIO	Shimano Acera RD-M3000 9v, top-normal, direct attachment, max 11-36T
DERAGLIATORE	Shimano FD-M2000 fascetta bassa diam. 31,8mm, doppio tiro, 66/69°, per 40T c/capacità 18T, CL 50mm
GUARNITURA	Shimano FC-MT101 40x30x22T, lungh. pedivella: 170mm-15/17", 175mm-19/21"
MOVIMENTO CENTRALE	Shimano BB-UN100, Asse LL123 (122,5mm)
CATENA	Kmc HV900 9v
PIGNONI	Shimano HG200-9, 11-13-15-17-20-23-26-30-36T
FRENI	Shimano BR-M200, c/adattatore post. IS 160mm, pastiglie resina
DISCHI	Shimano SM-RT10, 160mm fronte & retro, Center Lock, solo pastiglie resina
MOZZO ANT	Formula CL-1420 per Center Lock, 32f 100mm OLD, sfere libere, lungh asse 108mm, c/QR
MOZZO POST	Formula CL-1422 per Center Lock, 32f, 135mm OLD, sfere libere, lungh asse 145mm, c/QR

CERCHI/RUOTE	AlexRims DP2.5, 584x25c, 32f, valvola Presta
COPERTURE	Kenda Booster 27,5x2.2, DTC compound, 30Tpi, cerchietto rigido, ETRTO 56-584
ATTACCO MANUBRIO	Tec alloy 6061 forgiato 3D, +/-7°, 1.1/8", diam. 31.8mm, lungh: 80mm-15/17", 90mm-19/21"
MANUBRIO	Tec PG Alloy 6061, largh 700mm, diam. 31,8mm, rise 15mm, arretramento 9°
MANOPOLE / NASTRO	T-one T-GP48B, pezzo unico, materiale TPR, 130mm
REGGISELLA	Tec cannotto AL2014, testa in lega, diam. 27.2mm, arretramento 0mm, lungh: 300mm-15", 350mm-17/21"
SELLA	Tec Rector, largh 140mm, forchetta acciaio, rivestimento PVC soft touch

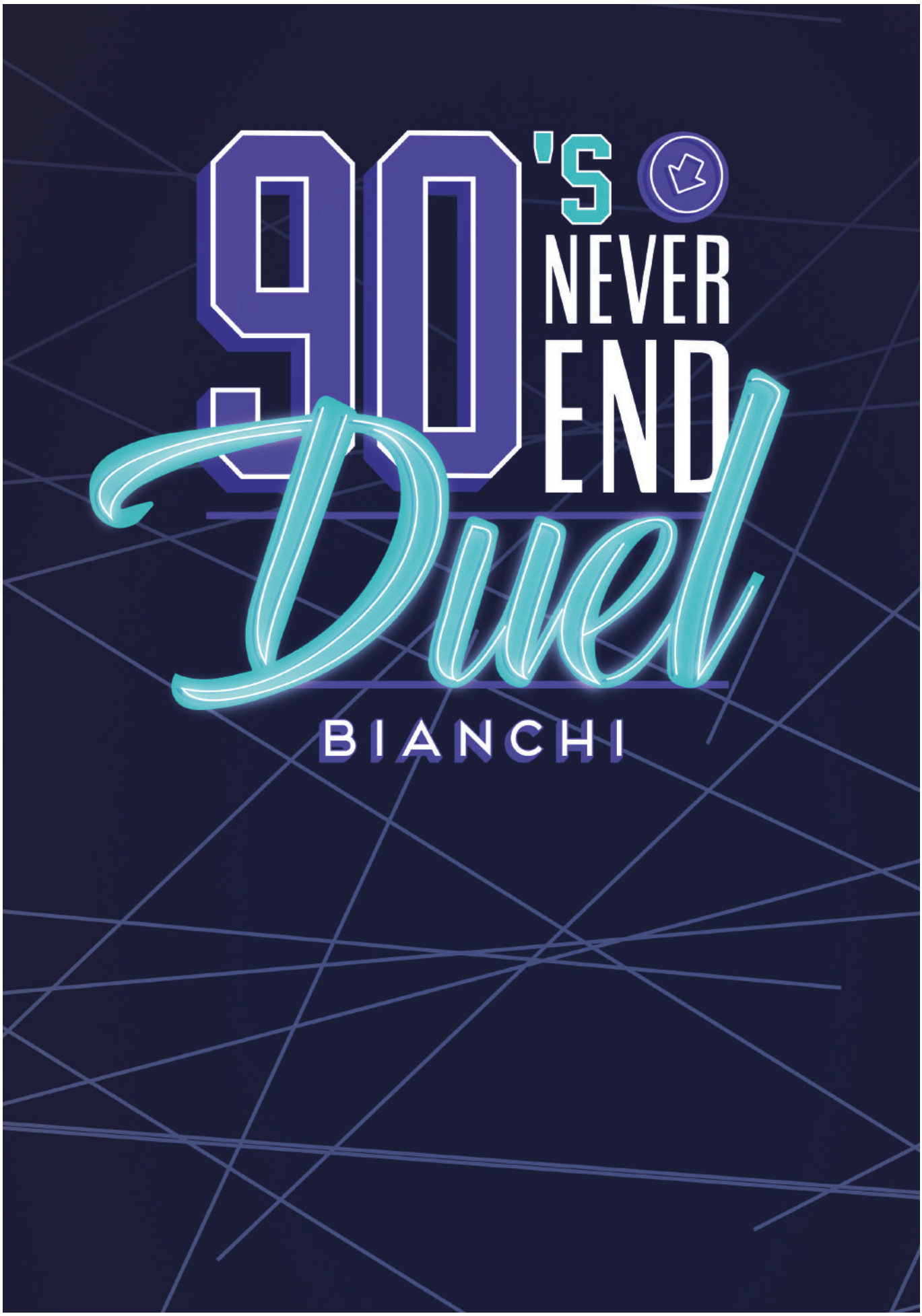
90's
NEVER
END
Duel
BIANCHI

E-BIKES+

E-ROAD / GRAVEL
E-MTB
E-CITY

Bianchi
LIF-e

E-ROAD / GRAVEL

ARIA E-ROAD
IMPULSO E-ROAD

ARIA E-ROAD

POSIZIONAMENTO
Modello E-road leggero in carbonio, con profili aerodinamici.

TERRENO D'USO
Strada, percorsi collinari veloci e salite impagnative.

DESTINAZIONE D'USO
Ciclisti polivalenti che desiderano affrontare anche lunghe distanze, beneficiando di un'extra potenza, e quindi di maggiore velocità.

CARATTERISTICHE PRINCIPALI
- Telaio e forcella in carbonio con forme aerodinamiche
- Reggisella full carbon con testa regolabile e reversibile
- Motore elettrico dal peso e dalle dimensioni ridotte
- App dedicata per smartphone
- 7 taglie: 47, 50, 53, 55, 57, 59 e 61cm
- Peso: 11,9 kg (misura 55)
- Geometria racing

AUTONOMIA - BATTERIA 250WH
Batteria da 250Wh
Fino a 1.200 metri di dislivello.
L'autonomia può essere incrementata con la batteria esterna Xtra Power da 250W

TEMPI DI RICARICA
Completa **3.5/4h**

ASSISTENZA (%)
Eco (Green) **30%**
Comfort (Orange) **60%**
Power (Red) **100%**

POWERED BY
IPD V2
Inner Power Drive

GEOMETRIA - RACING

MIS-SLP									
A1	AS	B1	BS	C	D	E	G	G1	W
470	450	515	497	437	68	120	74.5°	70°	1016
500	470	525	508	437	68	125	74.5°	70.5°	1022
520	490	535	519	440	68	130	74°	70.5°	1030
550	520	550	534	440	68	145	73.5°	71.5°	1031
570	540	560	546	440	68	155	73.5°	72°	1036
590	570	575	562	443	68	175	73°	72°	1049
610	590	585	572	443	68	185	72.5°	72.5°	1049
630	610	595	581	443	68	210	72.5°	72.5°	1058

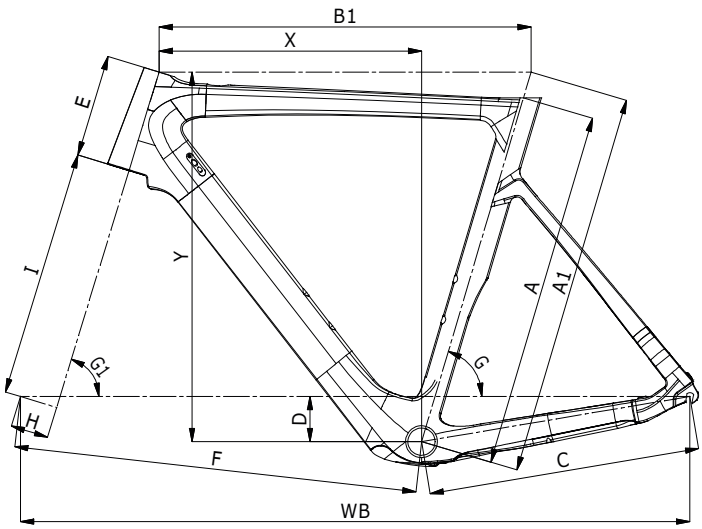

ARIA E-ROAD - ULTEGRA DI2 11V COMPACT

CODICE	YPBN9
COLORE	2A - CK16/Nero lucido
TELAIO	Aria E-Road Disc carbonio, compatibile trasmissioni meccaniche/elettroniche, mov. centrale PressFit 86,5x41mm, serie sterzo 1.4"-1.1/8", collarino reggisella integrato, forcellini full carbon, flat mount, QR system, OLD 135mm, misure 47-50-53-55-57-59-61cm
COLLARINO REGGISELLA	incluso nel telaio
SERIE STERZO	Fsa Orbit C-33, NO.44E, 1.1/8"›1.4", cuscinetti ACB in acciaio 45°/45°, c/cap 15mm per tubo sterzo 47mm/52mm OD
FORCELLA	Bianchi Full Carbon 1.4"›1.1/8" testa con disegno integrato, attacco pinza disco flat mount, asse passante 12x100mm
COMANDI	Shimano Ultegra Di2 ST-R8070 2x11v
CAMBIO	Shimano Ultegra Di2 RD-R8050 GS 11v, top normal shadow design, attacco diretto, Max 34T
DERAGLIATORE	Shimano Ultegra Di2 FD-R8050, a saldare
CAVI ELETTRICI	Shimano Junction-A SM-EW90-A Dura-Ace Di2, E-Tube porta X3, porta ricarica X1
CARICABATTERIE	Shimano caricabatterie SM-BCR2, con cavo per usb
GUARNITURA	Shimano Ultegra FC-R8000 52x36T, Hollowtech II, lungh pedivella: 170mm-47/53cm, 172.5mm-55/59cm, 175mm-61cm
MOVIMENTO CENTRALE	Shimano SM-BB72-41B, PressFit
CATENA	Shimano Ultegra CN-HG701-11, 11v

PIGNONI	Shimano 105 CS-R7000, 11-12-13-14-16-18-20-22-25-28-32T
FRENI	Shimano BR-R8070 freni a disco idraulici, pinze flat mount
LEVE FRENO	incluse nei comandi
DISCHI	Shimano SM-RT86, diam. 160mm
CERCHI/RUOTE	Vision Trimax Alloy disc, c/unità motore mozzo posteriore Ebikemotion X35
COPERTURE	Vittoria Rubino Pro G2.0 Graphene 700x28, 150TPI, pieghevole, nero
ATTACCO MANUBRIO	Reparto Corse Alluminio 6061 forgiato 3D, angolo -8°, 1.1/8", lungh: 90mm-47/50cm, 100mm-53cm, 110mm-55/57cm, 120mm-59cm, 130mm-61cm
MANUBRIO	Reparto Corse Aero Compact, alloy 6061 diam. 31,8mm, reach 74mm, drop 116mm, largh: 400mm-47/53cm, 420mm-55/59cm, 440mm-61cm
MANOPOLE / NASTRO	La Spirale Ribbon cork c/tappi carbon look c/logo Bianchi
REGGISELLA	Aria Full Carbon Aero, testa con testa regolabile e reversibile +/- 35mm; lungh: 250mm-44cm, 300mm-47/50cm, 350mm-53/61cm
SELLA	Selle Royal Seta S1, forchetta acciaio, 278x144mm
PORTABORRACCIA	Elite Cannibal XC, fibra di vetro, entrata laterale
BORRACCIA	Bianchi Loli 600ml
UNITA' MOTORE	Ebikemotion X35 system: unità motore 250W nel mozzo post., batteria integrata 250Wh e comando remoto iWOC One

POTENZA QUANDO VUOI

Bianchi ha integrato l'interfaccia iWOC One, indicante anche i livelli di carica della batteria, all'interno del tubo orizzontale.

La porta di ricarica, resistente alle intemperie, è posizionata discretamente sulla superficie superiore del tubo obliquo, vicino all'incrocio con il tubo verticale, rendendo semplice l'operazione di ricarica.

Compreso tra il pacco pignoni ed il freno a disco posteriore, il motore è virtualmente nascosto.

ARIA E-ROAD - ULTEGRA 11V COMPACT

CODICE	YPBN8
COLORE	2A - CK16/Nero lucido
TELAIO	Aria E-Road Disc carbonio, compatibile trasmissioni meccaniche/elettroniche, mov. centrale PressFit 86,5x41mm, serie sterzo 1.4"-1.1/8", collarino reggisella integrato, forcellini full carbon, flat mount, QR system, OLD 135mm, misure 47-50-53-55-57-59-61cm
COLLARINO REGGISELLA	incluso nel telaio
SERIE STERZO	Fsa Orbit C-33, NO.44E, 1.1/8"›1.4", cuscinetti ACB in acciaio 45°/45°, c/cap 15mm per tubo sterzo 47mm/52mm OD
FORCELLA	Bianchi Full Carbon 1.4"›1.1/8" testa con disegno integrato, attacco pinza disco flat mount, asse passante 12x100mm
COMANDI	Shimano Ultegra ST-R8020 2x11v, freni a discoidraulici, Shimano Ultegra ST-R8025 2x11sp levedi dimensione ridotta per taglie 47/53cm
CAMBIO	Shimano Ultegra RD-R8000 GS 11v, top normal shadow design, attacco diretto, minimo rapporto compatibile 28-34T
DERAGLIATORE	Shimano Ultegra FD-R8000, tiro basso, a saldare, 61-66°, corona max 46/53T, CL: 43,5mm
BATTERIA	Ebikemotion X35 batteria integrata 250Wh
GUARNITURA	Shimano Ultegra FC-R8000 52x36T, lungh pedivella: 165mm-44cm, 170mm-47/53cm, 172.5mm-55/59cm, 175mm-61cm
MOVIMENTO CENTRALE	Shimano SM-BB72-41B, PressFit
CATENA	Shimano Ultegra CN-HG701-11, 11v
PIGNONI	Shimano 105 CS-R7000, 11-12-13-14-16-18-20-22-25-28-32T
FRENI	Shimano BR-R8070 freni a disco idraulici, pinze flat mount

LEVE FRENO	incluse nei comandi
DISCHI	Shimano SM-RT86, diam. 160mm
CERCHI/RUOTE	Vision Trimax alloy disc, mozzo post. c/unità motore Ebikemotion X35
COPERTURE	Vittoria Rubino IV 700x28, 60TPI, pieghevole, G2.0Graphene, nero
ATTACCO MANUBRIO	Reparto Corse alluminio 6061 forgiato 3D, angolo - 8°, 1.1/8", lungh: 90mm-47/50cm, 100mm-53cm, 110mm-55/57cm, 120mm-59cm, 130mm-61cm
MANUBRIO	Reparto Corse Aero Compact, alloy 6061 diam. 31,8mm, reach 74mm, drop 116mm, largh: 400mm-47/53cm, 420mm-55/59cm, 440mm-61cm
MANOPOLE / NASTRO	La Spirale Ribbon cork c/tappi carbon look c/logo Bianchi
REGGISELLA	Aria Full Carbon Aero, testa con testa regolabile e reversibile +/- 35mm; lungh: 300mm-47/50cm, 350mm-53/61cm
SELLA	Selle Royal Seta S1, forchetta acciaio, 278x144mm
PORTABORRACCIA	Elite Cannibal XC, fibra di vetro, entrata laterale
BORRACCIA	Bianchi Loli 600ml
UNITA' MOTORE	Ebikemotion X35 system: unità motore 250W nel mozzo post., batteria integrata 250Wh e comando remoto iWOC One

IMPULSO E-ROAD

POSIZIONAMENTO
Modello E-road in alluminio idroformato con geometria endurance e look integrato.

TERRENO D'USO
Asfalto, strade bianche/sterrate e salite anche impegnative.

DESTINAZIONE D'USO
Per sfidare distanze impegnative e pendenze importanti, grazie al supporto della potente unità motore.

CARATTERISTICHE PRINCIPALI
- Telaio in alluminio idroformato
- Forcella full carbon
- Asse passante 12x100/142mm e supporto pinze disco Flat Mount
- Motore elettrico made in Italy dalle dimensioni ridotte
- Predisposizione parafanghi e portapacchi
- 8 taglie: 47, 50, 52, 55, 57, 59, 61 e 63cm
- Geometria endurance

AUTONOMIA - BATTERIA 500WH
(1) **200Km**
(2) **160Km**
(3) **120Km**
(4) **90Km**
(5) **70Km**

TEMPI DI RICARICA
Completa **4h**

ASSISTENZA (%)
(1) **30%**
(2) **60%**
(3) **120%**
(4) **250%**
(5) **350%**

GEOMETRIA - ENDURANCE

MIS-SLP									
A1	AS	B1	BS	C	D	E	G	G1	W
470	450	515	497	437	68	120	74.5°	70°	1016
500	470	525	508	437	68	125	74.5°	70.5°	1022
520	490	535	519	440	68	130	74°	70.5°	1030
550	520	550	534	440	68	145	73.5°	71.5°	1031
570	540	560	546	440	68	155	73.5°	72°	1036
590	570	575	562	443	68	175	73°	72°	1049
610	590	585	572	443	68	185	72.5°	72.5°	1049
630	610	595	581	443	68	210	72.5°	72.5°	1058

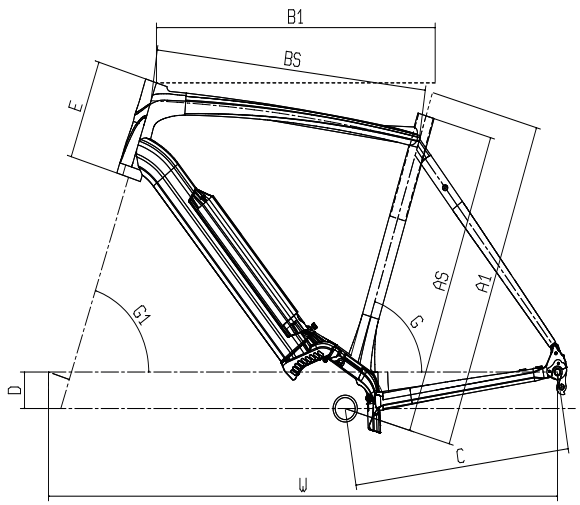

UNA NUOVA ESPERIENZA

CON IMPULSO E-ROAD E E-ALLROAD NON AVRAI PIÙ LIMITI

Stelvio, Pordoi e Gavia o godersi una lunga uscita sulle strade bianche. Sognare in grande oggi è possibile con le nuove Bianchi e-Road e e-Allroad, con un'autonomia fino a 200km.

I modelli e-Road e e-Allroad sono dotate di doppia corona e deragliatore anteriore.

Il telaio è stato progettato per ottenere una corretta posizione in sella paragonabile a quella di una bicicletta tradizionale.

Il Bianchi E-Road System, progettato e prodotto in Italia, ha un ingombro laterale tra i più ridotti della categoria.

IMPULSO E-ROAD - ULTEGRA 11V

CODICE	YPBN6
COLORE	3D - Nero/CK16-Grafite opaco
TELAIO	Impulso E-Road Alu Triple Hydroforming Technology, serie sterzo integrata 1.1/8", 700C OLD 142mm, asse passante, pinze disco flat mount, misure: 47-50-53-55-57-59-61-63cm
COLLARINO REGGISELLA	MX-112C in lega, diam. 35mm
SERIE STERZO	Fsa NO.8B/ZS4D 1.1/8" calotta inferiore semi-integrata + calotta superiore integrata, c/cap 15mm per tubo sterzo 46mm/50 OD
FORCELLA	Bianchi Full Carbon Disc 1.1/8", asse passante 12x100mm, pinze flat mount
COMANDI	Shimano Ultegra ST-R8020 2x11v, freni a discoidraulici, Shimano Ultegra ST-R8025 2x11sp levedi dimensione ridotta per taglie 47/53cm
CAMBIO	Shimano Ultegra RD-R8000 GS 11v, top normal shadow design, attacco diretto, minimo rapporto compatibile 28-34T
DERAGLIATORE	Shimano Ultegra FD-R8000, tiro basso, 61-66°, per 46/53T CL:43.5mm
GUARNITURA	Fsa Alluminio 50x34, lungh pedivella: 170mm-47/57cm, 175mm-59-63cm
MOVIMENTO CENTRALE	incluso c/unità motore
CATENA	Kmc X11eS-EPT, finitura EPT
PIGNONI	Shimano 105 CS-R7000, 11-12-13-14-16-18-20-22-25-28-32T
FRENI	Shimano BR-R8070 freni a disco idraulici, pinze flat mount
LEVE FRENO	incluse c/comandi
DISCHI	Shimano SM-RT800 Center Lock, diam. 160mm

CERCHI/RUOTE	Fulcrum Racing 700 Disc Brake CX, cerchi R700 alluminio asimmetrico 622x19c, profilo 22mm, Center Lock AFS, asse passante ant. 12x100mm, post. 12x142mm
COPERTURE	Vittoria Zaffiro Pro G2.0 700x32 32-622, 60TPI, pieghevole, nero
ATTACCO MANUBRIO	Reparto Corse, 3D Forged alloy 7050, angolo +/-7°, altezza 38mm, 1.1/8", lungh: 70mm-47, 90mm-50cm, 100mm-53cm, 110mm-55cm, 120mm-57cm/59cm, 130mm-61/63cm
MANUBRIO	Reparto Corse Compact Flat Top, alloy 2014 diam. 31,8mm, reach 126mm, drop 77,4mm, misura: 400mm-47/50cm, 420mm-53/57cm, 440mm-59/63cm
MANOPOLE / NASTRO	La Spirale Bike Ribbon Eolo Soft c/tappi cabon look c/logo Bianchi
REGGISELLA	Reparto Corse cannotto carbonio UD, testa in lega forgiata, diam 31.6mm, arretramento 15mmt, lungh 350mm
SELLA	Fi'zi:k Aliante R7, scafo nylon rinforzato carbonio c/WingFlex, forchetta Manganese, ICS system
PORTABORRACCIA	portaborraccia c/supporti EP3
BORRACCIA	Bianchi Loli 600ml
UNITA' MOTORE	Polini EP3, c/batteria 500W - 36V - 13,6Ah, display EP3, magnete e sensore ruota

IMPULSO E-ALLROAD - GRX 600 11V

CODICE	YPBN7
COLORE	3D - Nero/CK16-Grafite opaco
TELAIO	Impulso E-Road Alu Triple Hydroforming Technology, serie sterzo integrata 1.1/8", 700C OLD 142mm, asse passante, pinze disco flat mount, misure: 47-50-53-55-57-59-61-63cm
COLLARINO REGGISELLA	MX-112C in lega, diam. 35mm
SERIE STERZO	Fsa NO.8B/ZS4D 1.1/8" calotta inferiore semi-integrata + calotta superiore integrata, c/cap 15mm per tubo sterzo 46mm/50 OD
FORCELLA	Bianchi Full Carbon Disc 1.1/8", asse passante 12x100mm, pinza flat mount
COMANDI	Shimano GRX 600 ST-RX600 2x11v
CAMBIO	Shimano GRX 810 RD-RX810 Shadow+ Design 11v, top normal, attacco diretto
DERAGLIATORE	Shimano GRX 810 FD-RX810, tiro basso, a saldare, 61-66°, for 46-50T, CL:46mm
GUARNITURA	Fsa Alluminio 50x34, lungh pedivella: 170mm-47/57cm, 175mm-59-63cm
MOVIMENTO CENTRALE	incluso c/unit‡ motore
CATENA	Kmc X11eS-EPT, finitura EPT
PIGNONI	Shimano CS-HG70011, 11-13-15-17-19-21-23-25-27-30-34T
FRENI	Shimano BR-RX400, freni a disco idraulici, pinze flat mount
LEVE FRENO	incluse nei comandi
DISCHI	Shimano SM-RT70, Center Lock, con Ice Technology, diam. 160mm

CERCHI/RUOTE	Fulcrum Racing 700 Disc Brake CX, cerchi R700 alluminio assimmetrici 622x19c, profilo 22mm, Center Lock AFS, asse passante ant. 12x100mm, post. 12x142mm
COPERTURE	Kenda Flintridge 700x40, 60TPI, nero
ATTACCO MANUBRIO	Reparto Corse Alluminio 6061 forgiato 3D, 7°, diam. 31.8mm, 1.1/8", lungh: 70mm-47cm, 90mm-50cm, 100mm-53cm, 110mm-55cm, 120mm-57/59cm, 130mm-61/63cm
MANUBRIO	Reparto Corse Alluminio 6061, reach 70mm, angolo flare 16°, drop cc 120mm su largh. 40cm e 130mm su largh 42/44cm, largh.: 400mm-47/50cm , 420mm-53/57cm, 440mm-59/63cm
MANOPOLE / NASTRO	La Spirale Bike Ribbon Eolo Soft c/tappi cabon look c/logo Bianchi
REGGISELLA	Reparto Corse cannotto AL6061, testa in lega, arretramento 15mm, diam. 31.6mm, lungh 350mm
SELLA	Selle Royal SR 2302HRN c/foro, forchetta acciaio, rivestimento PU soft touch, 280x145mm
PORTABORRACCIA	portaborraccia c/supporti EP3
BORRACCIA	Bianchi Loli 600ml
UNITA' MOTORE	Polini EP3, c/batteria 500W - 36V - 13,6Ah, display EP3, magnete e sensore ruota

E-MTB

T-TRONIK PERFORMER
T-TRONIK REBEL
T-TRONIK SPORT

T-TRONIK PERFORMER

POSIZIONAMENTO
E-mtb trail con telaio in carbonio, con geometria sviluppata per affrontare al meglio salite ripide garantendo un controllo ottimale in discesa.

TERRENO D'USO
Montagna, utilizzo quotidiano su qualsiasi tipo di trail.

DESTINAZIONE D'USO
Per biker esperti sempre alla ricerca di avventure e prestazioni estreme.

CARATTERISTICHE PRINCIPALI
- Telaio in carbonio con triangolo posteriore in alluminio
- Corsa anteriore: 150/160mm, corsa posteriore 140mm
- Motore: Shimano Steps E8000 250W - 70Nm
- Batteria da 630Wh
- Ruote: 29x2.6, compatibile con: 27.5x2.8
- Regolazione altezza movimento centrale tramite flip chip posizionato sul rocker link dell'ammortizzatore
- Top cap custom c/protezione integrata del top tube
- Passaggio cavi interno guidato
- Compatibile Fox Live Valve system
- Movimento centrale ACR 1.5/1.5"
- Asse posteriore passante Boost 12x148mm
- 4 Taglie: S, M, L, XL

GEOMETRIA

/ FLIP CHIP POSITION "HIGH BB"

TAGLIE		A	B1	C	D	E	F	G	G1	H	X	Y	W
S	15"	400	576	453	36	100	719	74,3°	65,3°	44	406	618	1170
M	17"	440	605	453	36	110	750	74,3°	65,3°	44	432	628	1201
L	19"	480	632	453	36	125	779	74,3°	65,3°	44	456	641	1231
XL	21"	520	656	453	36	140	806	74,3°	65,3°	44	476	655	1257

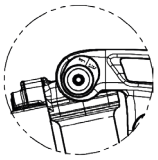

/ FLIP CHIP POSITION "LOW BB"

TAGLIE		A	B1	C	D	E	F	G	G1	H	X	Y	W
S	15"	400	574	450	27	100	719	75°	66°	44	414	613	1168
M	17"	440	603	450	27	110	750	75°	66°	44	440	622	1199
L	19"	480	630	450	27	125	779	75°	66°	44	464	636	1229
XL	21"	520	654	450	27	140	806	75°	66°	44	484	649	1255

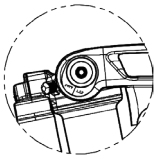

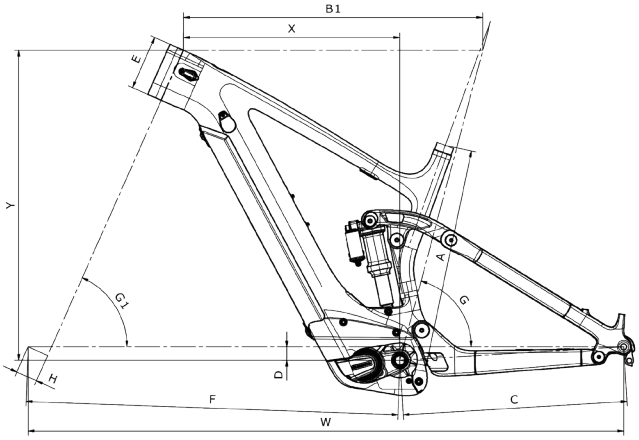

BATTERIA
630WH

TEMPI DI RICARICA
Completa **5/6h** circa

ASSISTENZA
3 livelli di assistenza:
- **Eco**
- **Trail**
- **Boost**

STILE E PRESTAZIONI

Il comparto sospensioni, 150/160mm di escursione sull'anteriore e 140mm sul posteriore, garantisce scorrevolezza e maggior facilità di guida sui trail più sfidanti. Il triangolo posteriore in alluminio assicura affidabilità nelle uscite più impegnative.

POTENZA TUTTO IL GIORNO

La T-Tronik Performer è spinta dal motore Shimano Steps E8000. Grazie alla super potente batteria da 630Wh potrai pedalare ancora più a lungo e spingerti più lontano, sfruttando al meglio i tre livelli di assistenza.

T-PERFORMER
PERFORMER

Grazie alle quattro diverse taglie proposte (S, M, L, XL), e con la possibilità di montare differenti combinazioni di ruote 29x26 o 27.5x28, sei certo di trovare la soluzione ideale per te. Tramite un flip-chip posto sull'attacco dell'ammortizzatore posteriore puoi regolare facilmente l'altezza del movimento e prepararti al meglio per il tuo prossimo trail. Il sistema Fox Live Valve ti porterà ad un livello di guida superiore grazie ad un costante monitoraggio e settaggio della sospensione.

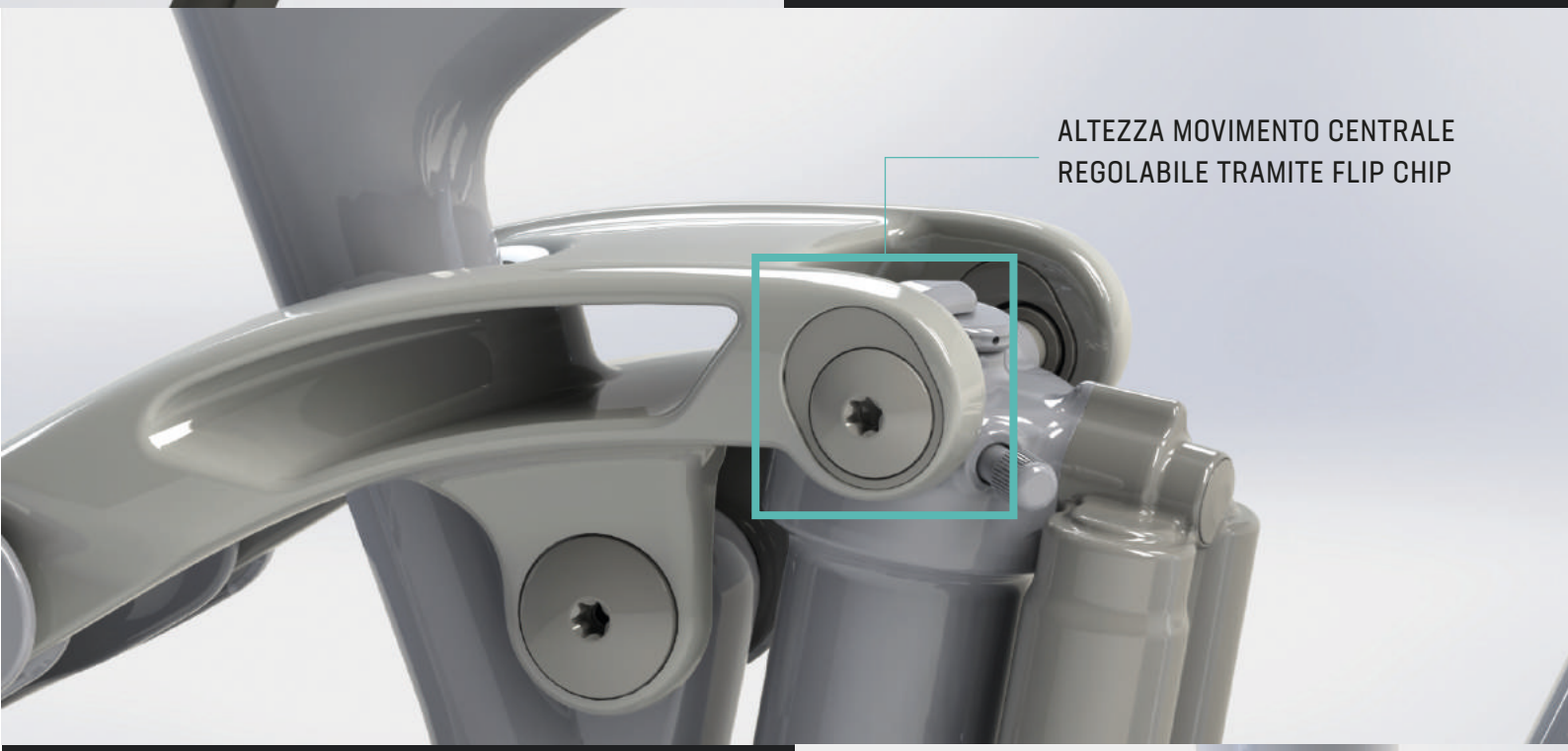

Passaggio interno dei cavi, top cap sul tubo obliquo per proteggere il telaio dagli impatti, Boost 12x148mm posteriore e serie sterzo ACR 1.5/1.5.

TOP CAP CUSTOM C/PROTEZIONE INTEGRATA DEL TOP TUBE

T-TRONIK PERFORMER 9.1 - X01 EAGLE 12V

CODICE	YPBU7
COLORE	5G - Nero/CK16 lucido, ML - Nero metallizzato/Argento metallizzato lucido
TELAIO	T-Tronik Performer FS 140mm, triangolo principale carbonio, triangolo posteriore alluminio, tubo sterzo conico 1.5", diam. reggisella 31,6mm, diam. collarino reggisella 34.9mm, PM 160mm, asse passante 12x148mm, passaggio cavi interno, misure 38-43-48-53cm
AMMORTIZZATORE	Fox Float DPS Factory, Trunnion 185/50, LV, EVOL, comando 3 posizioni
COLLARINO REGGISELLA	Alu, collarino 35.4mm
SERIE STERZO	Fsa NO.55R/558 1.5"
FORCELLA	Fox 36 Float 29" Factory, tuning specifico E-bike, corsa 160mm, Fit4 comando 3 posizioni c/micro adjuster, foderi Kashima, tubo sterzo conico 1.5", asse passante Kabolt 15x110mm BOOST
COMANDI	Sram X01 Eagle 12v trigger click singolo e collarino discrete
CAMBIO	Sram X01 Eagle 12v, gabbia lunga
GUARNITURA	Shimano FC-E8000, pedivella alluminio, lungh 165mm
MOVIMENTO CENTRALE	Incluso c/unit‡ motore
CATENA	Sram NX Eagle 12v
PIGNONI	Sram PG1230 12v, 11-50T
FRENI	Shimano BR-M8120, pinza a 4 pistoncini, c/adattatori ant. e post. 203mm, pastiglie resina

DISCHI	Shimano RT-MT800 ant. & RT-EM810 post. c/magnete sensore velocit‡, diam. 203mm, Center Lock
CERCHI/RUOTE	DT Swiss H1700 Spline 29" 30mm, asse passante ant. 15x110mm, post. 12x148mm, cerchi TL-ready c/nastro tubeless e valvola, raggi straight pull, Center Lock
RUOTE OPZIONALI1	DT Swiss HXC1200 Spline Carbon 29" 30mm, asse passante ant 15x110mm, post 12x148mm, corpetto Shimano, cerchi TL-ready c/nastro tubeless e valvola, Center Lock
COPERTURE	Kenda Hellkat 29x2.6, 60tpi EMC, DTC compound, 66-622 pieghevole
ATTACCO MANUBRIO	Tec Cursus, 0°, 1.1/8", diam. 35mm, lungh: 50mm
MANUBRIO	Tec Cursus rise AL7050 doppio spessore, largh 780mm, diam. 35mm, rise 20mm, backsweep 9°
MANOPOLE / NASTRO	T-One Rock T-GP34 con collarino in lega, TPR, corpo interno in plastica
REGGISELLA	Fox Transfer Factory, diam 31.6mm, passaggio cavi interno, corsa: 100mm-15", 125mm-17", 150mm-19/21"
SELLA	Fi'zi:k Taiga, forchetta S-alloy
PEDALI	Fasten NW-91K
UNITA' MOTORE	Shimano Steps E-8000 c/Drive Unit Shimano DU-E8000, c/batteria 630Wh c/corona 34T Sram XSYNC2, c/sensore velocit‡, c/ciclocomputer Shimano SC-E8000

T-TRONIK PERFORMER 9.2 - XT 12V

IMMAGINE A SCOPO INDICATIVO. Componenti e dettagli grafici potrebbero non corrispondere al modello reale.

CODICE	YPBU6
COLORE	5G - Nero/CK16 lucido, ML - Nero metallizzato/Argento metallizzato lucido
TELAIO	T-Tronik Performer FS 140mm, triangolo principale carbonio, triangolo posteriore Alu, tubo sterzo conico 1.5", diam. reggisella 31,6mm, diam. collarino reggisellaa 34.9mm, PM 160mm, asse passante 12x148mm, passaggio cavi interno, misure 38-43-48-53cm
AMMORTIZZATORE	Fox Float DPS Performance, Trunnion 185/50, LV, EVOL, comando 3 posizioni
COLLARINO REGGISELLA	Alu, collarino 35.4mm
SERIE STERZO	Fsa NO.55R/558 1.5"
FORCELLA	Fox 36 Float 29" Performance, tuning specifico E-bike, corsa 150mm, Grip2 comando 3 Posizioni c/micro adjuster, tubo sterzo conico 1.5", asse passante Kabolt 15x110mm BOOST
COMANDI	Shimano XT SL- M8100R 12v
CAMBIO	Shimano XT RD-M8100-SGS Shadow Design + 12v, top normal, attacco diretto, max 10-51T
GUARNITURA	Shimano FC-E8000, pedivella alluminio, lungh 165mm
MOVIMENTO CENTRALE	Incluso c/unità motore
CATENA	Shimano CN-M7100, 12v
PIGNONI	Shimano CS-M7100-12, 10-51T
FRENI	Shimano BR-M8120, pinza a 4 pistoncini, c/adattatori ant. e post. 203mm, pastiglie resina
DISCHI	Shimano RT-64 ant. & RT-EM600 post. c/magnete per sensore velocità, diam. 203mm, Center Lock

CERCHI/RUOTE	DT Swiss H1900 Spline 29" 30mm, asse passante ant. 15x110mm, post. 12x148mm, corpo ruotalibera Shimano 12sp, cerchi TL-ready c/nastro tubeless e valvola, raggi straight pull, Center Lock
COPERTURE	Kenda Hellkat 29x2.6, 60tpi EMC, DTC compound, 66-622 pieghevole
ATTACCO MANUBRIO	Tec Cursus, 0°, 1.1/8", diam. 35mm, lungh: 50mm
MANUBRIO	Tec Cursus rise AL7050 doppio spessore, largh 780mm diam.35mm, rise 20mm, backsweep 9°
MANOPOLE / NASTRO	T-One Rock T-GP34 con collarino in lega, TPR, corpo interno in plastica
REGGISELLA	Crankbrothers Highline 3, diam. 31,6mm, passaggio cavi interno c/comando remoto specifico 1x, corsa: 100mm-15'', 125mm-17'', 150mm-19/21''
SELLA	Fi'zi:k Taiga, forchetta S-alloy
PEDALI	Fasten NW-91K
UNITA' MOTORE	Shimano Steps E-8000 c/Drive Unit Shimano DU-E8000, c/batteria 630Wh, w/corona 34T Shimano SM-CRE80-12B, c/sensore velocità, c/ciclocomputer Shimano SC-E8000

T-TRONIK PERFORMER 9.3 - XT/SLX 12V

CODICE	YPBU5
COLORE	5G - Nero/CK16 lucido, ML - Nero metallizzato/Argento metallizzato lucido
TELAIO	T-Tronik Performer FS 140mm, triangolo principale carbonio, triangolo post. alluminio, tubo sterzo conico 1.5", diam. reggisella 31,6mm, diam. collarino reggisella 34.9mm, PM 160mm, asse passante 12x148mm, passaggio cavi interno, misure 38-43-48-53cm
AMMORTIZZATORE	Fox Float DPS Performance, Trunnion 185/50, LV, EVOL, comando 3 posizioni
COLLARINO REGGISELLA	Alu, collarino 35.4mm
SERIE STERZO	Fsa NO.55R/558 1.5"
FORCELLA	Rock Shox Yari RC 29B" Solo Air, 150mm, MOTION Control Damper , tubo sterzo conico Alu HT, 15x110mm BOOST, steli 35mm, PM 180mm, asse passante Maxle Stealth
COMANDI	Shimano SLX 12v
CAMBIO	Shimano XT RD-M8100-SGS Shadow Design + 12v, top normal, attacco diretto, max 10-51T
GUARNITURA	Shimano FC-E8000, pedivella Alu, lungh 165mm
MOVIMENTO CENTRALE	Incluso c/unità motore
CATENA	Shimano CN-M7100, 12v
PIGNONI	Shimano CS-M7100-12, 10-51T
FRENI	Shimano BR-MT520, c/adattatore ant. e post. 203mm, pastiglie resina
DISCHI	Shimano RT-64 ant. & RT-EM600 post. c/magnete per sensore velocità, diam. 203mm, Center Lock

MOZZO ANT	Formula CL-811 per Center Lock, 32f, asse passante 15x110mm, cuscinetti sigillati
MOZZO POST	Shimano FH-MT510-B, Centerlock, 32f, 12x148mm
CERCHI/RUOTE	WTB KOM Trail i30 TCS 2.0 29", 32 fori
COPERTURE	Kenda Hellkat 29x2.6, 60tpi EMC, DTC compound, 66-622 pieghevole
ATTACCO MANUBRIO	Tec Cursus, 0°, 1.1/8", diam. 35mm, lungh: 50mm
MANUBRIO	Tec Cursus rise, AL7050 doppio spessore, largh 780mm, diam. 35mm, rise 20mm, backsweep 9°
MANOPOLE / NASTRO	T-One Rock T-GP34 con collarino in lega, TPR, corpo interno in plastica
REGGISELLA	YSP32J-FL Reggisella telescopico, diam 31.6mm, passaggio cavi interno c/comando remoto specifico 1x, corsa: 100mm-15", 125mm-17", 150mm-19/21"
SELLA	Fi'zi:k Taiga, forchetta S-alloy
PEDALI	Fasten NW-91K
UNITA' MOTORE	Shimano Steps E-8000 c/Drive Unit Shimano DU-E8000, c/batteria 630Wh, c/corona 34T Shimano SM-CRE80-12B, c/sensore velocità, c/ciclocomputer Shimano SC-E8000

T-TRONIK REBEL

POSIZIONAMENTO
E-mtb trail full-suspension in alluminio, ideale per pedalare più lontano più a lungo.

TERRENO D'USO
Montagna, percorsi collinari.

DESTINAZIONE D'USO
Per biker alla ricerca di avventure e divertimento.

CARATTERISTICHE PRINCIPALI
- Telaio e triangolo posteriore in alluminio
- Corsa: 140/150mm anteriore, 140mm posteriore
- Motore: Bianchi 250W - 85Nm, 5 livelli di assistenza
- Batteria: 630Wh
- Ruote: 29x2.6, compatibile con: 27.5x2.8
- Asse posteriore passante Boost 12x148mm
- Passaggio cavi interno guidato
- 4 Taglie (S, M, L, XL)

GEOMETRIA

TAGLIE

		A	B1	C	D	E	F	G	G1	H	X	Y	W
S	15"	400	577	485	22	115	737	75,5°	66°	51	420	609	1221
M	17"	440	600	485	22	125	761	75,5°	66°	51	440	618	1245
L	19"	470	622	485	22	135	785	75,5°	66°	51	460	627	1269
XL	21"	510	644	485	22	145	809	75,5°	66°	51	480	636	1293

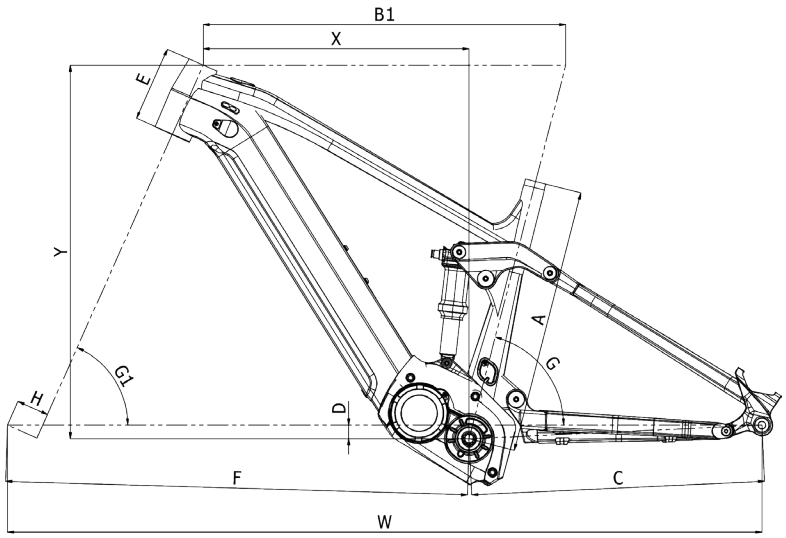

BATTERIA
630WH

TEMPI DI RICARICA
Completa **5/6h** circa

ASSISTENZA
(1) **50%**
(2) **100%**
(3) **200%**
(4) **300%**
(5) **400%**

POWERED BY
Bianchi

IL BATTITO DEL MOTORE

Alimentata dall'unità motore centrale Bianchi (250W, 85Nm) e dalla batteria integrata realizzata su misura (630Wh), T-Tronik Rebel garantisce potenza in qualsiasi situazione.
Cinque livelli di assistenza consentono di regolare la potenza in base alle necessità. Full power per affrontare quelle interminabili strade sterrate, e solo un tocco al comando remoto per i tratti di salita più tecnici.

- CORSA: 140/150mm ANTERIORE, 140mm POSTERIORE
- RUOTE: 29X2.6, COMPATIBILE CON: 27.5X2.8
- ASSE POSTERIORE PASSANTE BOOST 12X148mm

PRONTA A TUTTO

Con 140/150mm di escursione anteriore e 140mm di escursione posteriore, T-Tronik Rebel è progettata per affrontare qualsiasi ostacolo. Il robusto e affidabile telaio in alluminio non teme certo lunghe giornate di salti e ripidi sentieri.

T-TRONIK REBEL 9.1 - NX/SX EAGLE 12V

CODICE	YPBU4
COLORE	E9 - Nero/CK16 lucido, 3P - Nero/Grafite scuro lucido
TELAIO	T-Tronik Rebel FS 140mm alu 6061 triplo spessore, tubo sterzo conico 1.5", diam. reggisella 31,6mm, diam. collarino reggisella 34.9mm, PM 160mm, asse passante 12x148mm, passaggio cavi interno, misure 38-43-48-53cm
AMMORTIZZATORE	Fox Float DPS Performance, Trunnion 185/50, SV, EVOL, leva 3 posizioni
COLLARINO REGGISELLA	MX-112C, in lega, diam. 34,9mm
SERIE STERZO	Fsa Orbit 1.5 ZS #57 c/calotte interne in lega, cuscinetti ACB 1.1/8" sopra, 1.5" sotto, c/cap 8mm
FORCELLA	Fox 34 Float 29" Rhythm, tuning specifico E-bike, corsa 150mm, Grip Damper con comando 3 posizioni, tubo sterzo conico 1.5", asse passante Kabolt 15x110mm BOOST
COMANDI	Sram SX Eagle 12v trigger click singolo per e-bike
CAMBIO	Sram NX Eagle 12v, long cage
GUARNITURA	Fsa pedivella alluminio c/corona Eagle 34T, lungh 165mm
MOVIMENTO CENTRALE	Incluso c/unità motore
CATENA	Sram SX Eagle 12v
PIGNONI	Sram PG1210 12v, 11-50T
FRENI	Shimano BR-MT520, c/adattatori ant. e post. 203mm, pastiglie resina
DISCHI	Shimano SM-RT64 CL, diam. 203mm, Center Lock

MOZZO ANT	Shimano HB-MT400-B per Center Lock, 32f, asse passante 15x110mm
MOZZO POST	Shimano FH-MT400-B per Center Lock, 32f, 12x148mm BOOST
CERCHI/RUOTE	WTB KOM Trail i30 TCS 2.0 29", 32 fori
COPERTURE	Kenda Hellkat 29x2.6, 60tpi EMC, DTC compound, 66-622 pieghevole
ATTACCO MANUBRIO	Tec Obvius, 0°, 1.1/8", diam. 31.8mm, lungh: 55mm
MANUBRIO	Tec Obvius rise, AL6061-T6 doppio spessore, largh 780mm diam. 31,8mm, rise 15mm, backsweep 9°
MANOPOLE / NASTRO	T-One Rock T-GP34 con collarino in lega, TPR, corpo interno in plastica
REGGISELLA	YSP18JL Reggisella telescopico, diam. 31.8mm, passaggio cavi interno c/comando remoto specifico 1X, corsa: 100m-15'', 120m-17'', 150m-19/21''
SELLA	Selle Royal Seta S1, forchetta manganese, 277x144mm
PEDALI	Fasten NW-91K
UNITA' MOTORE	Bianchi Motor Unit 250W 85Nm c/batteria 630Wh

T-TRONIK REBEL 9.2 - NX/SX EAGLE 12V

CODICE	YPBU3
COLORE	E9 - Nero/CK16 lucido, 3P - Nero/Grafite scuro lucido
TELAIO	T-Tronik Rebel FS 140mm alluminio 6061 triplo spessore, tubo sterzo conico 1.5", diam. reggisella 31,6mm, diam. collarino reggisella 34.9mm, PM 160mm, asse passante 12x148mm, passaggio cavi interno, misure 38-43-48-53cm
AMMORTIZZATORE	Rock Shox Deluxe Select+ RL, 185/50 TR
COLLARINO REGGISELLA	MX-112C, in lega, diam. 34,9mm
SERIE STERZO	Fsa Orbit 1.5 ZS #57 c/calotte interne in lega, cuscinetti ACB 1.1/8" sopra, 1.5" sotto, c/cap 8mm
FORCELLA	Rock Shox Recon RL 29B" Solo Air, 140mm, regol. rebound, regol. compressione basse velocità fino a lockout, tubo sterzo alluminio conico 1.5", 15x110 BOOST, steli 32mm, foderi magnesio, PM 160mm
COMANDI	Sram SX Eagle 12v, trigger click singolo per e-bike
GUARNITURA	Fsa pedivella alluminio c/corona Eagle 34T, lungh 165mm
MOVIMENTO CENTRALE	Incluso c/unità motore
CATENA	Sram SX Eagle 12v
PIGNONI	Sram PG1210 12v, 11-50T
FRENI	Shimano BR-MT520 c/adattatori ant. e post. 203mm, pastiglie resina
DISCHI	Shimano SM-RT30 CL, diam. 203mm, Center Lock
MOZZO ANT	Shimano HB-MT400-B per Center Lock, 32f, asse passante 15x110mm
MOZZO POST	Shimano FH-MT400-B per Center Lock, 32f, 12x148mm BOOST
CERCHI/RUOTE	WTB ST Light i30 TCS 2.0 29î, largh. 30mm, 32 fori
COPERTURE	Kenda Hellkat 29x2.6, 60tpi EMC, DTC compound, 66-622 pieghevole
ATTACCO MANUBRIO	Tec Obvius, 0°, 1.1/8", diam. 31.8mm, lungh: 55mm
MANUBRIO	Tec Obvius rise, AL6061-T6 doppio spessore, largh 780mm diam. 31,8mm, rise 15mm, backsweep 9°
MANOPOLE / NASTRO	T-One Rock T-GP34 con collarino in lega, TPR, corpo interno in plastica
REGGISELLA	YSP18JL Reggisella telescopico, diam. 31.8mm, passaggio cavi interno c/comando remoto specifico 1X, corsa: 100m-15", 120m-17", 150m-19/21"
SELLA	Tec Rector, largh 140mm, forchetta acciaio, rivestimento PVC soft touch
PEDALI	Fasten NW-91K
UNITA' MOTORE	Bianchi Motor Unit 250W 85Nm c/batteria 630Wh

T-TRONIK SPORT

POSIZIONAMENTO
E-mtb dalle linee pulite ed essenziali con telaio front suspension in alluminio.

TERRENO D'USO
Sterrati, montagna, percorsi collinosi.

DESTINAZIONE D'USO
Ideale per chi è pronto a confrontarsi con qualsiasi tipo di sentiero.

CARATTERISTICHE PRINCIPALI
- Materiale: alluminio
- Corsa: 120mm
- Motore: Bianchi 250W - 85Nm, 5 livelli di assistenza
- Batteria: 418 o 504Wh
- Ruote: 29x2.35
- Asse passante posteriore Boost 9x141mm QR
- Passaggio cavi interno guidato
- 4 Taglie (S, M, L, XL)

GEOMETRIA

TAGLIE

		A	B1	C	D	E	F	G	G1	H	X	Y	W
S	15"	400	572	470	50	115	712	75,5°	67°	51	410	625	1177
M	17"	440	592	470	50	115	732	75,5°	67°	51	430	627	1197
L	19"	480	613	470	50	120	753	75,5°	67°	51	450	631	1219
XL	21"	520	634	470	50	125	775	75,5°	67°	51	470	635	1241

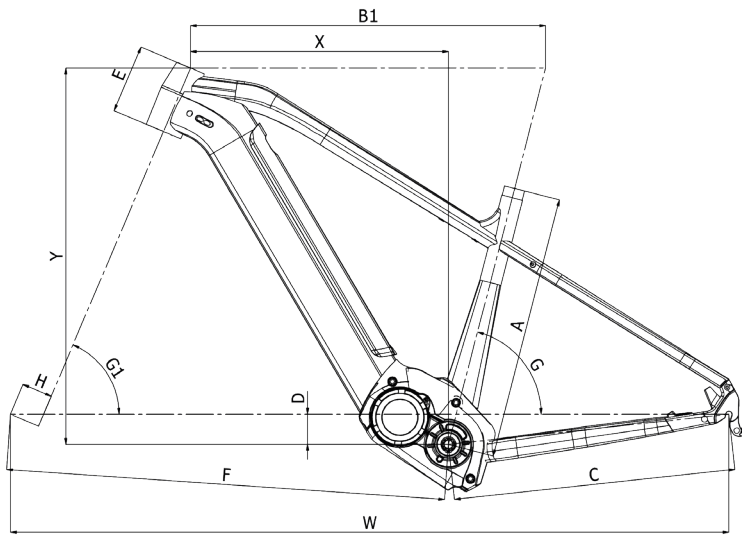

AUTONOMIA - BATTERIA 418/504WH
Autonomia variabile in base al tipo di batteria scelta

TEMPI DI RICARICA
Completa **4.5h** circa

ASSISTENZA %
(1) **50%**
(2) **100%**
(3) **200%**
(4) **300%**
(5) **400%**

POWERED BY
Bianchi

La pedalata assistita è garantita dalla nuova unità motore centrale Bianchi made in Italy, ottimizzata per superfici sconnesse e fuoristrada. Il motore da 250W è alimentato da una batteria da 418Wh o 504Wh, e mette a disposizione cinque potenti livelli di assistenza.

Il display heads-up consente di monitorare tutti i dati più significativi come velocità, potenza e livello della batteria, oltre che variare il livello di assistenza, dal 50 al 400 per cento.

Il telaio T-Tronik Sport è costruito in alluminio. Tutti i cavi scorrono internamente nel telaio, ben protetti dal fango e dai detriti sollevati dalle ruote e, al contempo, conferiscono alla bici un look pulito ed elegante.

T-TRONIK SPORT 9.1 - DEORE 10V

CODICE	YPBU2
COLORE	E9 - Nero/CK16 lucido, 3P - Nero/Grafite scuro lucido
TELAIO	T-Tronik Sport HT, alu 6061 triplo spessore, tubo sterzo conico 1.5", diam. reggisella diam. 31.6mm, diam. collarino reggisella 34.9mm, PM 160mm, forcellini Boost QR 12x141mm, passaggio cavi interno, misure 38-43-48-53cm
COLLARINO REGGISELLA	MX-95RT alloy diam. 35mm
SERIE STERZO	Fsa Orbit 1.5 ZS #57 c/calotte interne in lega, cuscinetti ACB 1.1/8" sopra, 1.5" sotto, c/cap 8mm
FORCELLA	SR Suntour XCR34 AIR Boost LOR DS 29" 120mm, con LOR, tubo sterzo conico 1.5", testa in lega, molla ad aria c/regolaz. precarico, steli 34mm, PM 180mm disc mount, asse passante 15X110mm
COMANDI	Shimano Deore SL- M6000 10v
CAMBIO	Shimano Deore RD-M6000-GS Shadow Plus Design 10v, attacco diretto, max 11-42T
GUARNITURA	Fsa pedivella alluminio c/corona 34T, 104BCD, lungh: 165mm
MOVIMENTO CENTRALE	Incluso c/unità motore
CATENA	Kmc X10eS finitura EPT
PIGNONI	Shimano CS-HG500-10, 11-13-15-18-21-24-28-32-37-42T
FRENI	Shimano BR-MT401 c/adattatori ant. e post. 180mm, pastiglie resina
DISCHI	Shimano SM-RT10 CL, diam. 180mm, Center Lock, solo pastiglie resina
MOZZO ANT	Shimano HB-MT400-B per Center Lock, 32f, asse passante 15x110mm
MOZZO POST	Shimano FH-MT200-B per Center Lock, 32f, 141mm BOOST

CERCHI/RUOTE	Wtb XC25 TCS rim Tubeless Ready 29", AL6061-T6, 622x25, 32 fori
COPERTURE	Kenda Slant Six Sport 29x2.35, DTC compound, 60Tpi, ETRTO 60-622
ATTACCO MANUBRIO	Tec Obvius Alluminio 6061 forgiato, +/-7°, 1.1/8", 31.8mm, lungh: 60mm-15/19", 70mm-21"
MANUBRIO	Tec rise, alluminio 6061-T6 doppio spessore, largh 740mm, diam. 31,8mm, backsweep 9°, rise 15mm
MANOPOLE / NASTRO	T-One Rock T-GP34 con collarino in lega, TPR, corpo interno in plastica
REGGISELLA	Tec cannotto AL2014 e testa in lega, diam 31.6mm, arretramento 0mm, lungh: 350mm-15/17", 400mm-19/21"
SELLA	Tec Rector, largh 140mm, forchetta acciaio, rivestimento PVC soft touch
UNITA' MOTORE	Bianchi Motor Unit 250W 85Nm c/batteria Phylion 504Wh

T-TRONIK SPORT 9.2 - ALTUS 9V

CODICE	YPBU1
COLORE	E9 - Nero/CK16 lucido
TELAIO	T-Tronik Sport HT, alu 6061 triplo spessore, tubo sterzo conico 1.5", diam. reggisella 31.6mm, diam. collarino reggisella 34.9mm, PM 160mm, forcellini BoostQR 12x141mm, passaggio cavi interno, misure 38-43-48-53cm
COLLARINO REGGISELLA	MX-95RT alloy diam. 35mm
SERIE STERZO	Fsa Orbit 1.5 ZS #57 c/calotte interne in lega, cuscinetti ACB 1.1/8" sopra, 1.5" sotto, c/cap 8mm
FORCELLA	SR Suntour XCM32 Boost NLO DS 29" 120mm, con NLO lockout, tubo sterzo conico 1.5", testa in lega, molla elicoidale c/regolaz. precarico, steli acciaio 32mm, foderi allumunio c/PM 160mm, asse passante 15x110mm
COMANDI	Shimano SL-M2010-9R 9v
GUARNITURA	Fsa pedivella alluminio c/corona 34T, 104BCD, lungh: 165mm
MOVIMENTO CENTRALE	Incluso c/unità motore
CATENA	Kmc HV900 9v
PIGNONI	Shimano HG200-9, 11-13-15-17-20-23-26-30-36T
FRENI	Shimano BR-MT200, c/adattatori ant. e post. 180mm, pastiglie resina
DISCHI	Shimano SM-RT10 CL, diam. 180mm, Center Lock, solo pastiglie resina
MOZZO ANT	Shimano HB-MT400-B per Center Lock, 32f, asse passante 15x110mm
MOZZO POST	Shimano FH-MT200-B for Center Lock, 32f, 141mm OLD BOOST
CERCHI/RUOTE	Wtb XC25 TCS rim Tubeless Ready 29", AL6061-T6, 622x25, 32 fori

COPERTURE	Kenda Slant Six Sport 29x2.35, DTC compound, 60Tpi, ETRTO 60-622
ATTACCO MANUBRIO	TEC Obvius alluminio 6061 forgiato, +/-7°, 1.1/8", 31.8mm, lungh: 60mm-15/19", 70mm-21"
MANUBRIO	Tec rise, alluminio 6061-T6 doppio spessore, largh 740mm, diam. 31,8mm, backsweep 9°, rise 15mm
MANOPOLE / NASTRO	T-One Rock T-GP34 con collarino in lega, TPR, corpo interno in plastica
REGGISELLA	Tec cannotto AL2014 e testa in lega, diam 31.6mm, arretramento 0mm, lungh: 350mm-15/17'', 400mm-19/21''
SELLA	Tec Rector, largh 140mm, forchetta acciaio, rivestimento PVC soft touch
UNITA' MOTORE	Bianchi Motor Unit 250W 85Nm c/batteria Phylion 418Wh **OPZIONE BATTERIA:** batteria Phylion 504Wh

E-CITY

E-SPILLO ACTIVE
E-SPILLO LUXURY
E-SPILLO CLASSIC
E-SPILLO CITY
LONG ISLAND

SHIMANO
DEORE
SHIMANO
EDDARDO

E-SPILLO ACTIVE

POSIZIONAMENTO
E-City bike dal look integrato con forcella rigida o ammortizzata e autonomia da record.

TERRENO D'USO
Strada, città e anche fondi sconnessi.

DESTINAZIONE D'USO
Esplorare la città, spostamenti quotidiani.

CARATTERISTICHE PRINCIPALI
- Telaio uomo/donna in alluminio
- Motore: E-Going centrale 250W - 80Nm, 5 livelli di assistenza
- Batteria: 418Wh
- Autonomia: fino a 120km
- Freni a disco Shimano Idraulici
- Trasmissione: Shimano 1x10v 42T-11/36T
- Forcella SR Suntour 63mm per ACTIVE FS, Forcella rigida Alluminio per ACTIVE
- Manubrio, Attacco e Display a led INTEGRATO solo per ACTIVE
- Attacco manubrio regolabile solo per ACTIVE FS
- Impianto luci alimentato dalla batteria del motore
- Passaggio interno cavi
- Cavalletto bici al forcellino posteriore
- Coperture 28'' da 37mm
- Taglie: 43, 47cm (Donna); 47, 51cm (Uomo)

AUTONOMIA
Fino a 120 KM
Batteria 418Wh

TEMPI DI RICARICA
Completa **4.5h**

ASSISTENZA %
5 livelli di assistenza

POWERED BY
EGOING SYSTEM

GEOMETRIE

TELAIO CON FORCELLA RIGIDA / UOMO

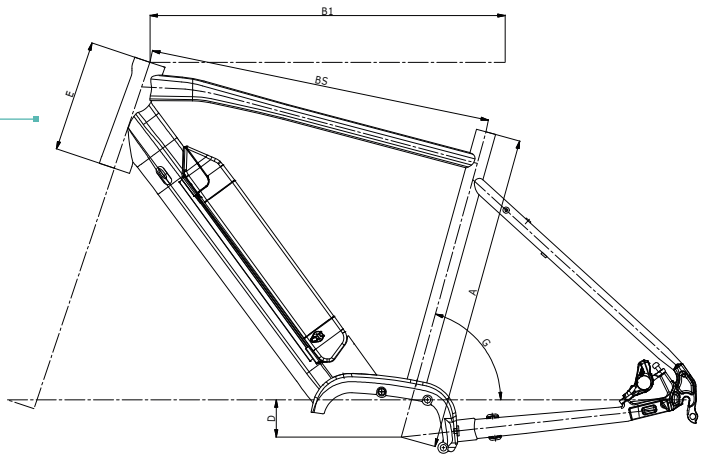

TAGLIE

A	B1	BS	D	E	G
470	565	546	60	160	75,5°
510	572	554	60	180	75,5°

TELAIO CON FORCELLA RIGIDA / DONNA

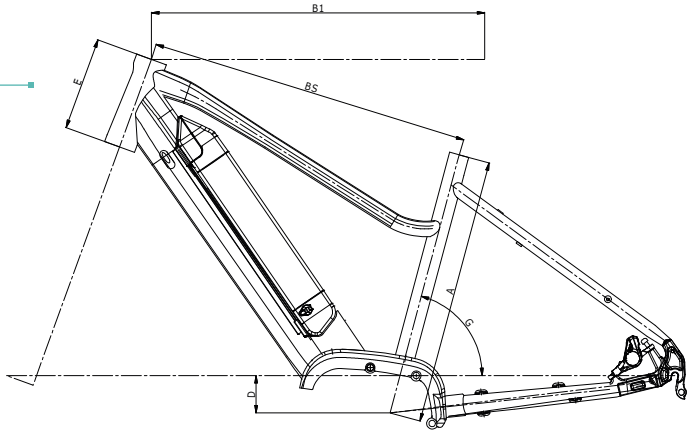

TAGLIE

A	B1	BS	D	E	G
430	536	518	60	150	75°
470	546	527	60	160	75°

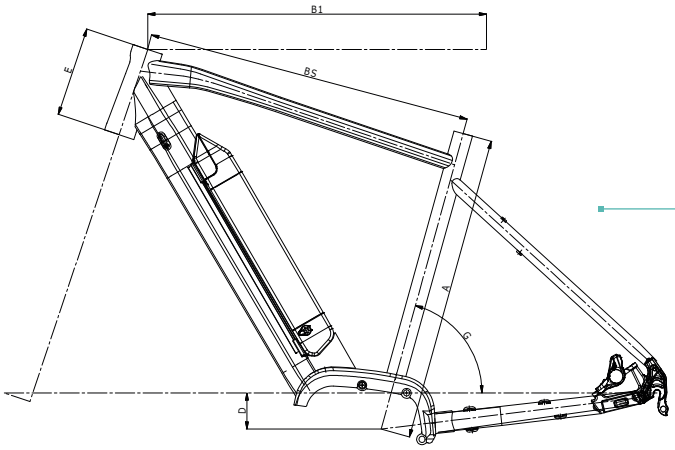

TELAIO CON FORCELLA AMMORTIZZATA / UOMO

TAGLIE

A	B1	BS	D	E	G
470	550	536	60	140	74,5°
510	563	543	60	150	74,5°

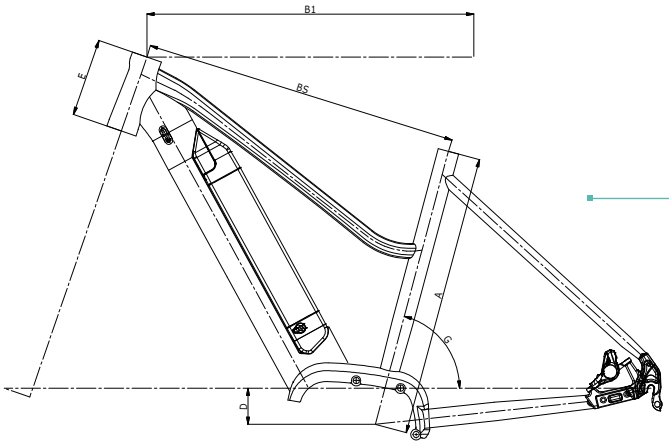

TELAIO CON FORCELLA AMMORTIZZATA / DONNA

TAGLIE

A	B1	BS	D	E	G
430	544	528	60	130	75°
470	544	525	60	130	75°

ANCORA PIÙ SCORREVOLE

La forcella Suntour da 63mm, specifica per e-bike, consente di assorbire al meglio buche e percorsi accidentati, rimanendo comodamente seduti in sella.

La trasmissione Shimano 1x10 velocità non teme certo la fatica, così come i freni a disco idraulici con passaggio cavi interno e i generosi pneumatici da 37mm.

DISPLAY INTEGRATO

Un display anteriore a LED posizionato fra manubrio ed attacco fornisce le informazioni su livello di assistenza, velocità e stato della batteria sempre a portata di sguardo, senza dover abbassare la testa e distogliere gli occhi dalla strada.

I cinque livelli di assistenza offerti dall'unità motore centrale E-Going renderanno i viaggi sulle lunghe distanze un vero piacere. Ben integrata nel tubo obliquo, la batteria da 418Wh fornisce tutta la potenza necessaria, sprigionando fino a 250 watt e 80 Nm di coppia sempre a portata di mano. La bici ha una autonomia massima di 120 km.

AUTONOMIA:

120 KM +

E-SPILLO ACTIVE SF GENT - DEORE 10V

CODICE	YPBT8
COLORE	4D - Nero/Grafite Full Matt
TELAIO	E-Spillo Gent AL6061, Disc, OLD 135mm, misure 47-51cm
COLLARINO REGGISELLA	MX27 collarino alluminio, diam. 31.8mm
SERIE STERZO	Fsa TH-N10P, 1.1/8", semi-integrata
FORCELLA	SR Suntour NEX E25 Disc, corsa 63mm, 1.1/8", 700C, OLD 100mm, predisposiz. parafanghi
COMANDI	Shimano Deore SL-M6000-R 10v
CAMBIO	Shimano Deore RD-M6000 SGS Shadow+ Desing, 10v
GUARNITURA	Prowheel c/corona 42T e paracatena
MOVIMENTO CENTRALE	Integrato nell'unità motore
CATENA	Shimano CN-E6090 10v
PIGNONI	Shimano CS-HG50-10, 11-36T
FRENI	Shimano BR-MT200, pastiglie resina
LEVE FRENO	Shimano BL-MT201
DISCHI	Shimano SM-RT54, 160mm, Center Lock
MOZZO ANT	Formula CL-1420 Center lock, 36 fori, 14G, OLD 100mm, c/QR
MOZZO POST	Formula CL-1422 Center lock, 36 fori, 14G, OLD 135mm c/QR

CERCHI/RUOTE	Tec Sport Edition disc, alluminio, 700c 622x17, 36 fori
COPERTURE	Spectra Pergo Duramax XNR 700x37
ATTACCO MANUBRIO	Alluminio, Inclinazione regolabile, 1.1/8", lungh:105mm
MANUBRIO	Tec Obvius, AL6061 DB, manubrio Flat, largh. 620mm, diam. 31.8mm
MANOPOLE / NASTRO	Spectra Bio Extra Ergo, 130mm, c/mini bar end
REGGISELLA	Tec Obvius Alluminio, diam. 27.2mm, lungh 350mm
SELLA	Selle Royal Lookin Athletic
PEDALI	Inclusi
LUCE ANT	Luce ant. led 30LUX
LUCE POST	Buchel E-Bike c/luce stop
PORTAPACCHI POST	AtranVelo Sport
CAVALLETTO	AtranVelo Stylo, adjustable
PARAFANGHI	SKS, Lungh: ant. 355mm post. 365mm
UNITA' MOTORE	Unità motore centrale EGoing 250W, c/batteria 418Wh semi-integrata n/tubo obliquo c/sensore velocità, torsione, velocità max assistenza: 25Km/h

E-SPILLO ACTIVE FS LADY - DEORE 10V

CODICE	YPBT9
COLORE	4D- Nero/Grafite opaco
TELAIO	E-Spillo Lady AL6061, Disc, OLD135mm, misure: 43-47cm
COLLARINO REGGISELLA	MX27 collarino alluminio, diam. 31.8mm
SERIE STERZO	Fsa TH-N10P, 1.1/8", semi-integrata
FORCELLA	SR Suntour NEX E25 Disc, corsa 63mm, 1.1/8", 700C, OLD 100mm, predisposiz. parafanghi
COMANDI	Shimano Deore SL-M6000-R 10v
CAMBIO	Shimano Deore RD-M6000 SGS Shadow+ Desing, 10v
GUARNITURA	Prowheel c/corona 42T e paracatena
CATENA	Shimano CN-E6090-10, 10v
PIGNONI	Shimano CS-HG50-10, 11-36T
FRENI	Shimano BR-MT200, pastiglie resina
LEVE FRENO	Shimano BL-MT201
DISCHI	Shimano SM-RT54, diam. 160mm, Center Lock
MOZZO ANT	Formula CL-1420 Disc, 36f, OLD 100mm, asse 108mm c/Qr
MOZZO POST	Formula CL-1422 Disc, 36f, OLD 135mm, asse:146mm c/Qr
CERCHI/RUOTE	Tec Sport Edition disc, alluminio, 700c 622x17, 36 fori
COPERTURE	Spectra Pergo Duramax XNR E-bike 700x37
ATTACCO MANUBRIO	Alluminio, regolabile, 1.1/8", lungh:105mm
MANUBRIO	Tec Obvius, AL6061 DB, manubrio Flat, largh. 620mm, diam. 31.8mm
MANOPOLE / NASTRO	Spectra Bio Extra Ergo, 130mm, c/mini bar end
REGGISELLA	Tec Obvius, Alluminio, diam. 27.2mm, lungh: 350mm

SELLA	Selle Royal Lookin Athletic
PEDALI	Inclusi
LUCE ANT	Luce ant. led 30LUX
LUCE POST	Buchel E-Bike c/luce stop
PORTAPACCHI POST	AtranVelo Sport
CAVALLETTO	AtranVelo Stylo, adjustable
PARAFANGHI	SKS, Lungh: ant. 355mm post. 365mm
UNITA' MOTORE	Unità motore centrale EGoing 250W, c/batteria 418Wh semi-integrata n/tubo obliquo c/sensore velocità, torsione, velocità max assistenza: 25Km/h

E-SPILLO ACTIVE GENT - DEORE 10V

CODICE	YPBT6
COLORE	4D - Nero/Grafite opaco
TELAIO	E-Spillo telaio alluminio Gent Disc, misure 47-51cm
COLLARINO REGGISELLA	MX27 collarino alluminio, diam. 31.8mm
SERIE STERZO	Fsa TH-N10P, 1.1/8", semi-integrata
FORCELLA	Bianchi Alluminio Disc, 1.1/8"
COMANDI	Shimano Deore SL-M6000-R 10v
CAMBIO	Shimano Deore RD-M6000 SGS Shadow+ Desing, 10v
GUARNITURA	Prowheel c/corona 42T e paracatena
MOVIMENTO CENTRALE	incluso c/unità motore
CATENA	Shimano CN-E6090-10, 10v
PIGNONI	Shimano CS-HG50-10, 11-36T
FRENI	Shimano BR-MT200, pastiglie resina
LEVE FRENO	Shimano BL-MT201
DISCHI	Shimano SM-RT54, diam. 160mm, Center Lock
MOZZO ANT	Formula CL-1420 per Center Lock, 36 fori, OLD 100mm
MOZZO POST	Formula CL-1422 per Center Lock, 36 fori, OLD 135mm
CERCHI/RUOTE	Tec Sport Edition disc, alluminio, 700c 622x17, 36 fori
COPERTURE	Spectra Pergo Duramax XNR E-bike 700x37
ATTACCO MANUBRIO	integrato nel manubrio (pezzo unico)
MANUBRIO	Manubrio e attacco manubrio integrato c/display e porta usb
MANOPOLE / NASTRO	Spectra Bio Extra Ergo, 130mm, c/mini bar end
REGGISELLA	Alluminio diam. 27.2mm, lungh 350mm

SELLA	Unisex, forchetta acciaio
PEDALI	Inclusi
LUCE ANT	Luce ant. led 30LUX
LUCE POST	Buchel E-Bike c/luce stop
PORTAPACCHI POST	AtranVelo Sport
CAVALLETTO	AtranVelo Stylo, adjustable
PARAFANGHI	SKS, Lungh ant. 355mm post. 365mm
UNITA' MOTORE	EGoing unità motore centrale 250W, c/batteria 418Wh semi-integrata n/tubo obliquo, c/sensori velocità e torsione, velocità max assistenza: 25Km/h

E-SPILLO ACTIVE LADY - DEORE 10V

CODICE	YPBT7
COLORE	4D - Nero/Grafite opaco
TELAIO	E-Spillo telaio alluminio Lady Disc, misure 43, 47cm
COLLARINO REGGISELLA	MX27 collarino alluminio, diam. 31.8mm
SERIE STERZO	Fsa TH-N10P, 1.1/8", semi-integrata
FORCELLA	Bianchi Alluminio Disc, 1.1/8"
COMANDI	Shimano Deore SL-M6000-R 10v
CAMBIO	Shimano Deore RD-M6000 SGS Shadow+ Desing, 10v
GUARNITURA	Prowheel c/corona 42T e paracatena
MOVIMENTO CENTRALE	Incluso c/unità motore
CATENA	Shimano CN-E6090-10, 10v
PIGNONI	Shimano CS-HG50-10, 11-36T
FRENI	Shimano BR-MT200, pastiglie resina
LEVE FRENO	Shimano BL-MT201
DISCHI	Shimano SM-RT54, diam. 160mm, Center Lock
MOZZO ANT	Formula CL-1420 per Center Lock, 36 fori, OLD 100mm
MOZZO POST	Formula CL-1422 per Center Lock, 36 fori, OLD 135mm
CERCHI/RUOTE	Tec Sport Edition disc, alluminio, 700c 622x17, 36 fori
COPERTURE	Spectra Pergo Duramax XNR E-bike 700x37
ATTACCO MANUBRIO	integrato nel manubrio (pezzo unico)
MANUBRIO	Manubrio e attacco manubrio integrato c/display e porta usb
MANOPOLE / NASTRO	Spectra Bio Extra Ergo, 130mm, c/mini bar end
REGGISELLA	Alluminio diam. 27.2mm, lungh 350mm

SELLA	Unisex, forchetta acciaio
PEDALI	Inclusi
LUCE ANT	Luce ant. led 30LUX
LUCE POST	Buchel E-Bike c/luce stop
PORTAPACCHI POST	AtranVelo Sport
CAVALLETTO	AtranVelo Stylo, adjustable
PARAFANGHI	SKS, Lungh ant. 355mm post. 365mm
UNITA' MOTORE	EGoing unità motore centrale 250W, c/batteria 418Wh semi-integrata n/tubo obliquo, c/sensori velocità e torsione, velocità max assistenza: 25Km/h

E-SPILLO LUXURY

POSIZIONAMENTO
E-bike per la città con telaio in alluminio e motore centrale che richiama l'intramontabile design italiano.

TERRENO D'USO
Percorsi urbani.

DESTINAZIONE D'USO
Spostamenti in città, escursioni nel weekend.

CARATTERISTICHE PRINCIPALI
- Telaio uomo/donna in alluminio, forcella in acciaio
- Motore: Shimano Steps E5000 250W - 40Nm, 3 livelli di assistenza
- Batteria: 418Wh
- Autonomia: fino a 120km
- Freni a disco Shimano Idraulici
- Trasmissione: Shimano 1x9v 44T-11/34T
- Passaggio cavi interno
- Cavalletto bici al forcellino posteriore
- Luce posteriore integrata nella batteria Slim
- Coperture 28'' da 37mm
- Attacco manubrio regolabile in alluminio
- Taglie: 43, 47cm (Donna), 47, 51cm (Uomo)

AUTONOMIA
Fino a 120 KM

Batteria 418Wh

TEMPI DI RICARICA
Completa **4,5h**

ASSISTENZA
3 livelli di assistenza:
- **Eco**
- **Normal**
- **High**

GEOMETRIA

/ UOMO

TAGLIE					
A	B1	BS	D	E	G
470	575	554	65	120	73,5°
530	586	573	65	130	73,5°

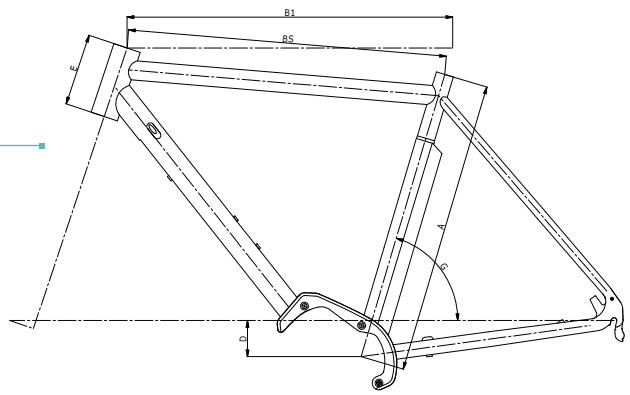

/ DONNA

TAGLIE					
A	B1	BS	D	E	G
430	560	535	65	140	73°
470	570	546	65	150	73°

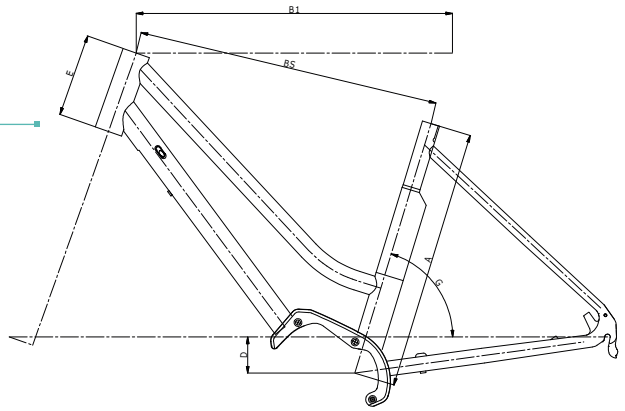

BATTERIA SMART

La batteria da 418Wh integrata nella parte posteriore offre un'autonomia eccezionale, fino a 120 km, ed inoltre è sottile e rimuovibile, facile da trasportare in uno zainetto grazie alle sue dimensioni ridotte.

Il cavalletto aggiunge un ulteriore elemento di comodità e versatilità.

La geometria dedicata permette di conservare una posizione eretta con un angolo compreso tra i 75° e i 90°. L'attacco in lega è regolabile per meglio adattarsi ai vari utilizzi.

E-SPILLO LUXURY GENT - ALTUS 9V

CODICE	YPBT4
COLORE	1D - CK16 lucido, SL - Grigio canna di fucile/Nero opaco
TELAIO	E-Spillo telaio Alluminio Gent Disc, misure: 47-53cm
COLLARINO REGGISELLA	MX-112 Alluminio, diam. 31,8mm
SERIE STERZO	VP-MH305C, semi-integrata, filettata
FORCELLA	Bianchi acciaio, 1.1/8" Disc
COMANDI	Shimano Altus SL-M2000 9v
CAMBIO	Shimano Altus RD-M2000 SGS 9v, Shadow Design
GUARNITURA	Shimano FC-E5000, w/corona 44T, lungh: 170mm
MOVIMENTO CENTRALE	incluso c/unità motore
CATENA	Shimano E-6070 9v
PIGNONI	Shimano CS-HG200-9, 9v, 11-13-15-17-20-23-26-30-36T
FRENI	Shimano BR-MT200, pastiglie resina
LEVE FRENO	Shimano BL-MT201
DISCHI	Shimano SM-RT30, diam. 160mm, solo pastiglie resina
MOZZO ANT	Formula CL-1420, 36f, Center Lock, c/Qr
MOZZO POST	Formula CL-1422, 36h, OLD 135mm, 14x36x135x145mm
CERCHI/RUOTE	Alluminio, Disc, 700c 622x17 36 fori
COPERTURE	Spectra Unda Duramax Regular 700x37, 60tpi
ATTACCO MANUBRIO	Alluminio regolabile, diam. 25.4mm, lungh:85mm, lungh stelo: 180mm
MANUBRIO	Alluminio, largh 590mm, diam. 25.4mm, backsweep33°, rise 26mm
MANOPOLE / NASTRO	Plastica//Gel, 130mm

REGGISELLA	cannotto AL6061, testa in lega, arretramento 15mm, diam. 27,2mm, lungh 350mm
SELLA	Selle Royal Wave, forchetta acciaio
PEDALI	Inclusi
LUCE ANT	Retro Sport Led, 0.5W, 20 lux, impermeabile IP44, alimentato da batteria unità motore
LUCE POST	integrata nella batteria
PORTAPACCHI POST	AtranVelo Sport 28" Alluminio
CAVALLETTO	AtranVelo Stylo, adjustable
PARAFANGHI	Acciaio
UNITA' MOTORE	Shimano Steps E5000 c/Drive Unit DU-E5000, c/ Ciclocomputer SC-E6100, c/switch SW-E7000-L, c/ sensore velocità, c/batteria 418Wh

E-SPILLO LUXURY LADY - ALTUS 9V

CODICE	YPBT5
COLORE	1D - CK16 lucido, SL - Grigio canna di fucile/Nero opaco
TELAIO	E-Spillo telaio alluminio Lady Disc, sizes: 43-47cm
COLLARINO REGGISELLA	MX-112 Alluminio, diam. 31,8mm
SERIE STERZO	VP-MH305C, semi-integrata, filettata
FORCELLA	Bianchi Steel Disc, 1.1/8"
COMANDI	Shimano Altus SL-M2000 9v
CAMBIO	Shimano Altus RD-M2000 SGS 9v, Shadow Design
GUARNITURA	Shimano FC-E5000, w/corona 44T, lungh: 170mm
MOVIMENTO CENTRALE	incluso c/unità motore
CATENA	Shimano E-6070 9v
PIGNONI	Shimano CS-HG200-9, 9v, 11-13-15-17-20-23-26-30-36T
FRENI	Shimano BR-MT200, pastiglie resina
LEVE FRENO	Shimano BL-MT201
DISCHI	Shimano SM-RT30, diam. 160mm, solo pastiglie resina
MOZZO ANT	Formula CL-1420, 36h, Center Lock, w/QR
MOZZO POST	Formula CL-1422, 36h, OLD 135mm, 14x36x135x145mm
CERCHI/RUOTE	Alluminio, Disc, 700c 622x17, 36 fori
COPERTURE	Spectra Unda Duramax Regular 700x37, 60tpi
ATTACCO MANUBRIO	Alluminio regolabile, diam. 25.4mm, lungh:85mm, lungh stelo: 180mm
MANUBRIO	Alluminio, largh 590mm, diam. 25.4mm, backsweep33°, rise 26mm
MANOPOLE / NASTRO	Plastica//Gel, 130mm

REGGISELLA	cannotto AL6061, testa in lega, arretramento 15mm, diam. 27,2mm, lungh 350mm
SELLA	Selle Royal Wave, forchetta acciaio
PEDALI	Inclusi
LUCE ANT	Retro Sport Led, 0.5W, 20 lux, Impermeabile IP44, alimentato da batteria unità motore
LUCE POST	integrata nella batteria
PORTAPACCHI POST	AtranVelo Sport 28", Alluminio
CAVALLETTO	AtranVelo Stylo, adjustable
PARAFANGHI	Acciaio
UNITA' MOTORE	Shimano Steps E5000 c/Drive Unit DU-E5000, c/ Ciclocomputer SC-E6100, c/switch SW-E7000-L, c/ sensore velocità, c/batteria 418Wh

E-SPILLO CLASSIC

POSIZIONAMENTO
E-Bike urbana con telaio in alluminio dallo stile classico con un perfetto equilibrio tra forma e funzione.

TERRENO D'USO
Percorsi urbani.

DESTINAZIONE D'USO
Spostamenti in città, escursioni nel weekend.

CARATTERISTICHE PRINCIPALI
- Telaio uomo/donna in alluminio, forcella in acciaio
- Motore: E-Going nel mozzo anteriore 250W - 28Nm, 5 livelli di assistenza
- Batteria: 418Wh
- Autonomia: fino a 70km
- Freni V-Brakes
- Trasmissione: Shimano 1x7v 48T-12/32T
- Cavalletto centrale
- Luce posteriore integrata nella batteria Slim
- Coperture 28'' da 37mm
- Attacco manubrio regolabile in alluminio
- Passaggio cavi interno
- Taglie: 43, 47cm (Donna), 47, 51cm (Uomo)

AUTONOMIA
Fino a 70 KM

Batteria 418Wh

TEMPI DI RICARICA
Completa **4.5h**

ASSISTENZA
(1) **12,5Km/h**
(2) **17,5Km/h**
(3) **21Km/h**
(4) **23Km/h**
(5) **25Km/h**

POWERED BY
EGOING SYSTEM

GEOMETRIA

/ UOMO

TAGLIE

A	B1	BS	D	E	G
470	575	555	65	120	73,5°
530	585	573	65	130	73,5°

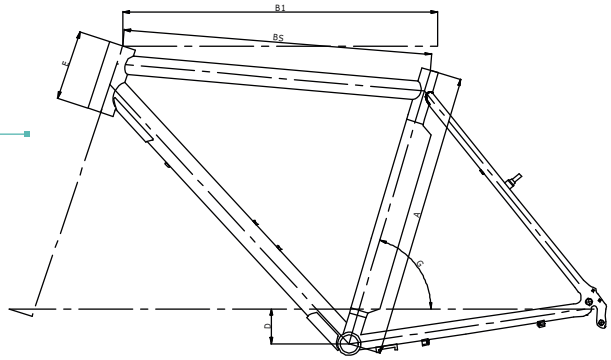

/ DONNA

TAGLIE

A	B1	BS	D	E	G
430	560	535	65	140	73°
470	570	546	65	150	73°

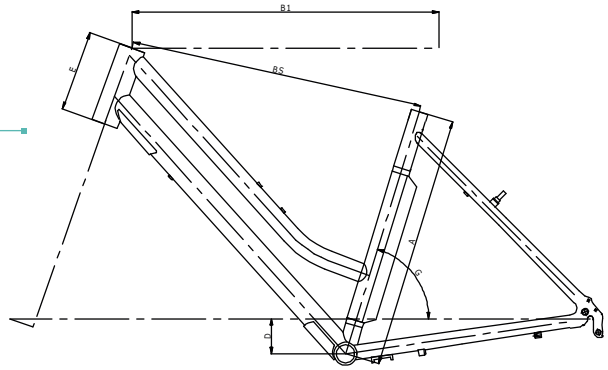

FORMA & FUNZIONE

E-Spillo Classic è disponibile in due diverse versioni del telaio: la versione Uomo ha il tradizionale tubo orizzontale mentre quella Donna presenta la geometria step-through, per agevolare la salita in sella ed il posizionamento dei piedi a terra in fase di stazionamento.

VERSATILITÀ & SEMPLICITÀ

La versatilità è un altro punto di forza di E-Spillo Classic. Il cavalletto si rivelerà prezioso per parcheggiare la bicicletta facilmente ad ogni pausa caffè.
Completano l'allestimento le ampie gomme da 37mm, una trasmissione Shimano 1x7 velocità e V-Brake con passaggio interno dei cavi.

E-SPILLO CLASSIC GENT - ALTUS 7V

CODICE	YPBT2
COLORE	1D - CK16 lucido, SL - Grigio canna di fucile/Nero opaco
TELAIO	E-Spillo telaio alluminio Gent, 700c, V-Brake, misure: 47-53cm
COLLARINO REGGISELLA	MX-112 Alluminio, diam. 31,8mm
SERIE STERZO	VP-MH305C, semi-integrata, filettata
FORCELLA	Bianchi acciaio, V-Brake
COMANDI	Shimano Altus SL-M310R 7v
CAMBIO	Shimano Altus RD-M310-L, 7v
GUARNITURA	Prowheel Ounce-248AC, c/corona 48T, lungh: 170mm
MOVIMENTO CENTRALE	Lungh asse: 119mm c/cavo sensore velocità
CATENA	KMC HV700
PIGNONI	Shimano CS-HG200-7, 12-14-16-18-21-26-32T
FRENI	TX-121L, V-Brake
LEVE FRENO	Alluminio 4 dita
MOZZO ANT	Unità motore EGoing
MOZZO POST	Formula FM-32, 36 fori, 14G, OLD 135mm, asse 145mm, c/QR
CERCHI/RUOTE	Spectra 622-19, 36 fori
COPERTURE	Spectra Unda Duramax Regular 700x37, 60Tpi
ATTACCO MANUBRIO	Alluminio regolabile, diam 25.4mm, lungh: 85mm, lungh stelo: 180mm
MANUBRIO	Alluminio, largh 590mm, diam. 25.4mm, backsweep33°, rise 26mm

MANOPOLE / NASTRO	Plastica//Gel, 130mm
REGGISELLA	Alluminio diam.27.2mm, lungh:350mm
SELLA	Selle Royal Wave, forchetta acciaio
PEDALI	inclusi
LUCE ANT	Retro Sport Led, 0.5W, 20 lux, Impermeabile IP44, alimentato dalla batteria dell'unità motore
LUCE POST	integrata nella batteria
PORTAPACCHI POST	AtranVelo Sport 28" Alluminio
CAVALLETTO	AtranVelo Rex regolabile
PARAFANGHI	Acciaio
UNITA' MOTORE	EGoing SYXC unità motore nel mozzo ant., c/batteria litio 418Wh, c/display Led, c/Controller, c/sensore velocità

E-SPILLO CLASSIC LADY - 7V

CODICE	YPBT3
COLORE	1D - CK16 lucido, SL - Grigio canna di fucile/Nero opaco
TELAIO	E-Spillo telaio alluminio Lady, 700C, V-Brake, misure: 43-47cm
COLLARINO REGGISELLA	MX-112 Alluminio, diam. 31,8mm
SERIE STERZO	VP-MH305C, semi-integrata, filettata
FORCELLA	Bianchi acciaio, V-Brake
COMANDI	Shimano Altus SL-M310R 7v
CAMBIO	Shimano Altus RD-M310-L, 7v
GUARNITURA	Prowheel Ounce-248AC, c/corona 48T, lungh pedivella: 170mm
MOVIMENTO CENTRALE	Lungh asse: 119mm c/cavo sensore velocità
CATENA	KMC HV700
PIGNONI	Shimano CS-HG200-7, 12-14-16-18-21-26-32T
FRENI	TX-121L, V-Brake
LEVE FRENO	Alluminio 4 dita
MOZZO ANT	Unità motore EGoing
MOZZO POST	Formula FM-32, 36 fori, 14G, OLD 135mm, asse 145mm, c/QR
CERCHI/RUOTE	Spectra 622-19, 36 fori
COPERTURE	Spectra Unda Duramax Regular 700x37, 60Tpi
ATTACCO MANUBRIO	Alluminio regolabile, diam 25.4mm, lungh: 85mm, lungh stelo: 180mm
MANUBRIO	Alluminio, largh 590mm, diam. 25.4mm, backsweep33°, rise 26mm

MANOPOLE / NASTRO	Plastica//Gel, 130mm
REGGISELLA	Alluminio diam.27.2mm, lungh:350mm
SELLA	Selle Royal Wave, forchetta acciaio
PEDALI	Inclusi
LUCE ANT	Retro Sport Led, 0.5W, 20 lux, impermeabile IP44, alimentata da batteria unità motore
LUCE POST	integrata nella batteria
PORTAPACCHI POST	AtranVelo Sport 28" Alluminio
CAVALLETTO	AtranVelo Rex regolabile
PARAFANGHI	Acciaio
UNITA' MOTORE	EGoing SYXC unità motore nel mozzo ant., c/batteria litio 418Wh, c/display Led, c/Controller, c/sensore velocità

E-SPILLO CITY

POSIZIONAMENTO
E-bike per la città con telaio in alluminio step-through, taglia unica.

TERRENO D'USO
Percorsi urbani.

DESTINAZIONE D'USO
Spostamenti in città, utilizzo quotidiano.

CARATTERISTICHE PRINCIPALI
- Telaio taglia unica in alluminio, forcella in acciaio
- Motore: E-Going nel mozzo anteriore 250W - 28Nm, 3 livelli di assistenza
- Freni V-Brakes
- Trasmissione: Shimano 1x7v 38T-12/32T
- Passaggio cavi interni
- Predisposizione cavalletto
- Luce posteriore integrata nella batteria
- Coperture 28'' da 40mm
- Attacco manubrio regolabile in alluminio
- Taglia unica: 45cm

AUTONOMIA
Fino a 55 KM

Batteria 317Wh

TEMPI DI RICARICA
Completa **3.5h**

ASSISTENZA
3 livelli di assistenza

POWERED BY
EGOING SYSTEM

GEOMETRIA

TAGLIE					
A	B1	BS	D	E	G
450	576	551	65	170	70°

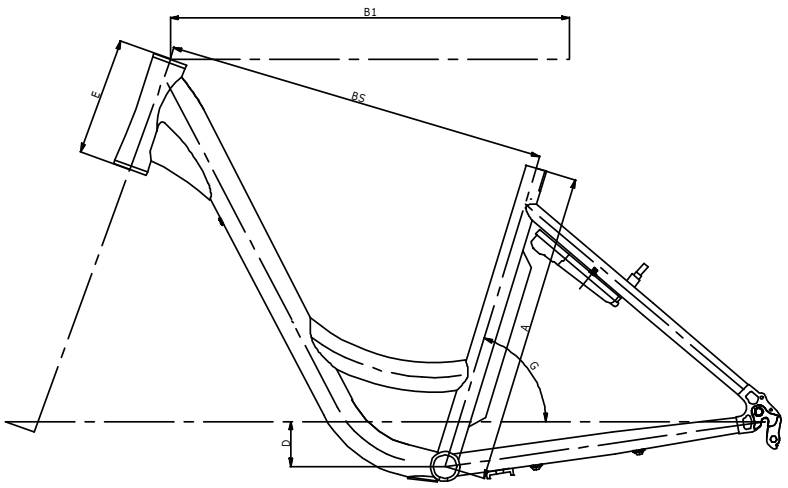

La specifica geometria Bianchi del telaio consente di mantenere il busto con un'angolo di 75° - 90° rispetto alla fondo stradale, conferendo una sensazione di sicurezza e controllo in sella. La trasmissione Shimano 1x7 velocità offre ampia possibilità di modulare la pedalata, consentendo di girare la città in agilità.

La luce posteriore, alimentata dalla batteria, consente di conservare una buona visibilità anche dopo il tramonto.

Il passaggio interno al telaio dei cavi del freno impedisce ad abiti e borse di rimanere impigliati, e con il cavalletto parcheggiare la bici è un operazione semplice e veloce in ogni situazione.

E-SPILLO CITY LADY - ALTUS 7V

CODICE	YPBT1
COLORE	SO - Grigio canna di fucile/Nero lucido
TELAIO	E-Spillo telaio Lady alluminio, 700C, V-Brake, misura 45cm
COLLARINO REGGISELLA	MX27, diam 31.8mm
SERIE STERZO	VP MH-501, filettata
FORCELLA	Bianchi Acciaio, 700C, 1.1/8", V-Brake
COMANDI	Shimano Altus SL-M310R 7v
CAMBIO	Shimano Altus RD-M310 SGS 7v
GUARNITURA	Pedivella alluminio c/corona 38T, lungh 170mm
MOVIMENTO CENTRALE	Lungh asse: 119mm c/cavo sensore velocità
CATENA	Kmc HV700 7v
PIGNONI	Shimano CS-HG200-7, 12-14-16-18-21-26-32T
FRENI	TX-121L, V-Brake
LEVE FRENO	Alluminio 4 dita
MOZZO ANT	Unità motore EGoing
MOZZO POST	Shimano FH-TY500-7-QR, 36 fori
CERCHI/RUOTE	Spectra 622-19, 36 fori
COPERTURE	Spectra Pergo Duramax Regular 700x40, 40-622, 27TPI
ATTACCO MANUBRIO	Alluminio regolabile diam 25.4mm, lungh: 85mm, lungh stelo: 180mm
MANUBRIO	Alluminio, largh 600mm, diam. 25.4mm, backsweep 44°, rise 40mm
MANOPOLE / NASTRO	Herrmans 84B Ergo 120 mm
REGGISELLA	Alluminio diam.27.2mm, lungh:350mm
SELLA	Spectra Lubri Unisex, forchetta acciaio

PEDALI	Inclusi
LUCE ANT	Breeze Evo Classic, 0,5W LED, 15 lux, impermeabile IP44, batterie incluse
LUCE POST	integrata nella batteria
PORTAPACCHI POST	Spectra c/supporto batteria
CAVALLETTO	AtranVelo Rex regolabile
PARAFANGHI	Acciaio, 28"
UNITA' MOTORE	EGoing Unità motore nel mozzo ant. 250W 37V, c/batteria 318Wh 36V c/display Led, w/controller

LONG ISLAND

POSIZIONAMENTO
La perfetta combinazione tra e-mobility e stile. La forma del telaio è studiata per assicurare un'esperienza di guida sicura e confortevole. Il motore Bianchi è made in Italy.

TERRENO D'USO
Percorsi urbani.

DESTINAZIONE D'USO
Progettata per la città e per semplificare i tuoi spostamenti quotidiani.

CARATTERISTICHE PRINCIPALI
- Telaio in alluminio, forcella in acciaio
- Motore: Bianchi 250W - 80Nm, 5 levelli di assistenza
- Batteria: 418Wh
- Autonomia: fino a 130km
- Freni Shimano Freni a disco idraulici
- Trasmissione: Shimano 1x9v 38T-11/36T
- Sterzo semi-integrato 1.1/8"
- Passaggio cavi interno
- Forcellino posteriore con predisposizione per cavalletto
- Luci, anteriore e posteriore, alimentate dalla batteria dell'unità motore
- Approvate EU e Germania
- Attacco manubrio in alluminio regolabile 0°>90° e manubrio in alluminio flat con forma alare
- Taglie: 43, 47cm

AUTONOMIA
Fino a 130 KM

Batteria 418Wh

TEMPI DI RICARICA
Completa **4.5h**

ASSISTENZA %
(1) **50%**
(2) **100%**
(3) **200%**
(4) **300%**
(5) **400%**

POWERED BY
Bianchi

GEOMETRIA

TAGLIE

A	B1	C	D	E	F	G	G1	H	I	X	Y	WB
430	607	470	60	180	679	75.5°	72°	45	412	431	603	1142
470	636	470	60	180	679	73°	72°	45	412	431	603	1142

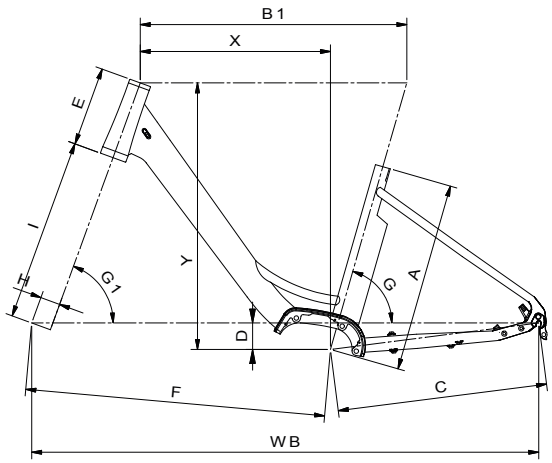

La pedalata è assistita dall'unità motore centrale Bianchi Made in Italy, con batteria da 418Wh. Grazie a cinque livelli di assistenza, dal 50 fino al 400%, Long Island è pronta a portarti in cima anche alle pendenze cittadine più arcigne. Gestita con attenzione, la batteria di Long Island ha una autonomia di 130 km.

Il portapacchi non si limita a permettere il trasporto di borse e bagagli ma è l'alloggio della batteria estraibile, componente che è possibile rimuovere e portare sempre con sé. L'impianto luci è alimentato dalla batteria e consente di pedalare tranquillamente e in sicurezza anche in condizioni di scarsa visibilità.

Il comfort di guida è garantito dal manubrio alto e dall'attacco regolabile. Parafanghi e paracorona proteggono inoltre gli indumenti dal fango o dagli schizzi in caso di maltempo, per presentarsi in perfetto ordine al prossimo meeting.
Il design step-through del telaio semplifica la salita e la discesa dalla sella.

LONG ISLAND - ALTUS 9V

CODICE	YPB7Z
COLORE	2A - CK16/Nero lucido, 8K - Nero/Grafite lucido
TELAIO	Long Island Telaio step thru Alloy 6061, Disc, 700c, misure: 43- 47cm
COLLARINO REGGISELLA	339QX collarino in alluminio, diam. 34,9mm
SERIE STERZO	Fsa ZS4-Custom 1.1/8" c/cap in alluminio 15mm
FORCELLA	Bianchi Acciaio Disc, 700c
COMANDI	Shimano Altus SL-M2000 9v
CAMBIO	Shimano Altus RD-M2000 SGS 9v, Shadow Design, attacco diretto
GUARNITURA	Fsa Metropolis, alluminio forgiato, ISIS, lugh. pedivella: 170mm c/corona 38T
MOVIMENTO CENTRALE	Integrato nell'unità motore
CATENA	Kmc Z-99
PIGNONI	Shimano CS-HG200-9, 11-13-15-17-20-23-26-30-36T
FRENI	Shimano BR-MT200, pastiglie resina
LEVE FRENO	Shimano BL-MT200
DISCHI	Shimano SM-RT10, 160mm, Center Lock , solo pastiglie resina
MOZZO ANT	Formula CL-1420 Center lock, 36 fori, 14G, OLD 100mm, c/QR
MOZZO POST	Formula CL-1422 Center lock, 36 fori, 14G, OLD 135mm c/QR

CERCHI/RUOTE	Tec Sport Edition ATD470 disc, alluminio, 700c 622x17, 36 fori
COPERTURE	Spectra Pergo 40-622, 60TPI, c/inserti rifrangenti
ATTACCO MANUBRIO	Satori Alluminio forgiato 3D, regolabile 0°-90°, 1.1/8", lungh: 90mm
MANUBRIO	Satori AL6061, largh 660mm, rise 34mm, backsweep 41°
MANOPOLE / NASTRO	Bianchi Nero c/Gel, c/copertura PU Black Carbon e logo Bianchi
REGGISELLA	TranzX cannotto AL6061, testa in lega, arretramento 15mm, diam. 30.9mm, lungh 350mm
SELLA	Selle Royal Aurorae Elastomer
PEDALI	Inclusi
LUCE ANT	Spanniga Axendo 40, 40 Lux, 1 Led bianco
LUCE POST	integrata nella batteria
PORTAPACCHI POST	Alluminio, c/supporto batteria e supporti in alluminio
CAVALLETTO	In lega, regolabile
PARAFANGHI	700c, Pvc, larghezza 50mm, c/supporti V Type Stays in acciaio inox
UNITA' MOTORE	Bianchi Unità motore centrale 36V - 250W - 80Nmc/ batteria 418Wh 36v 11.6Ah c/sensore di coppia,sensore di cadenza e sensore di velocità, c/displaydigitale. Velocità massima 25kmh

8K - Nero/Grafite lucido

CITY FITNESS+

C-SPORT SPILLO

RUNNING
Bianchi

C-SPORT

C-SPORT
C-SPORT CROSS

C-SPORT

POSIZIONAMENTO
Modello fitness con telaio leggero in alluminio, perfetto per chi ricerca un sano stile di vita.

TERRENO D'USO
Asfalto e settori fuoristrada non estremi.

DESTINAZIONE D'USO
Utilizzo urbano o trekking ideale per allenarsi e mantenersi in forma.

CARATTERISTICHE PRINCIPALI
- Telaio in alluminio leggero per uomo e donna
- Manubrio flat
- Posizione eretta per un ottimo controllo e la migliore trasmissione di potenza.

LEGGEREZZA	●●●●●○○○○○
DESIGN	●●●●●●○○○○
COMFORT	●●●●●●○○○○
PERFORMANCE	●●●●●●○○○○

GEOMETRIE - C-SPORT **UOMO** DISC BRAKE

TAGLIE

	A	B1	BS	C	D	E	G	G1
S	430	525	507	435	68	125	74.5°	71°
M	470	545	525	435	68	135	74°	71°
L	510	565	544	435	68	155	73.5°	71.5°
XL	550	585	563	435	68	185	73°	71°
XXL	590	605	585	435	68	210	73°	72°

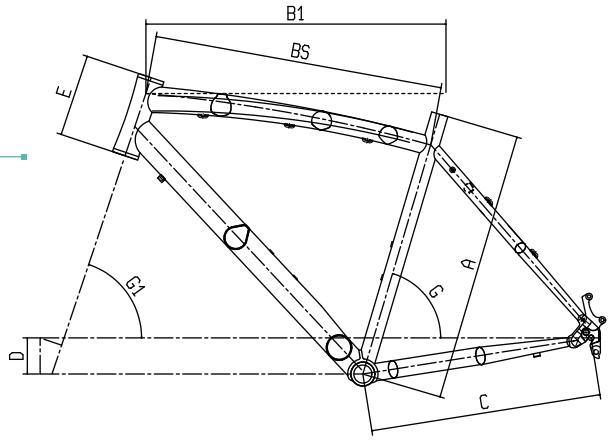

GEOMETRIE - C-SPORT **DONNA** DISC BRAKE

TAGLIE

	A	B1	BS	C	D	E	G	G1
S	480	525	508	435	68	125	74.5°	71°
M	470	545	524	435	68	135	74°	71°
L	510	565	542	435	68	155	73.5°	71.5°

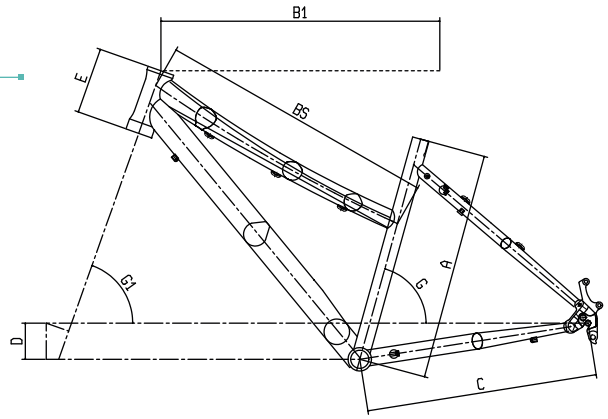

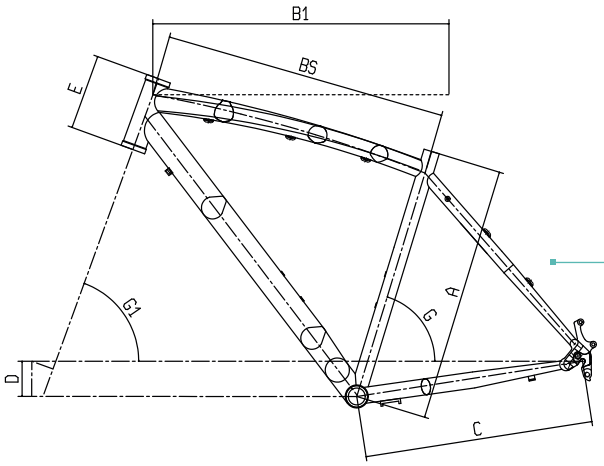

GEOMETRIE - C-SPORT CROSS **UOMO** DISC BRAKE

TAGLIE

	A	B1	BS	C	D	E	G	G1
S	430	525	545	455	65	140	73°	70°
M	470	575	550	455	65	140	73°	70°
L	510	590	564	455	65	150	73°	70°
XL	550	605	580	455	65	170	73°	70°

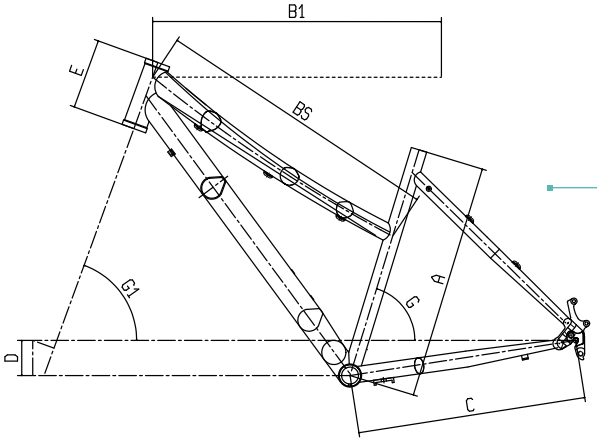

GEOMETRIE - C-SPORT CROSS **DONNA** DISC BRAKE

TAGLIE

	A	B1	BS	C	D	E	G	G1
S	430	565	562	455	65	140	73°	70°
M	470	575	573	455	65	140	73°	70°

C-SPORT 3 - ALIVIO 2X9V HYDR DISC

CODICE	YPB55
COLORE	C1 - CK16/Nero-Bianco opaco, KW - Nero/Bianco-CK16 opaco
TELAIO	C-Sport Gent alu disc, 700C Old 135mm, passaggio cavi interno, saldature levigate, tubo sterzo 1.1/8" (parte inf. semi-integrata e sup. integrata), tubo sella 31.6mm, misure: 43,47,51,55,59cm
COLLARINO REGGISELLA	MX-112C alluminio, diam. 31,8mm
SERIE STERZO	Fsa No.8B/ZS4D 1.1/8" parte inferiore semi-integratad + parte superiore integrata, c/cap 15mm
FORCELLA	Bianchi Alu Disc, 1.1/8", Post mount, max largh pneumatici 700x40c
COMANDI	Shimano Alivio SL-M4010 2x9v
CAMBIO	Shimano Alivio RD-T4000-SGS 9v, top normal, attacco diretto
DERAGLIATORE	Shimano Acera FD-T3000-2-TS3, fascetta bassa c/ collarino 34.9mm, tiro doppio, 63-68°, per 46T, CL:48.8mm
GUARNITURA	Shimano FC-MT210-2 46x30T, lungh pedivella:170mm-43/47cm, 175mm-51/59cm
MOVIMENTO CENTRALE	Fsa BB7420ST, 113MM
CATENA	Kmc Z-99 9v
PIGNONI	Shimano CS-HG200-9, 11-13-15-17-20-23-26-30-36T
FRENI	Shimano Altus BR-MT200, post mount, pastiglie resina
LEVE FRENO	Incluse c/freni
DISCHI	Shimano SM-RT10, 160mm, Center Lock , solo pastiglie resina

MOZZO ANT	Formula CL-1420 Center Lock, 32 fori, OLD. 100mm Asse 108mm c/QR
MOZZO POST	Formula CL-1422 Center lock, 32 fori, OLD 135mm Asse 145mm, corpo ruotalibera Shimano, con QR
CERCHI/RUOTE	Alex Rims ATD470 disc, alluminio, 700c 622x17, 32f, raggi accoppiati 2x16
COPERTURE	Kenda Kwick Tendril 700x35, 60TPI, c/inserti antiforatura Kshield 3mm
ATTACCO MANUBRIO	AL6061 forgiato 3D, 12°, 31.8mm, 1.1/8", lungh: 70mm-43cm, 100mm-47/51cm, 120mm-55/59cm
MANUBRIO	Alloy 6061 DB, flat bar, largh: 620mm, piega 9°, 31.8mm
MANOPOLE / NASTRO	Bianchi ergonomiche a doppia densit‡, Nero/CK
REGGISELLA	cannotto AL6061, testa in lega, arretramento 15mm, diam. 31.6mm, lungh 350mm
SELLA	Bianchi, forchetta acciaio, c/schiuma alta densit‡, Nero/CK
PEDALI	inclusi

C-SPORT 2 - ACERA 24V HYDR. DISC

CODICE	YPBD3
COLORE	C1 - CK16/Nero-Bianco opaco, KW - Nero/Bianco-CK16 opaco
TELAIO	C-Sport Gent alu disc, 700C Old 135mm, passaggio cavi interno, saldature levigate, tubo sterzo 1.1/8" (parte inf. semi-integrata e sup. integrata), tubo sella 31.6mm, misure: 43,47,51,55,59cm
COLLARINO REGGISELLA	MX-112C alluminio, diam. 31,8mm
SERIE STERZO	Fsa No.8B/ZS4D 1.1/8" parte inferiore semi-integratad + parte superiore integrata, c/cap 15mm
FORCELLA	Bianchi Alu Disc, 1.1/8", Post mount, max largh pneumatici 700x40c
COMANDI	Shimano ST-EF505 3x8v
CAMBIO	Shimano Acera RD-M360-L SGS 8v, direct attachment
DERAGLIATORE	Shimano Tourney FD-TY700-TS3, fascetta bassa 34.9mm, tiro doppio, 63-66°, per 42T, CL: 47.5/50mm
GUARNITURA	Shimano FC-TY301 42x34x24T, lungh pedivella: 170mm-43/47cm, 175mm-51/59cm
MOVIMENTO CENTRALE	Shimano BB-UN100, Asse:122.5mm(D-NL), Scatola:BSA 68mm
CATENA	Kmc Z-72 8v
PIGNONI	Shimano CS-HG200-8, 12-14-16-18-21-24-28-32T
FRENI	Shimano BR-MT200, pastiglie resina
LEVE FRENO	Incluse c/freni
DISCHI	Shimano SM-RT10, 160mm, Center Lock , solo pastiglie resina

MOZZO ANT	Formula CL-1420 Center Lock, 32 fori, OLD. 100mm Asse 108mm c/QR
MOZZO POST	Formula CL-1422 Center lock, 32 fori, OLD 135mm Asse 145mm, corpo ruotalibera Shimano, con QR
CERCHI/RUOTE	Alex Rims ATD470 disc, alluminio, 700c 622x17, 32f, raggi accoppiati 2x16
COPERTURE	Kenda Eurotrek 700x35, 60TPI, cerchietto rigido, c/inserto antiforatura Kshield 3mm
ATTACCO MANUBRIO	AL6061 forgiato 3D, angolo 12°, diam 31.8mm, 1.1/8", lungh: 70mm-43cm, 100mm-47/51cm, 120mm-55/59cm
MANUBRIO	Alloy 6061 DB, flat bar, largh: 620mm, piega 9°, 31.8mm
MANOPOLE / NASTRO	Bianchi ergonomiche a doppia densità, Nero/CK
REGGISELLA	cannotto AL6061, testa in lega, arretramento 15mm, diam. 31.6mm, lungh 350mm
SELLA	Bianchi, forchetta acciaio, c/schiuma alta densità, Nero/CK
PEDALI	inclusi

C-SPORT 2 DAMA - ACERA 24V HYDR. DISC

CODICE	YPBD9
COLORE	C1 - CK16/Nero-Bianco opaco, KW - Nero/Bianco-CK16 opaco
TELAIO	C-Sport Lady alu disc, 700C Old 135mm, passaggio cavi interno, saldature levigate, tubo sterzo 1.1/8" (parte inf. semi-integrata e sup. integrata). tubo sella 31.6mm, misure: 43,47,51,55cm
COLLARINO REGGISELLA	MX-112C alluminio, diam. 31,8mm
SERIE STERZO	Fsa No.8B/ZS4D 1.1/8" parte inferiore semi-integratad + parte superiore integrata, c/cap 15mm
FORCELLA	Bianchi Alu Disc, 1.1/8", Post mount, max largh pneumatici 700x40c
COMANDI	Shimano ST-EF505 3x8v
CAMBIO	Shimano Acera RD-M360-L SGS 8v, direct attachment
DERAGLIATORE	Shimano Tourney FD-TY700-TS3, fascetta bassa 34.9mm, tiro doppio, 63-66°, per 42T, CL: 47.5/50mm
GUARNITURA	Shimano FC-TY301 42x34x24T, lungh. pedivella: 170mm-43/47cm, 175mm-51/55cm
MOVIMENTO CENTRALE	Shimano BB-UN100, Asse:122.5mm(D-NL), Scatola:BSA 68mm
CATENA	Kmc Z-72 8v
PIGNONI	Shimano CS-HG200-8, 12-14-16-18-21-24-28-32T
FRENI	Shimano BR-MT200, pastiglie resina
LEVE FRENO	Incluse c/freni
DISCHI	Shimano SM-RT10, 160mm, Center Lock , solo pastiglie resina

MOZZO ANT	Formula CL-1420 Center Lock, 32 fori, OLD. 100mm Asse 108mm c/QR
MOZZO POST	Formula CL-1422 Center lock, 32 fori, OLD 135mm Asse 145mm, corpo ruotalibera Shimano, con QR
CERCHI/RUOTE	Alex Rims ATD470 disc, alluminio, 700c 622x17, 32f, raggi accoppiati 2x16
COPERTURE	Kenda Eurotrek 700x35, 60TPI, cerchietto rigido, c/inserto antiforatura Kshield 3mm
ATTACCO MANUBRIO	AL6061 forgiato 3D, angolo 12°, diam 31.8mm, 1.1/8", lungh: 70mm-43cm, 100mm-47/51cm, 120mm-55cm
MANUBRIO	Alloy 6061 DB, flat bar, largh: 620mm, piega 9°, 31.8mm
MANOPOLE / NASTRO	Bianchi ergonomiche a doppia densità, Nero/CK
REGGISELLA	cannotto AL6061, testa in lega, arretramento 15mm, diam. 31.6mm, lungh 350mm
SELLA	Bianchi, forchetta acciaio, c/schiuma alta densità, Nero/CK
PEDALI	inclusi

C-SPORT CROSS 2 GENT - ACERA 24V HYDR. BRAKE

CODICE	YPBB2
COLORE	1Z - Nero/CK16-Grafite opaco
TELAIO	C-Sport Cross Gent Alu Disc, 700c, OLD 135mm, passaggio cavi interno, saldature levigate, 1.1/8" sterzo semi-integrato, tubo sella: 31.6mm, misure: 43-47-51-55cm
COLLARINO REGGISELLA	339QX collarino e leva in alluminio, diam. 35mm
SERIE STERZO	Fsa No.8B/ZS4D 1.1/8" parte inferiore semi-integratad + parte superiore integrata, c/cap 15mm
FORCELLA	SR Suntour Nex Hlo DS, corsa 63mm, 700c, tubo sterzo acciaio 1.1/8", steli acciaio, foderi alluminio, postmount disc, c/lockout
COMANDI	Shimano ST-EF505 3x8v
CAMBIO	Shimano Acera RD-M360-L SGS 8v, direct attachment
DERAGLIATORE	Shimano Tourney FD-TY700-TS3, fascetta bassa 34.9mm, tiro doppio, 63-66°, per 42T, CL: 47.5/50mm
GUARNITURA	Shimano FC-TY301 42x34x24T, lungh pedivella: 170mm-43/47cm, 175mm-51/55cm
MOVIMENTO CENTRALE	Shimano BB-UN100, Asse:122.5mm(D-NL), Scatola:BSA 68mm
CATENA	Kmc Z-72 8v
PIGNONI	Shimano CS-HG200-8, 12-14-16-18-21-24-28-32T
FRENI	Shimano BR-MT200, pastiglie resina
LEVE FRENO	Incluse c/freni
DISCHI	Shimano SM-RT10, 160mm, Center Lock , solo pastiglie resina
MOZZO ANT	Formula CL-1420 Center Lock, 32 fori, OLD. 100mm Asse 108mm c/QR
MOZZO POST	Formula CL-1422 Center lock, 32 fori, OLD 135mm Asse 145mm, corpo ruotalibera Shimano, con QR
CERCHI/RUOTE	Alex Rims ATD470 disc, alluminio, 700c 622x17, 32f, raggi accoppiati 2x16
COPERTURE	Kenda Kwick 700x35, 30TPI, cerchietto rigido, c/inserto antiforatura Kshield
ATTACCO MANUBRIO	AL6061 forgiato 3D, 12°, 31.8mm, 1.1/8", lungh: 70mm-43cm, 100mm-47/51cm, 120mm-55cm
MANUBRIO	Alloy 6061 DB, flat bar, largh: 620mm, piega 9°, 31.8mm
MANOPOLE / NASTRO	Bianchi ergonomiche a doppia densità, Nero/CK
REGGISELLA	cannotto AL6061, testa in lega, arretramento 15mm, diam. 31.6mm, lungh 350mm
SELLA	Bianchi, forchetta acciaio, c/schiuma alta densità, Nero/CK
PEDALI	inclusi

C-SPORT CROSS 2 LADY - ACERA 24V HYDR. BRAKE

CODICE	YPBB3
COLORE	1Z - Nero/CK16-Grafite opaco
TELAIO	C-Sport Cross Lady Alu Disc, 700C, Old 135mm, passaggio cavi interno, saldature levigate, serie sterzo semi-integrata 1.1/8", tubo sella 31.6mm, misure: 43-47-51cm
COLLARINO REGGISELLA	339QX collarino e leva in alluminio, diam. 35mm
SERIE STERZO	Fsa No.8B/ZS4D 1.1/8" parte inferiore semi-integratad + parte superiore integrata, c/cap 15mm
FORCELLA	SR Suntour Nex Hlo DS, corsa 63mm, 700c, tubo sterzo acciaio 1.1/8", steli acciaio, foderi alluminio, postmount disc, c/lockout
COMANDI	Shimano ST-EF505 3x8v
CAMBIO	Shimano Acera RD-M360-L SGS 8v, direct attachment
DERAGLIATORE	Shimano Tourney FD-TY700-TS3, fascetta bassa 34.9mm, tiro doppio, 63-66°, per 42T, CL: 47.5/50mm
GUARNITURA	Shimano FC-TY301 42x34x24T, lungh pedivella: 170mm-43/47cm, 175mm-51/59cm
MOVIMENTO CENTRALE	Shimano BB-UN100, Asse:122.5mm(D-NL), Scatola:BSA 68mm
CATENA	Kmc Z-72 8v
PIGNONI	Shimano CS-HG200-8, 12-14-16-18-21-24-28-32T
FRENI	Shimano BR-MT200, pastiglie resina
LEVE FRENO	Incluse c/freni
DISCHI	Shimano SM-RT10, 160mm, Center Lock , solo pastiglie resina
MOZZO ANT	Formula CL-1420 Center Lock, 32 fori, OLD. 100mm Asse 108mm c/QR
MOZZO POST	Formula CL-1422 Center lock, 32 fori, OLD 135mm Asse 145mm, corpo ruotalibera Shimano, con QR
CERCHI/RUOTE	Alex Rims ATD470 disc, alluminio, 700c 622x17, 32f, raggi accoppiati 2x16
COPERTURE	Kenda Kwick 700x35, 30TPI, cerchietto rigido, c/inserto antiforatura Kshield
ATTACCO MANUBRIO	AL6061 forgiato 3D, 12°, 31.8mm, 1.1/8", Ext: 70mm-43cm, 100mm-47/51cm
MANUBRIO	Alloy 6061 DB, flat bar, largh: 620mm, piega 9°, 31.8mm
MANOPOLE / NASTRO	Bianchi ergonomiche a doppia densità, Nero/CK
REGGISELLA	cannotto AL6061, testa in lega, arretramento 15mm, diam. 31.6mm, lungh 350mm
SELLA	Bianchi, forchetta acciaio, c/schiuma alta densità, Nero/CK
PEDALI	inclusi

SPILLO

SPILLO ONICE
SPILLO RUBINO
SPILLO TURCHESE

SPILLO

POSIZIONAMENTO
Modello versatile dalle linee classiche ed eleganti.

TERRENO D'USO
Strada.

DESTINAZIONE D'USO
Utilizzo urbano.

CARATTERISTICHE PRINCIPALI
- Telaio in alluminio leggero per uomo e donna
- Design italiano senza tempo
- Parafango e portapacchi posteriore
- Cavalletto

LEGGEREZZA ●●●●●○○○○○
DESIGN ●●●●●○○○○○
COMFORT ●●●●●●●○○○
PERFORMANCE ●●●●●●○○○○

GEOMETRIE - SPILLO ONICE - RUBINO - TURCHESE **UOMO**

TAGLIE

A1	B1	BS	D	E	G
470	475	550	70	130	73°
510	590	566	70	150	73°
550	605	583	70	170	73°

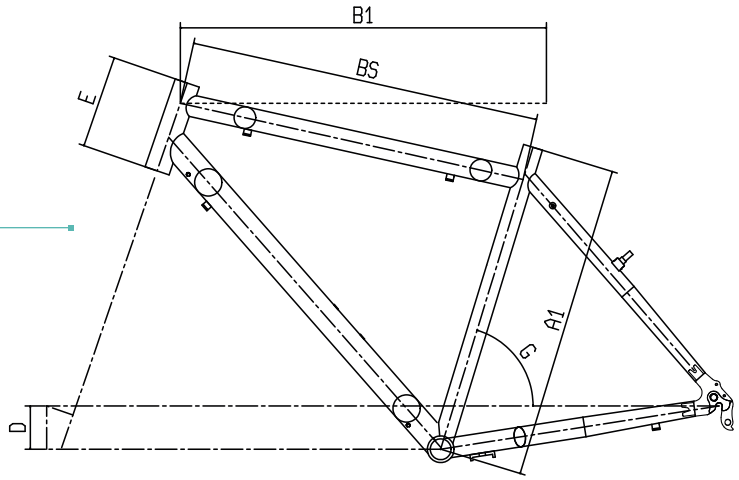

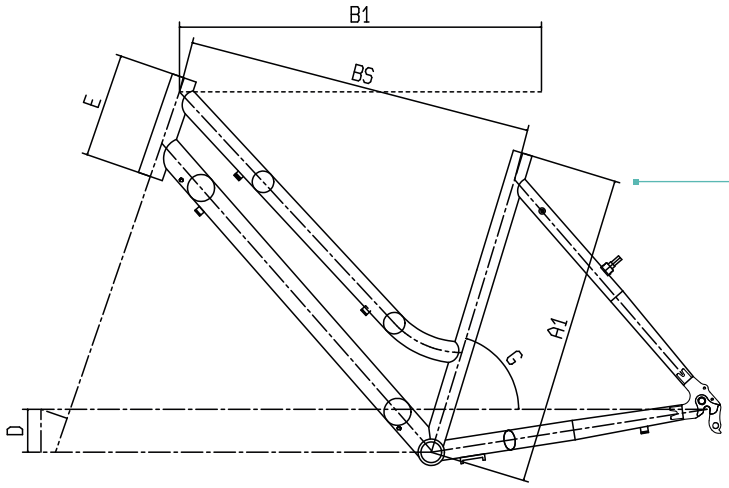

GEOMETRIE - SPILLO ONICE - RUBINO - TURCHESE **DONNA**

TAGLIE

A1	B1	BS	D	E	G
430	565	540	70	150	73°
470	575	549	70	150	73°
510	590	565	70	170	73°

SPILLO ONICE GENT - ALTUS 24V

IMMAGINE A SCOPO INDICATIVO. Componenti e dettagli grafici potrebbero non corrispondere al modello reale.

CODICE	YEBA1
COLORE	EL- Nero lucido
TELAIO	Spillo Alluminio 6061, tubo sterzo 1.1/8" HT, OLD 135mm, misure: 47-51-55cm
COLLARINO REGGISELLA	Alluminio, diam 31.8mm c/quick release
SERIE STERZO	1.1/8" filettata, Acciaio
FORCELLA	SR Suntour SF14-NEX P-700 C, 1.1/8", corsa 63mm
COMANDI	Shimano ST-EF500 3x8v
CAMBIO	Shimano Altus RD-M310-L 8v, attacco diretto
DERAGLIATORE	Shimano FD-TY500 fascetta bassa c/adattatore 31.8mm, max 48T, 63-66° per 48T, CL:47.5/50mm
GUARNITURA	Shimano TY301 48x38x28T, lungh pedivella 170mm
MOVIMENTO CENTRALE	Bsa 68mm L:127mm
CATENA	Kmc Z72 8v
PIGNONI	Shimano CS-HG200 8v, 12-14-16-18-21-24-28-32T
FRENI	V-Brake corpo in alluminio
LEVE FRENO	incluse nei comandi
MOZZO ANT	Alluminio, 36 f, 9x100x108mm c/Qr
MOZZO POST	Shimano FH-TX5008-QR, 36f, 135x146mm, c/QR
CERCHI/RUOTE	Freeway, Alluminio doppia camera, 622X19, 36 fori
COPERTURE	CST 700X35
ATTACCO MANUBRIO	Alluminio, regolabile diam. 25.4mm, lungh:90mm, lungh stelo: 180mm
MANUBRIO	Alluminio, largh 590mm, rise 26mm, diam. 25.4mm, backsweep 33°

MANOPOLE / NASTRO	Herrmans 120mm
REGGISELLA	Alluminio c/ammortizzatore, diam 27.2mm, lungh 350mm
SELLA	Selle Royal Wave, forchetta acciaio
PEDALI	Inclusi
LUCE ANT	Spanninga Illico a batteria
LUCE POST	Basta Spark Red a batteria
PORTAPACCHI POST	Acciaio
CAVALLETTO	Alluminio, regolabile
PARAFANGHI	Rapido 46mm c/paraspruzzi post., c/supporti zincati

COLORI DISPONIBILI DA DICEMBRE 2019

SPILLO ONICE LADY - ALTUS 24V

IMMAGINE A SCOPO INDICATIVO. Componenti e dettagli grafici potrebbero non corrispondere al modello reale.

CODICE	YEBA0
COLORE	EL- Nero Lucido
TELAIO	Spillo Alloy 6061 Lady, tubo sterzo 1.1/8", OLD 135mm, misure 43-47-51cm
COLLARINO REGGISELLA	Alluminio, diam 31.8mm c/quick release
SERIE STERZO	1.1/8" filettata, Acciaio
FORCELLA	SR Suntour SF14-NEX P-700 C, 1.1/8", corsa 63mm
COMANDI	Shimano ST-EF500 3x8v
CAMBIO	Shimano Altus RD-M310-L 8v, attacco diretto
DERAGLIATORE	Shimano FD-TY500 fascetta bassa c/adattatore 31.8mm, max 48T, 63-66° per 48T, CL:47.5/50mm
GUARNITURA	Shimano TY301 48x38x28T, lungh pedivella 170mm
MOVIMENTO CENTRALE	Bsa 68mm L:127mm
CATENA	Kmc Z72 8v
PIGNONI	Shimano CS-HG200 8v, 12-14-16-18-21-24-28-32T
FRENI	V-Brake corpo in alluminio
LEVE FRENO	incluse nei comandi
MOZZO ANT	Alluminio, 36 f, 9x100x108mm c/Qr
MOZZO POST	Shimano FH-TX5008-QR, 36f, 135x146mm, c/QR
CERCHI/RUOTE	Freeway, Alluminio doppia camera, 622X19, 36 fori
COPERTURE	CST 700X35
ATTACCO MANUBRIO	Alluminio, regolabile diam. 25.4mm, lungh:90mm, lungh stelo: 180mm
MANUBRIO	Alluminio, largh 590mm, rise 26mm, diam. 25.4mm, backsweep 33°

MANOPOLE / NASTRO	Herrmans 120mm
REGGISELLA	Alluminio c/ammortizzatore, diam 27.2mm, lungh 350mm
SELLA	Selle Royal Wave, forchetta acciaio
PEDALI	Inclusi
LUCE ANT	Spanninga Illico a batteria
LUCE POST	Basta Spark Red a batteria
PORTAPACCHI POST	Acciaio
CAVALLETTO	Alluminio, regolabile
PARAFANGHI	Rapido 46mm c/paraspruzzi post., c/supporti zincati

COLORI DISPONIBILI DA DICEMBRE 2019

SPILLO RUBINO DELUXE GENT - 21V

CODICE	YEB5L
COLORE	LK- Celeste vintage, KO- Nero/Rosso lucido
TELAIO	Spillo Alluminio 6061, tubo sterzo 1.1/8" HT, OLD 135mm, misure: 47-51-55cm
COLLARINO REGGISELLA	Alluminio, diam. 31.8mm c/QR
SERIE STERZO	1.1/8", Acciaio
FORCELLA	Bianchi Acciaio 1.1/8"
COMANDI	Shimano ST-EF500 3x7v
CAMBIO	Shimano Tourney RD-TY500 7v, attacco diretto
DERAGLIATORE	Shimano Tourney FD-TY510-TS3, fascetta bassa c/ adattatore 31.8mm, 63-66° per 48T, CL:47.5/50mm
GUARNITURA	Guarnitura c/corone 48x38x28T, lungh. pedivella: 170mm
MOVIMENTO CENTRALE	Bsa 68mm, lungh. asse 127mm
CATENA	Kmc Z51 7v
PIGNONI	Shimano TZ500 7v 14-28T
FRENI	V-Brake, alluminio
LEVE FRENO	incluse nei comandi
MOZZO ANT	Alluminio, 36 f, 9x100x108mm c/Qr
MOZZO POST	Alluminio, 36 f, 130x145mm, c/QR
CERCHI/RUOTE	Freeway, Alluminio doppia camera, 622X19, 36 fori
COPERTURE	CST Xpedium 700x35, 37-622, 26TPI
ATTACCO MANUBRIO	Alluminio, regolabile diam. 25.4mm, lungh: 90mm, lungh stelo:180mm
MANUBRIO	Alluminio, largh 590mm, diam. 25.4mm, backsweep33°, rise 26mm

MANOPOLE / NASTRO	Herrmans 120mm
REGGISELLA	Alluminio, diam 27.2mm, lungh 350mm
SELLA	Selle Royal Rio, forchetta acciaio
PEDALI	Inclusi
LUCE ANT	Spanninga Illico a batteria
LUCE POST	Basta Spark Red a batteria
PORTAPACCHI POST	Acciaio
CAVALLETTO	Alluminio, regolabile
PARAFANGHI	Rapido 46mm, c/paraspruzzi post., w/supporti zincati

LK- Celeste vintage

COLORI DISPONIBILI DA DICEMBRE 2019

SPILLO RUBINO DELUXE LADY - 21V

CODICE	YEB5M
COLORE	LK- Celeste vintage, KO- Nero/Rosso lucido
TELAIO	Spillo Alloy 6061 Lady, tubo sterzo 1.1/8", OLD 135mm, misure 43-47-51cm
COLLARINO REGGISELLA	Alluminio, diam. 31.8mm c/QR
SERIE STERZO	1.1/8", Acciaio
FORCELLA	Bianchi Acciaio, 1.1/8" c/supporto luce
COMANDI	Shimano ST-EF500 3x7v
CAMBIO	Shimano Tourney RD-TY500 7v, attacco diretto
DERAGLIATORE	Shimano Tourney FD-TY510-TS3, fascetta bassa c/ adattatore 31.8mm, 63-66° per 48T, CL:47.5/50mm
GUARNITURA	Guarnitura c/corone 48x38x28T, lungh. pedivella: 170mm
MOVIMENTO CENTRALE	Bsa 68mm, lungh. asse 127mm
CATENA	Kmc Z51 7v
PIGNONI	Shimano TZ500 7v 14-28T
FRENI	V-Brake, alluminio
LEVE FRENO	incluse nei comandi
MOZZO ANT	Alluminio, 36 f, 9x100x108mm c/Qr
MOZZO POST	Alluminio, 36 f, 130x145mm, c/QR
CERCHI/RUOTE	Freeway, Alluminio doppia camera, 622X19, 36 fori
COPERTURE	CST Xpedium 700x35, 37-622, 26TPI
ATTACCO MANUBRIO	Alluminio, regolabile diam. 25.4mm, lungh: 90mm, lungh stelo:180mm

MANUBRIO	Alluminio, largh 590mm, diam. 25.4mm, backsweep33°, rise 26mm
MANOPOLE / NASTRO	Herrmans 120mm
REGGISELLA	Alluminio, diam 27.2mm, lungh 350mm
SELLA	Selle Royal Rio, forchetta acciaio
PEDALI	Inclusi
LUCE ANT	Spanninga Illico a batteria
LUCE POST	Basta Spark Red a batteria
PORTAPACCHI POST	Acciaio
CAVALLETTO	Alluminio, regolabile
PARAFANGHI	Rapido 46mm, c/paraspruzzi post., w/supporti zincati

COLORI DISPONIBILI DA DICEMBRE 2019

SPILLO RUBINO GENT - 21V

CODICE	YEBA8
COLORE	EK- CK16 lucido, EO- Argento lucido (in foto)
TELAIO	Spillo Alluminio 6061, tubo sterzo 1.1/8" HT, OLD 135mm, misure: 47-51-55cm
COLLARINO REGGISELLA	Alluminio, diam 31.8mm c/quick release
SERIE STERZO	1.1/8" filettata, Acciaio
FORCELLA	Bianchi Acciaio 1.1/8"
COMANDI	Shimano ST-EF500 3x7v
CAMBIO	Shimano Tourney RD-TY500 7v, attacco diretto
DERAGLIATORE	Shimano Tourney FD-TY510-TS3, fascetta bassa c/ adattatore 31.8mm, 63-66° per 48T, CL:47.5/50mm
GUARNITURA	Guarnitura c/corone 48x38x28T, lungh. pedivella: 170mm
MOVIMENTO CENTRALE	Bsa 68mm, lungh. asse 127mm
CATENA	Kmc Z51 7v
PIGNONI	Shimano TZ500 7v 14-28T
FRENI	V-Brake, alluminio
LEVE FRENO	incluse nei comandi
MOZZO ANT	Alluminio, 36 f, 9x100x108mm c/Qr
MOZZO POST	Alluminio, 36 f, 130x145mm, c/QR
CERCHI/RUOTE	Freeway, Alluminio doppia camera, 622X19, 36 fori
COPERTURE	CST 700X35
ATTACCO MANUBRIO	Alluminio, regolabile diam. 25.4mm, lungh:90mm, lungh stelo: 180mm
MANUBRIO	Alluminio, largh 590mm, rise 26mm, diam. 25.4mm, backsweep 33°

MANOPOLE / NASTRO	Herrmans 120mm
REGGISELLA	Alluminio, diam. 27.2mm, lungh 350mm
SELLA	Selle Royal Wave, forchetta acciaio
PEDALI	Inclusi
LUCE ANT	Spanninga Illico a batteria
LUCE POST	Basta Spark Red a batteria
PORTAPACCHI POST	Acciaio
CAVALLETTO	Alluminio, regolabile
PARAFANGHI	Rapido 46mm c/paraspruzzi post., c/supporti zincati

COLORI DISPONIBILI DA DICEMBRE 2019

SPILLO RUBINO LADY - 21V

CODICE	YEBA9
COLORE	EK- CK16 lucido (in foto), EO- Argento lucido
TELAIO	Spillo Alloy 6061 Lady, tubo sterzo 1.1/8", OLD 135mm, misure 43-47-51cm
COLLARINO REGGISELLA	Alluminio, diam 31.8mm c/quick release
SERIE STERZO	1.1/8" filettata, Acciaio
FORCELLA	Bianchi Acciaio, 1.1/8" c/supporto luce
COMANDI	Shimano ST-EF500 3x7v
CAMBIO	Shimano Tourney RD-TY500 7v, attacco diretto
DERAGLIATORE	Shimano Tourney FD-TY510-TS3, fascetta bassa c/ adattatore 31.8mm, 63-66° per 48T, CL:47.5/50mm
GUARNITURA	Guarnitura c/corone 48x38x28T, lungh. pedivella: 170mm
MOVIMENTO CENTRALE	Bsa 68mm, lungh. asse 127mm
CATENA	Kmc Z51 7v
PIGNONI	Shimano TZ500 7v 14-28T
FRENI	V-Brake, alluminio
LEVE FRENO	incluse nei comandi
MOZZO ANT	Alluminio, 36 f, 9x100x108mm c/Qr
MOZZO POST	Alluminio, 36 f, 130x145mm, c/QR
CERCHI/RUOTE	Freeway, Alluminio doppia camera, 622X19, 36 fori
COPERTURE	CST 700X35
ATTACCO MANUBRIO	Alluminio, regolabile diam. 25.4mm, lungh:90mm, lungh stelo: 180mm
MANUBRIO	Alluminio, largh 590mm, rise 26mm, diam. 25.4mm, backsweep 33°

MANOPOLE / NASTRO	Herrmans 120mm
REGGISELLA	Alluminio, diam. 27.2mm, lungh 350mm
SELLA	Selle Royal Wave, forchetta acciaio
PEDALI	Inclusi
LUCE ANT	Spanninga Illico a batteria
LUCE POST	Basta Spark Red a batteria
PORTAPACCHI ANT	Acciaio
PORTAPACCHI POST	Acciaio
CAVALLETTO	Alluminio, regolabile

COLORI DISPONIBILI DA DICEMBRE 2019

SPILLO TURCHESE DS GENT - 6V

CODICE	YEB5E
COLORE	EL - Nero lucido
TELAIO	Spillo Alluminio 6061, tubo sterzo 1.1/8", OLD 130mm, misura 51cm
COLLARINO REGGISELLA	Alluminio, diam 31.8mm c/quick release
SERIE STERZO	1.1/8" filettata, Acciaio
FORCELLA	Bianchi Acciaio, 1.1/8"
COMANDI	Shimano SL-RS36 Revo Shifter 6v
CAMBIO	Shimano Tourney RDTY21 6v, attacco diretto
GUARNITURA	Pedivella c/corona 42T, lungh pedivella: 170mm
MOVIMENTO CENTRALE	Standard Bsa, asse 124mm
CATENA	YBN S50 6v
PIGNONI	Shimano TZ50 6v, 14-28T
FRENI	V-Brake, alluminio
LEVE FRENO	Leve V-Brake 4 dita
MOZZO ANT	Acciaio, 36f, 9x100x108mm c/QR
MOZZO POST	Acciaio, 36 h, 130x140mm c/Qr
CERCHI/RUOTE	Freeway, Alluminio doppia camera, 622X19, 36 fori
COPERTURE	CST 700X35
ATTACCO MANUBRIO	Alluminio, Diam. 25.4mm, lungh: 80mm, angolo 25mm, lungh gambo: 180mm
MANUBRIO	Acciaio, larghezza 595mm, diam. 25.4mm
MANOPOLE / NASTRO	Kraton, L.90/120mm, diam 22mm
REGGISELLA	Acciaio, diam 27.2mm, lungh 300mm
SELLA	Selle Royal 6007HR, forchetta acciaio

PEDALI	Inclusi
LUCE ANT	Spanninga Illico a batteria
LUCE POST	Basta Spark Red a batteria
PORTAPACCHI POST	Acciaio
CAVALLETTO	Alluminio, regolabile
PARAFANGHI	Rapido 46mm, plastica nera c/supporti zincati

COLORI DISPONIBILI DA DICEMBRE 2019

SPILLO TURCHESE DS LADY - 6V

CODICE	YEB5F
COLORE	EL - Nero lucido
TELAIO	Spillo Alluminio 6061 Lady, tubo sterzo 1.1/8", OLD 130mm, misura 43cm
COLLARINO REGGISELLA	Alluminio, diam 31.8mm c/quick release
SERIE STERZO	1.1/8" filettata, Acciaio
FORCELLA	Bianchi Acciaio, 1.1/8"
COMANDI	Shimano SL-RS36 Revo Shifter 6v
CAMBIO	Shimano Tourney RDTY21 6v, attacco diretto
GUARNITURA	Pedivella c/corona 42T, lungh pedivella: 170mm
MOVIMENTO CENTRALE	Standard Bsa, asse 124mm
CATENA	YBN S50 6v
PIGNONI	Shimano TZ50 6v, 14-28T
FRENI	V-Brake, alluminio
LEVE FRENO	Leve V-Brake 4 dita
MOZZO ANT	Acciaio, 36f, 9x100x108mm c/QR
MOZZO POST	Acciaio, 36 h, 130x140mm c/Qr
CERCHI/RUOTE	Freeway, Alluminio doppia camera, 622X19, 36 fori
COPERTURE	CST 700X35
ATTACCO MANUBRIO	Alluminio, Diam. 25.4mm, lungh: 80mm, angolo 25mm, lungh gambo: 180mm
MANUBRIO	Acciaio, larghezza 595mm, diam. 25.4mm
MANOPOLE / NASTRO	Kraton, L.90/120mm, diam 22mm
REGGISELLA	Acciaio, diam 27.2mm, lungh 300mm
SELLA	Selle Royal 6007HR, forchetta acciaio

PEDALI	Inclusi
LUCE ANT	Spanninga Illico a batteria
LUCE POST	Basta Spark Red a batteria
PORTAPACCHI POST	Acciaio
CAVALLETTO	Alluminio, regolabile
PARAFANGHI	Rapido 46mm, plastica nera c/supporti zincati

COLORI DISPONIBILI DA DICEMBRE 2019

JUNIOR 24" - CLARIS 2X8V

CODICE	YEB42
COLORE	CK - Celeste
TELAIO	Bianchi Corsa Junior 24", misure: 41cm
COLLARINO REGGISELLA	Diam. 31,8mm con logo Bianchi
SERIE STERZO	Miche Team non filettata 1"
FORCELLA	Bianchi Corsa Junior acciaio 1"
COMANDI	Shimano Claris ST-R2400 2x8v
CAMBIO	Shimano Claris RD-R2400 GS 8v, attacco diretto, rapporto minimo 34T
DERAGLIATORE	Shimano Claris FD-2400, a fascetta diam.34.9mm c/ adattatore 31.8mm
GUARNITURA	Miche Young, alluminio, 45/35T, lunghezza pedivella: 145mm
MOVIMENTO CENTRALE	FSA BB-7420AL Bsa 60mm perno quadrato 110.5mm
CATENA	Kmc HV800-110 1/2"x3/32"
PIGNONI	Miche Profile compatibile Shimano 8v, 16/24T
FRENI	RC-452 F/R Alu forgiato con pattini a cartuccia
LEVE FRENO	incluse nei comandi
MOZZO ANT	Alluminio A141SB 28f, 2 cuscinetti sigillati, con QR
MOZZO POST	Alluminio F192SB, OLD 130mm, asse 10x140mm, 28 fori, due cuscinetti sigillati, corpo ruota libera acciaio, con QR
CERCHI/RUOTE	Ambrosio Balance, Alluminio 6005, copertoncino 24", 28f, profilo 22mm
COPERTURE	Kenda Koncept 24" 25-520

ATTACCO MANUBRIO	Alluminio, 1.1/8", lunghezza:50mm, c/logo Bianchi
MANUBRIO	Dedaelementi Junior Piega alloy 6061, drop 120, diam.26mm, larghezza: 38cm
MANOPOLE / NASTRO	La Spirale Ribbon cork c/tappi carbon look c/logo Bianchi
REGGISELLA	Alluminio, diam. 27.2mm, L. 250mm
SELLA	Bianchi, forchetta acciaio, 255x130mm
PORTABORRACCIA	Alluminio nero
BORRACCIA	Celeste c/logo Bianchi

[ITA]

MEMBER OF

F.I.V.E BIANCHI S.P.A

VIA DELLE BATTAGLIE, 5
IT 24047 TREVIGLIO / BG

T +39 0363 3161
F +39.0363.075045

bianchi@bianchi.com

#RIDEBIANCHI

BIANCHI SPONSORED EVENTS

Eroica®

Bianchi Granfondo Internazionale
FELICE GIMONDI

GARA INTERNAZIONALE DI MOUNTAIN BIKE
GIMONDIBIKE
GRUPPO NULLI

Bianchi si riserva il diritto di modificare le caratteristiche tecniche
senza preavviso. Per ulteriori informazioni consultate il sito bianchi.com