Bianchi

PROFESSIONAL BOOK

INDICE

04 **INNOVAZIONE**

10 **ROAD**

Racing
Endurance
TT & Triathlon
Ciclo-Cross
Pista Fixed Gear
Dama Bianca
Vintage
All Road

144 **MTB**

XC CROSS-COUNTRY
Racing
Performance
Off-Road

190 **E-BIKE**

E-Road
E-MTB
E-Sport
E-City

230 **CITY FITNESS**

C-Sport
Spillo
City Vintage
Junior

PARTI & ACCESSORI

IN-STORE BRANDING

Stampato in Italia | Agosto 2018

BIANCHI

1885

BIANCHI SHOP

Il primo negozio Bianchi in Via Nirone a Milano

1889

GIAN FERDINANDO TOMMASELLI

Vince il Gran Prix de Paris, la prima vittoria agonistica per Bianchi

1915

BICI MILITARE

la prima full-suspension

1947

FAUSTO COPPI

"Il Campionissimo" vince il suo primo Giro d'Italia e nel 1949 il suo primo Tour de France

1973

Campione del Mondo a Barcellona

FELICE GIMONDI

1991

BRUNO ZANCHI

Campione del Mondo down hill

1998

MARCO PANTANI

"Il Pirata" vince Giro d'Italia e Tour de France

2003

JAN ULLRICH

Team Bianchi

2004

JULIEN ABSALON

Medaglia d'Oro XCO alle Olimpiadi di Atene

2010

Nasce la prima ***OLTRE***

Prima apertura a Stoccolma

BIANCHI CAFÈ & CYCLES

2013

Introduzione dell' ***INFINITO CV*** *engineered with Countervail® technology*

GERHARD KERSCHBAUMER

Camione del Mondo U23 XCO

2015

SPECIALISSIMA

L'ultraleggera di Bianchi con Countervail®

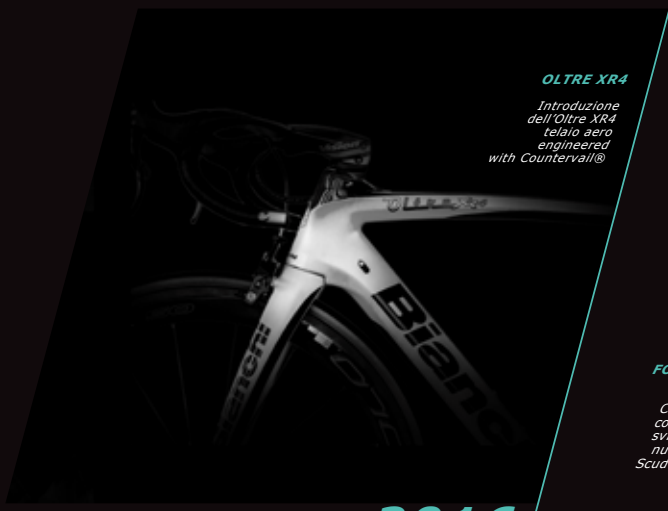

OLTRE XR4

Introduzione dell'Oltre XR4 telaio aero engineered with Countervail®

2016

METHANOL CV

La prima MTB creata con tecnologia Countervail®

2017

BIANCHI FOR SCUDERIA FERRARI

Collaborazione con Ferrari per sviluppare una nuova gamma Scuderia Ferrari

Creatività Italiana dal 1885.

MATERIALI COMPOSITI

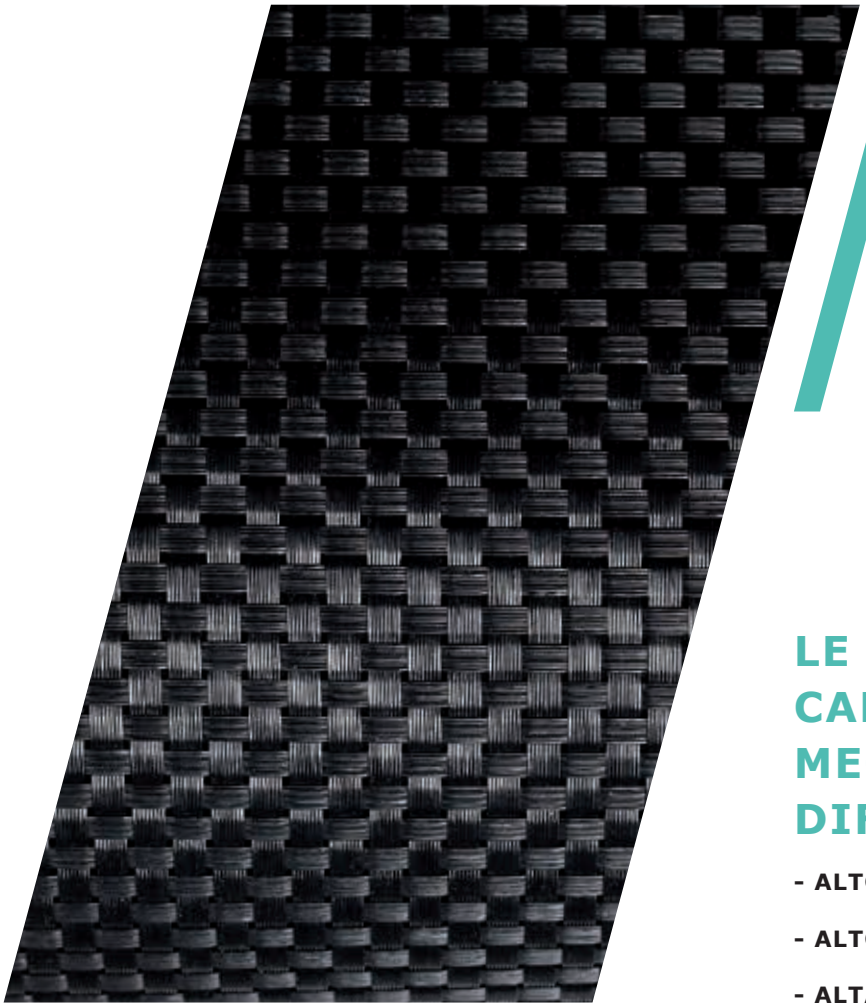

LE FIBRE HANNO CARATTERISTICHE MECCANICHE DIFFERENTI:

- **ALTO MODULO**
- **ALTO ALLUNGAMENTO**
- **ALTA RESISTENZA**

ALCUNE CARATTERISTICHE CHE DESCRIVONO LE FIBRE:

CARICO DI ROTTURA

Rappresenta la massima sollecitazione monoassiale che un materiale può sostenere prima di arrivare alla rottura.

MODULO ELASTICO

Descrive la tendenza a deformarsi di un materiale (deformazione non permanente) in base al carico applicato. Maggiore è il modulo e maggiore è la rigidità del materiale.

DENSITA' G/M^3

Rapporto tra peso e volume.

IL RISULTATO IN TERMINI DI CARATTERISTICHE E PRESTAZIONI DEL TELAIO IN CARBONIO FINITO DIPENDE DA:

- **COMBINAZIONE DI TESSUTI** (Layers) **CON CARATTERISTICHE DIVERSE**
- **DIVERSA DISPOSIZIONE DEL TESSUTO** (Orientamento 0°/+45°/-45°)
- **NUMERO DI LAYER NEI DIVERSI PUNTI CRITICI DEL TELAIO**
- **PROCESSO PRODUTTIVO** (TECNOLOGIA DI STAMPAGGIO E MODALITÀ COSTRUTTIVE)

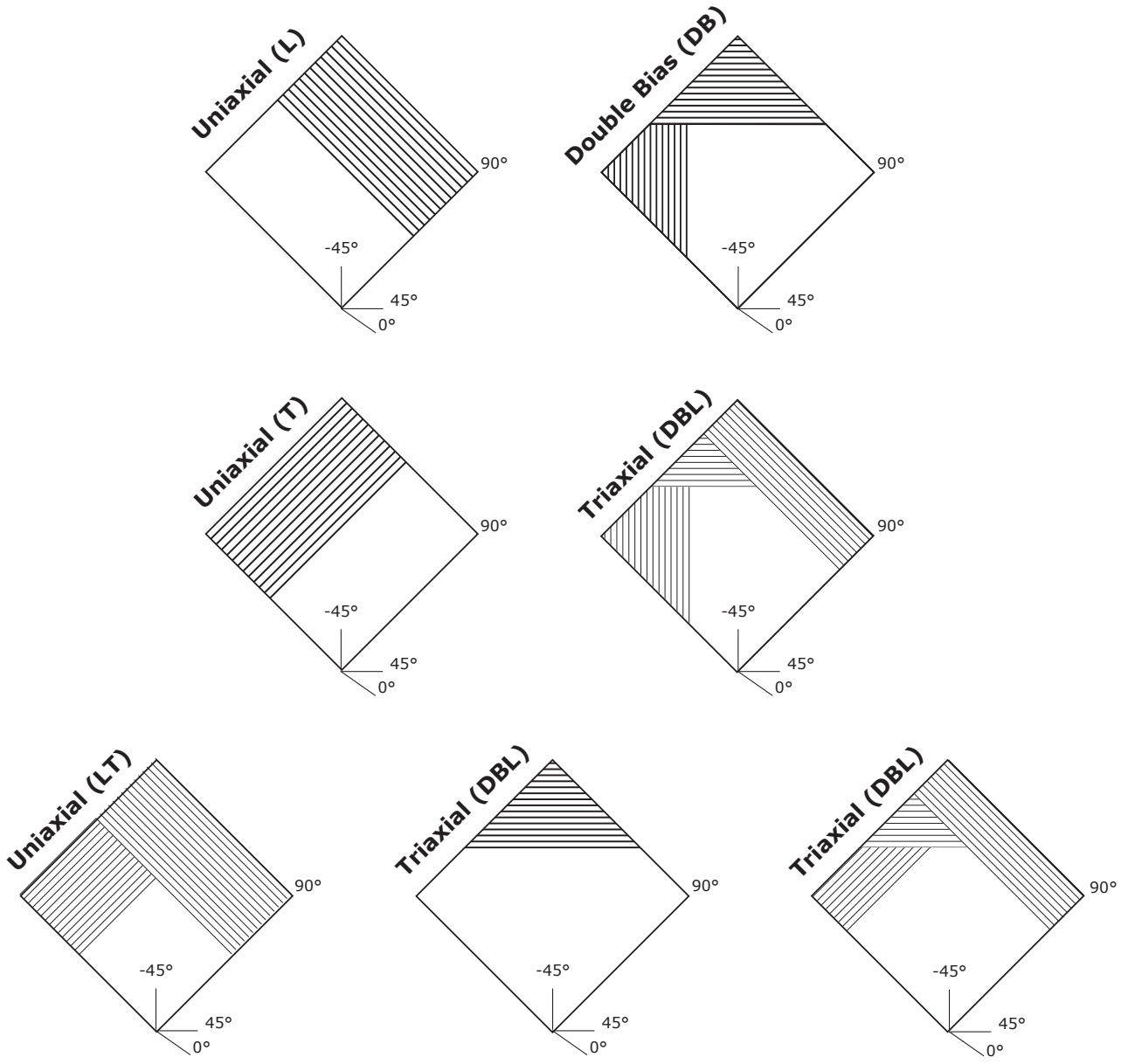

L Longitudinal (0°) **T** Transverse (90°) **DB** Double Bias (+-45°)

SVILUPPO DEL PRODOTTO

01
IDEA

Le idee sono il seme del nostro continuo processo di innovazione, insieme ad una perfetta combinazione di intuito, creatività italiana, esperienza ed attenzione ai dettagli.

02
GEOMETRIE

Da sempre offriamo geometrie dedicate per ogni tipologia di ciclista e per differenti prestazioni. Bianchi è globalmente riconosciuta per le proprie geometrie racing testate in gara.

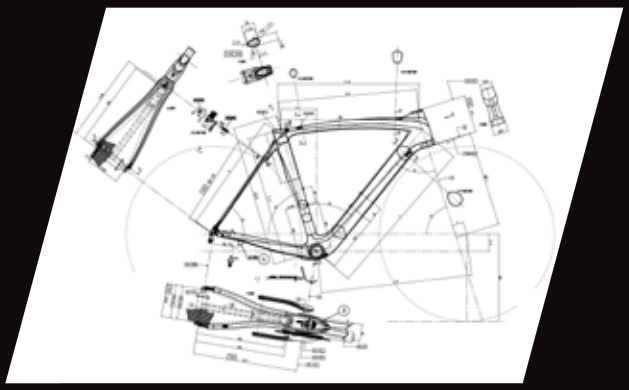

03
3D

Siamo esperti nella progettazione dei telai e in tecnologia costruttiva. Consideriamo il telaio il vero cuore pulsante della bicicletta.

04
RAPIDA PROTOTIPAZIONE

Grazie alla nostra Macchina a Prototipazione Rapida siamo in grado di creare e assemblare, in azienda, un prototipo in resina di ogni modello. Con questa tecnologia possiamo controllare la forma e l'aspetto finale del telaio prima di avviare la produzione finale.

05
GRAFICHE

Tutte le grafiche e le combinazioni di colori sono create dai nostri creativi e designers, a Treviglio.

06
TEST IN LABORATORIO

Tutti i telai sono sviluppati e testati all'interno della sede centrale Bianchi di Treviglio, Bergamo, utilizzando macchinari innovativi e studiati appositamente.

07
TEST SU STRADA

Il nostro team composto da esperti test rider e da ex ciclisti professionisti mette costantemente alla prova ogni nuovo prodotto raccogliendo importanti commenti da condividere con i nostri ingegneri allo scopo di produrre le migliori bici al mondo.

08
ASSEMBLAGGIO

Abbiamo un processo di assemblaggio verticale, unico nel suo genere: ogni bicicletta è infatti assemblata interamente da una sola persona.

REPARTO CORSE

La connessione con il mondo delle corse è innata in Bianchi: da più di un secolo riconosciamo tutti i benefici derivanti dai test effettuati in gara con nuovi prodotti e nuovi materiali. Con il nostro leggendario Reparto Corse abbiamo ottimizzato e accelerato il processo di innovazione grazie ad una stretta collaborazione con i nostri atleti professionisti.

reparto corse

TEST
DEI PRODOTTI

RACCOLTA DEI
RISCONTRI

ANALISI
DATI

VITTORIA

Bianchi

tavolozza

PROGRAMMA TAILOR-MADE

DISPONIBILE PER OLTRE XR4 E XR4 DISC, SPECIALISSIMA E ORA ANCHE PER METHANOL CV RS E AQUILA CV

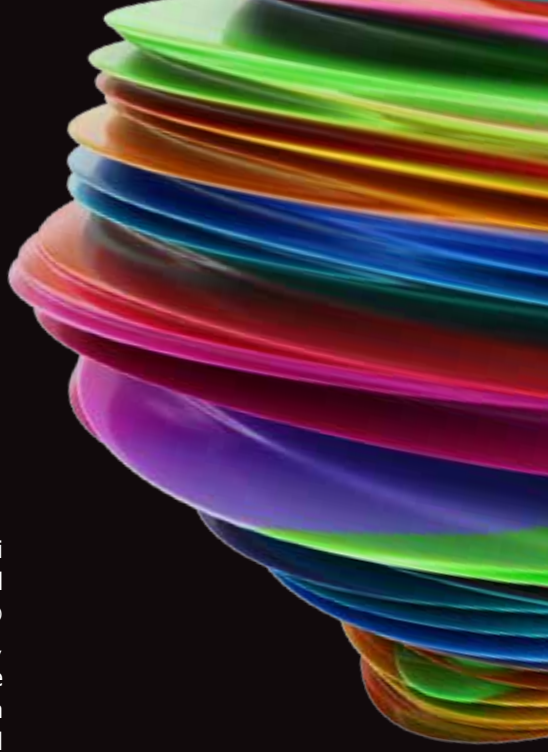

Bianchi Tavolozza è l'esclusivo configuratore online a disposizionedi quanti sognano di personalizzare in maniera esclusiva il colore del proprio telaio Bianchi CV, progettato con tecnologia Countervail® vibration cancelling. Tutti i telai creati con il configuratore Tavolozza, grafiche e loghi compresi, sono verniciati e decorati in Italia dalle mani di esperti artigiani, coniugando la storica arte di Bianchi nella personalizzazione dei prodotti con le tecnologie più moderne ed avanzate.

UN PROGRAMMA TAILOR-MADE FACILE E CREATIVO

Sulla pagina www.bianchi.com/tavolozza è possibile creare il proprio progetto con pochi click.

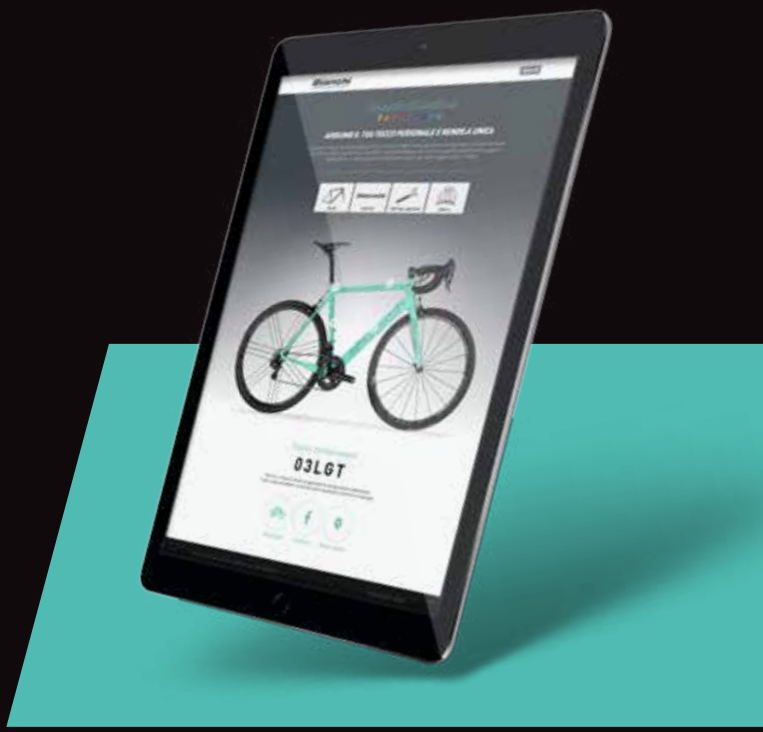

VELOCE E SOCIAL

Una volta creato il layout dei sogni per il proprio telaio, è possibile eseguire il download del progetto (riconoscibile da un codice identificativo unico) e, tramite il "dealer locator" presente sulla pagina del configuratore, individuare il rivenditore Bianchi autorizzato più vicino per ordinare la bicicletta.

Il programma tailor-made Tavolozza offre inoltre l'opportunità di pubblicare subito il progetto sul proprio profilo Facebook, per condividerlo con amici e altri appassionati.

Bianchi | CV

ENGINEERED WITH

COUNTERVAIL®

UNA SOLA TECNOLOGIA OTTIMIZZATA PER OGNI NECESSITÀ

- **Carbonio brevettato con una speciale architettura delle fibre e resina viscoelastica**
- **Cancella l'80% delle vibrazioni**
- **Testato dalla NASA in operazioni aerospaziali**
- **Countervail® è un sistema integrato esclusivo disponibile solo per i modelli Bianchi CV**
- **Riduce la fatica muscolare**
- **Incrementa il controllo e la performance**
- **Aumenta il picco di potenza**
- **Una tecnologia ottimizzata per ogni situazione**

Oltre XR4 Oltre XR3

MASSIMO VANTAGGIO AERODINAMICO E CONTROLLO

ROAD | **RACING**

Specialissima

PURA POTENZA E CONTROLLO

ROAD | **RACING**

AQUILA CV

PIÙ ENERGIA, PIÙ CONTROLLO

ROAD | **TIME-TRIAL & TRIATHLON**

INFINITO CV

MENO FATICA, PIÙ CONTROLLO

ROAD | **ENDURANCE**

METHANOL CV RS
METHANOL CV S

AFTER SHOCK CONTROL

MTB | **XC CROSS-COUNTRY**

ROAD

RACING
ENDURANCE
DAMA BIANCA
TIME TRIAL / TRIATHLON
CICLO-CROSS
PISTA FIXED GEAR
VINTAGE
ALLROAD

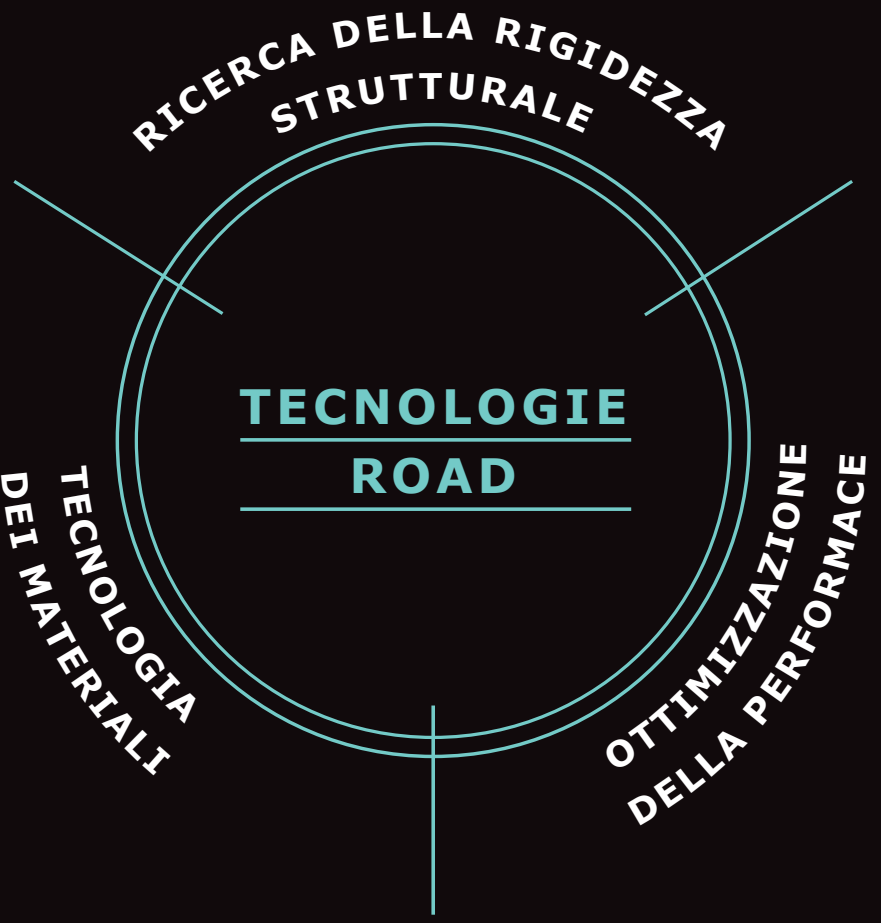

TECNOLOGIA DEI MATERIALI

COUNTERVAIL®

RICERCA DELLA RIGIDEZZA STRUTTURALE

ABAT

K-VID

UTSS ULTRA THIN SEAT STAY

OTTIMIZZAZIONE DELLA PERFORMANCE

TRIPLE HYDROFORMED TECHNOLOGY

Bianchi | CV

ENGINEERED WITH

COUNTERVAIL®

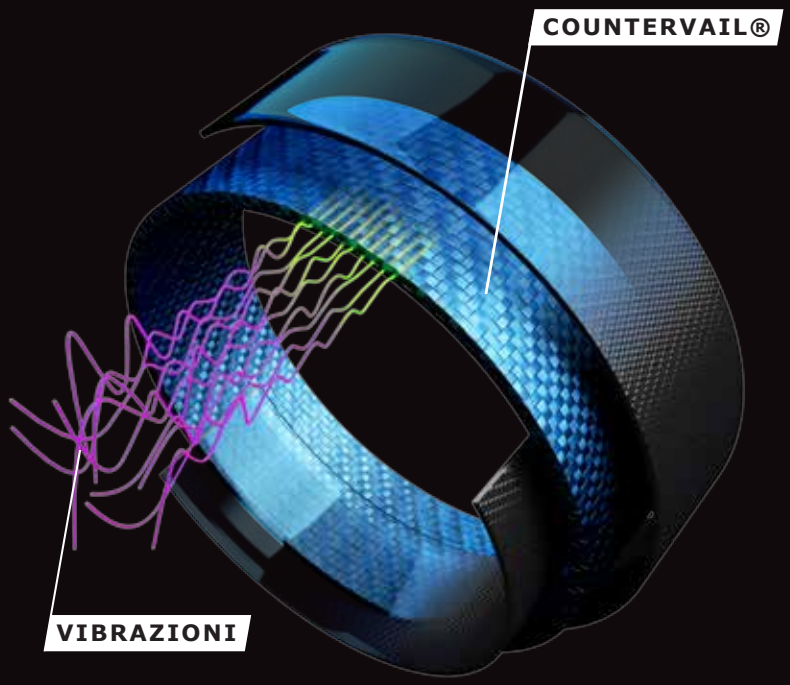

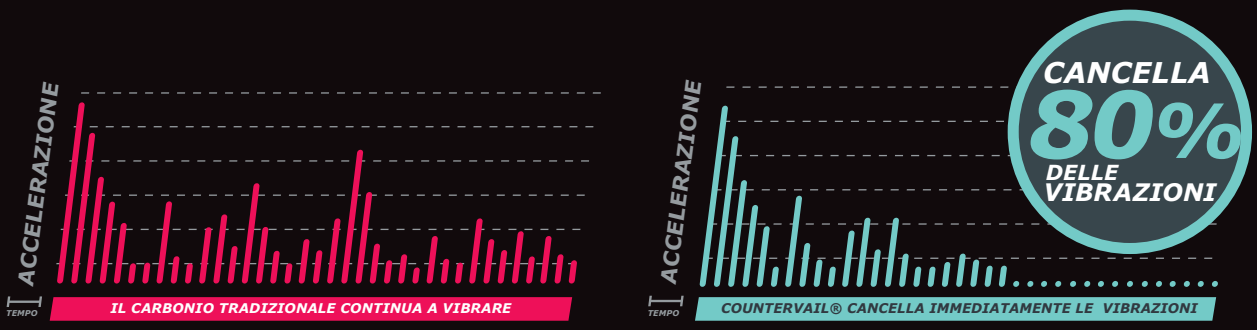

UNA SOLA TECNOLOGIA OTTIMIZZATA PER OGNI NECESSITA'

BIANCHI CV, IL SISTEMA INTEGRATO CHE ELIMINA LE VIBRAZIONI

Bianchi ha collaborato con Materials Sciences Corporation per sviluppare il nostro innovativo ed esclusivo sistema integrato applicato al ciclismo che elimina le vibrazioni grazie all'utilizzo del materiale Countervail®, brevettato da MSC. Il sistema Bianchi CV combina lo speciale carbonio Countervail®, caratterizzato da una specifica disposizione delle fibre, con una resina viscoelastica. Countervail® elimina l'80% delle vibrazioni aumentando al tempo stesso la rigidità e la robustezza dei nostri telai in carbonio.

TESTATO IN OPERAZIONI AEROSPAZIALI

I tradizionali trattamenti del telaio per migliorare l'assorbimento delle vibrazioni mediante inserti in gomma ed altri materiali isolanti offrono miglioramenti solo marginali rispetto al sistema integrato Countervail® sviluppato da Bianchi per il ciclismo e testato dalla NASA in operazioni aerospaziali estreme.

Biciclette con questa tecnologia:
Specialissima, **Oltre XR4**, **Oltre XR3**, **Infinito CV**, **Aquila CV**

TRIPLE HYDROFORMED TECHNOLOGY

Processo di idroformatura di Top tube e Head tube.

Top tube e Head tube sono saldati e poi fusi insieme in una struttura monoscocca.

Processo di idroformatura finale.

PROCESSO DI IDROFORMATURA

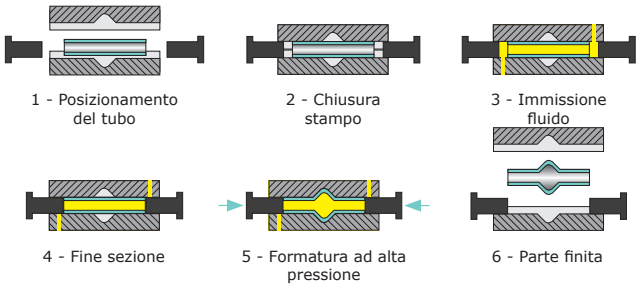

VANTAGGI

- Aumenta la rigidità
- Design migliorato
- Riduce la fatica strutturale

Biciclette con questa tecnologia:
TUTTE LE IMPULSO

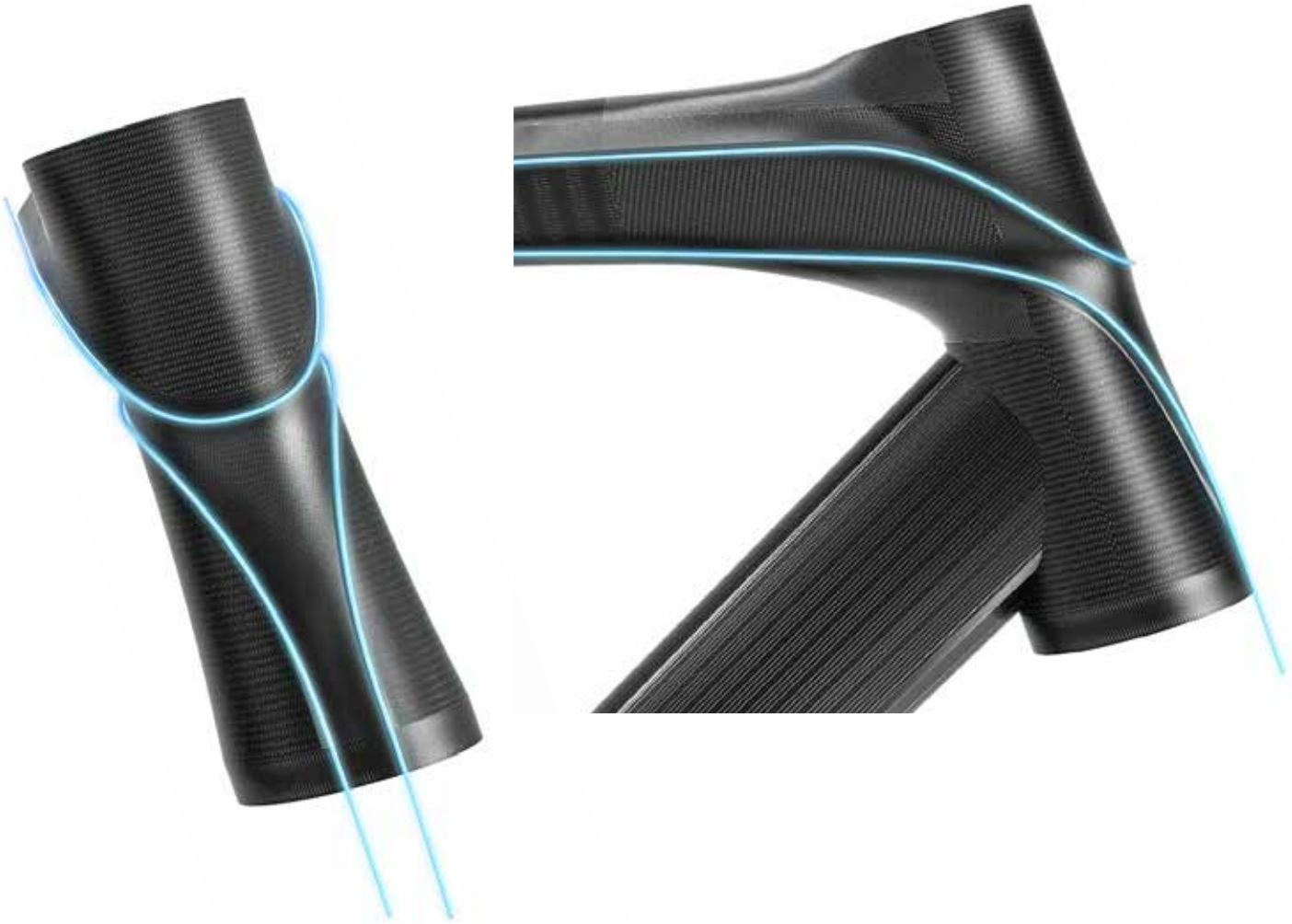

BAT K-VID

Tecnologia creata per ottenere differenti livelli di rigidità sotto differenti spinte di forza, senza dispersione di potenza.

Speciale posizionamento e combinazione dei differenti strati di fibra (Carbonio - Kevlar).

Design dedicato.

VANTAGGI

- Maggiore assorbimento delle sollecitazioni
- Migliore aderenza
- Minore fatica strutturale

Biciclette con questa tecnologia:
INFINITO CV (solo BAT)
INTENSO / **IMPULSO** /
VIA NIRONE 7

ROAD DISC BRAKE SYSTEM

Bianchi progetta un sistema di asse passante specifico per ogni modello con freni a disco. Oltre XR4, Oltre XR3, Aria, Infinito CV, Impulso Allroad, Aria E-Road, Impulso E-Road, E-Allroad ed Edoardo hanno asse passante 12 x 100/142mm con leva QR. Il modello Endurance in carbonio Intenso usa un leggerissimo (solo 31 gr.) perno passante da 12mm x 100/135mm con sistema QR rimovibile.

Biciclette con questa tecnologia:
OLTRE XR4 / **OLTRE XR3** / **ARIA** / **INFINITO CV** / **INTENSO** / **IMPULSO ALLROAD** / **VIA NIRONE 7 ALLROAD** (ONLY FRONT TA) **ARIA E-ROAD** /**IMPULSO E-ROAD/E-ALLROAD** (E-ROAD) / **EDOARDO** (E-SPORT)

UTSS ULTRA THIN SEAT STAY

Migliore assorbimento delle sollecitazioni e resistenza agli urti.

Riduzione del peso del telaio.

La trasmissione di potenza è assicurata dai foderi posteriori orizzontali mentre quelli verticali contribuiscono a distribuire i carichi del triangolo posteriore.

VANTAGGI
- Maggiore assorbimento delle sollecitazioni
- Maggiore resistenza agli impatti
- Maggiore trasmissione di potenza
- Minore peso

Biciclette con questa tecnologia:
OLTRE XR3 /
SEMPRE PRO

CLASSIFICAZIONE
GAMMA ROAD

	PROFESSIONAL	PERFORMANCE	SPORT
RACING	Specialissima Oltre XR4	Oltre XR3 Sempre Pro Aria	
ENDURANCE	Infinito CV	Intenso Intrepida	Impulso Via Nirone 7
TT/ TRIATHLON	Aquila CV		
CICLOCROSS	Zolder Pro		Zurigo
FIXED			Pista Sei Giorni Pista Steel
VINTAGE			L'Eroica
ALL ROAD		Impulso All Road Via Nirone 7 All Road Orso	

TABELLA BIKE FIT

PIEGA / ATTACCO / PEDIVELLA

RACING | **ENDURANCE** | **DAMA BIANCA**

Specialissima			OltreXR4			OltreXR3			Aria			Sempre Pro			Infinito CV Intenso intrepida Impulso Via Nirone 7			Infinito CV Intenso intrepida Impulso Via Nirone 7			Road Crankset		Road Lady Crankset	
Frame Size	Stem Size	Hand-le-bar Size (c-c)	Frame Size	Stem Size	Hand-le-bar Size (c-c)	Frame Size	Stem Size	Hand-le-bar Size (c-c)	Frame Size	Stem Size	Hand-le-bar Size (c-c)	Frame Size	Stem Size	Hand-le-bar Size (c-c)	Fra-me Size	Stem Size	Handle-bar Size (c-c)	Frame Size	Stem Size	Hand-lebar Size (c-c)	Frame Size	Length	Frame Size	Length
			44	70/ 160	40				44	70	40				44	70	40	44	70	38	44	165/ 170	44	165
															46	70	40	46	70	38	46	170	46	165
47	80	40	47	70/ 100	40	47	90	40	47	90	40	47	90	40	47	70/90	40	47	70	38	47	170	47	165
															48	90	40	48	70	38			48	165
50	90	40	50	90/ 100	40	50	90	40	50	90	40	50	90	40	50	90	40	50	90	40	50	170	50	170
															51	100	40	51	90	40			51	170
53	100	42	53	100/ 110	42	53	100	40	53	100	40	53	100	40	53	90/ 100	40/ 42	53	90	40	53	170	53	170
															54	110	42	54	90	40			54	170
55	110	42	55	110	42	55	110	42	55	110	42	55	110	42	55	100/ 110	42	55	90/ 100	40	55	172,5	55	170
57	120	42	57	120	42	57	110	42	57	110	42	57	110	42	57	110/ 120	42				57	172,5		
																					58	172,5		
59	120	44	59	120	42	59	120	42	59	120	42	59	120	42	59	110/ 120	42 /44				59	172,5		
															60	120								
61	130	44	61	130	44	61	130	44	61	130	44	61	130	44	61	120/ 130	44				61	175		
															63	130	44				63	175		

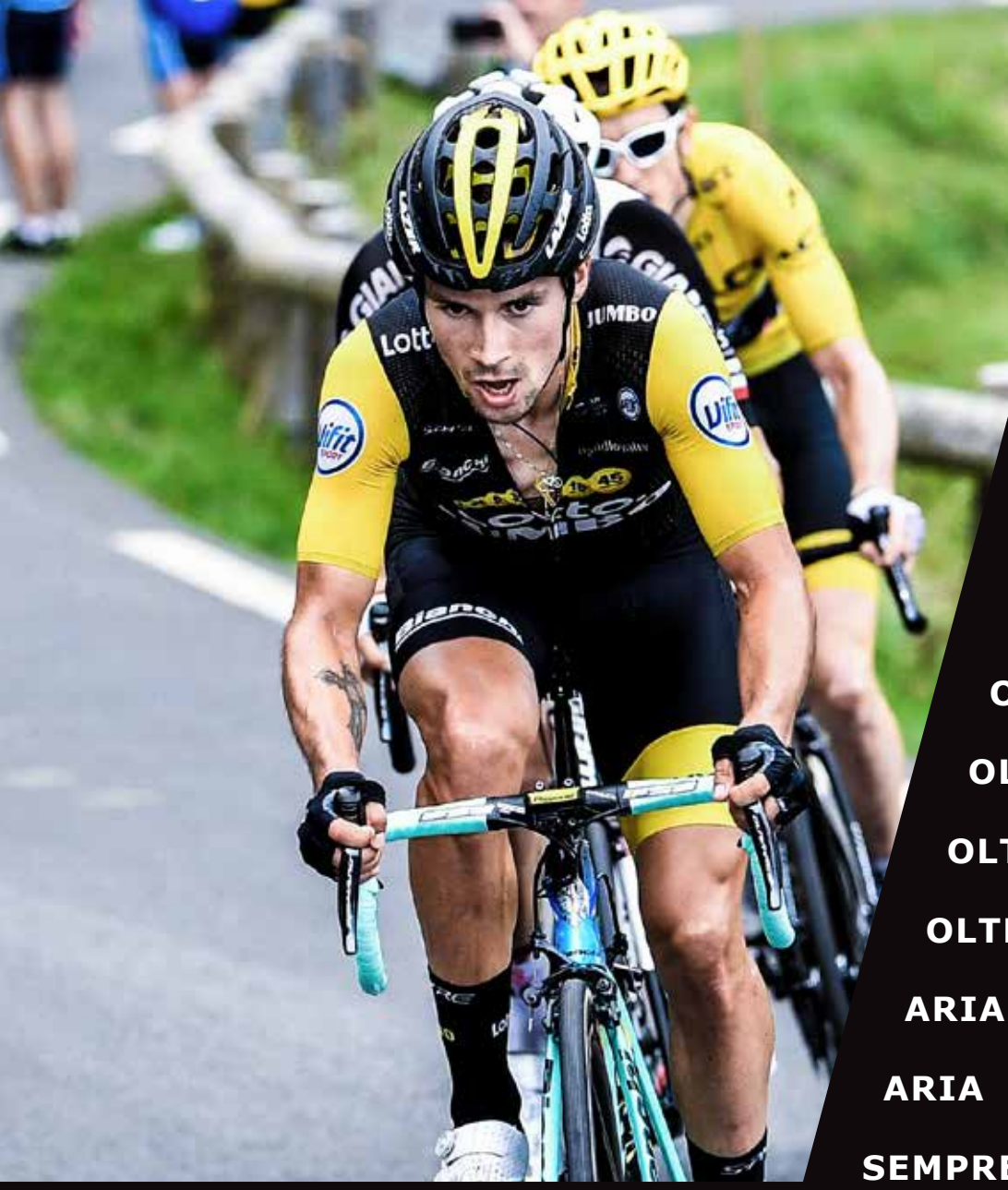

MODELLI IN QUESTA CATEGORIA

SPECIALISSIMA

OLTRE XR4 DISC

OLTRE XR4

OLTRE XR3 DISC

OLTRE XR3

ARIA DISC

ARIA

SEMPRE PRO

RACING

Pedalare oltre ogni limite. Progettati per prestazioni estreme da competizione, i telai in carbonio appartenenti alla categoria racing assicurano la massima trasmissione di potenza con il miglior rapporto tra leggerezza e rigidità. Le biciclette ideali per i ciclisti più esperti.

FILOSOFIA PROGETTUALE

- Estrema rigidità per una massima trasmissione di potenza
- Geometria racing per un'ottima reattività e maneggevolezza
- Forme aerodinamiche
- Un peso super leggero

DESTINAZIONE D'USO

- Per un consumatore esigente che vuole un mezzo votato alla prestazione pura senza compromessi.

Specialissima

POSIZIONAMENTO

Telaio ultra leggero racing costruito con l'ultima evoluzione della Countervail vibration cancelling technology. Bici molto reattiva, ideale per le salite e con un controllo ed una precisione di guida in discesa senza uguali.

TERRENO D'USO

Strada, lunghe salite e discese

DESTINAZIONE D'USO

Professionisti e corridori esperti.
Ideale per utilizzo prolungato

CARATTERISTICHE PRINCIPALI

- Formula ultraleggera del Countervail
- Verniciata a mano in Italia
- Configuratore on-line Tavolozza: personalizzazione dei colori e delle grafiche

CARATTERISTICHE TECNICHE

- Telai in carbonio alto modulo con Countervail
- Tubo sterzo conico 1.1/8" a 1.4" per migliorare la rigidità della zona sterzo e ridurre il peso
- Doppia compatibilità per gruppi meccanici ed elettronici
- Passaggio cavi interno
- Movimento centrale Press fit 86.5 x 41
- Dimensioni reggisella 27,2mm
- Forcellini in carbonio con inserto metallico
- 7 taglie: 47, 50, 53, 55, 57, 59, 61cm
- Peso nella taglia 55: 780g (+/- 5%)

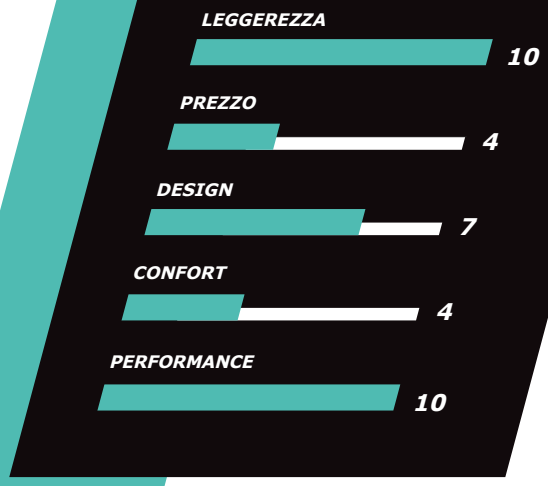

reparto corse

LA NUOVA EVOLUZIONE DEL COUNTERVAIL®:
FORMULA ULTRALEGGERA

TECNOLOGIE
COUNTERVAIL®

GEOMETRIA – RACING

MIS-SLP

A1	AS	B1	BS	C	D	E	F	G	G1	Y	X
470	440	515	500	400	58	110	579	74.5°	70.5°	495	375
500	470	525	512	400	58	115	581	74.5°	71.5°	503	383
530	500	535	523	406	68	130	582	74°	72°	529	383
550	520	550	537	407	68	145	588	73.5°	72.5°	545	388
570	540	560	548	407	68	160	593	73.5°	73°	561	393
590	560	575	562	409	68	180	603	73°	73°	580	397
610	580	585	570	411	68	200	603	72.5°	73°	601	397

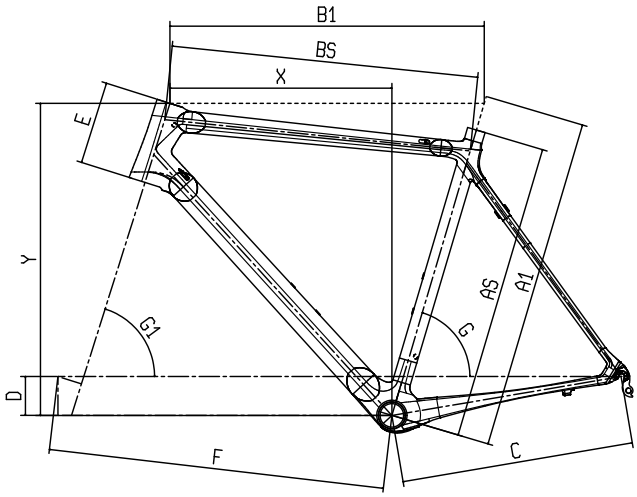

TUBO STERZO

Sterzo conico da 1.1/8” a 1.4” per aumentare la rigidità della parte frontale del telaio, riducendone il peso. Forma aerodinamica dello sterzo, derivata dal modello crono/triathlon Aquila CV.

FORCELLA

Forcella full carbon con inserimento del materiale Countervail®. Testa integrata per una perfetta connessione con il profilo aerodinamico dello sterzo.
Geometria reattiva.

FORCELLINI FULL CARBON

Forcellini full-carbon con inserti metallici

Bianchi
Bianchi

SPECIALISSIMA - SUPER RECORD 12V

CODICE	YOBG9
COLORE	1E - Nero opaco/CK16 lucido 2A - CK16/Nero lucido (in foto) Tavolozza
TELAIO	Specialissima carbonio super light c/Countervail, 1.4”-1.1/8”, movimento centrale PressFit 86,5x41mm, diam. reggisella 27,2mm, misure 47-50-53-55-57-59-61cm
VITI	viti a testa larga AL7075-T6, Torx M5*14mm x 4pz, celeste bianchi c/logo Bianchi
COLLARINO REGGISELLA	Carbon Ti X-Clamp 3, corpo lavorato a macchina AL7075-T6 e vite Titanio M5 grado 5, diam. 31.8mm
SERIE STERZO	Fsa NO.44/CF-R, 1.1/8”>1.1/4” con cuscinetti in lega, c/cap carbonio 8.7mm per tubo sterzo 47mm/52mm OD
FORCELLA	Bianchi Full Carbon c/Countervail, 1.1/8”>1.4”
COMANDI	Campagnolo Super Record Ultra Shift Ergopower 12v
CAMBIO	Campagnolo Super Record 12v
DERAGLIATORE	Campagnolo Super Record 12v deragl. a saldare c/sist. anticaduta CSD System
GUARNITURA	Campagnolo Super Record Ultra-Torque CT TI Carbon 50x34T, lungh pedivella: 170mm-47/53cm, 172.5mm-55/59cm, 175mm-61cm
MOVIMENTO CENTRALE	Campagnolo Ultra Torque OS-Fit integrated cups 86,5x41mm
CATENA	Campagnolo Super Record 12v
PIGNONI	Campagnolo Super Record 12v, 11-29T
FRENI	Campagnolo Super Record skeleton, dual pivot ant & post
LEVE FRENO	incluse nei comandi
CERCHI/RUOTE	Fulcrum Racing Zero Nite
RUOTE OPZIONALI1	Campagnolo Bora Ultra 35 Dark tubolare c/pattini BR-BO500
COPERTURE	Vittoria Corsa G+ Isotech Graphene 700x25, 320TPI, pieghevole, antracite/nero
COPERTURE OPZIONALI	Vittoria Corsa G+ Isotech graphene 700x25, 4 compounds, Kevlar reinforced CorespunK, 320TPI, tubolare hand made, nero
ATTACCO MANUBRIO	Fsa OS-99 CSI, struttura integrata AL7050 e carbonio, frontalino 4 viti AL2014/Carbonio, viti 6/4 titanio, 31.8mm, angolo +/-6∫, lungh: 80mm-47cm, 90mm-50cm, 100mm-53cm, 110mm-55cm, 120mm-57/59cm, 130mm-61cm
MANUBRIO	Fsa K-Force Compact, carbonio intreccio UD, diam. 31.8mm, drop 125mm, reach 80mm, pieha esterna 4∫, largh: 400mm-47/50cm, 420mm-53/57cm, 440mm-59/61cm
MANOPOLE / NASTRO	Nastro microfibra soft nero c/Eva-139 antishock, misura: 200*3cm c/4 linee forate e tappi
REGGISELLA	Fsa K-Force Light SB25, carbonio UD Carbon monoscocca, morsetto a due viti testa MTC, arretramento 25 mm, lungh 350mm, 27.2mm, compatibile batteria Di2
SELLA	Fi’zi:k Antares R1, rivestimento MicroTex, scafo composito carbonio co-iniettato Nylon c/WingFlex , forchetta carbon braided 7x9, Integrated Clip System
PORTABORRACCIA	Reparto Corse Carbonio, finitura UD opaca
BORRACCIA	Bianchi Loli 600ml

SPECIALISSIMA - DURA ACE DI2

CODICE	YOBE6
COLORE	1E- Nero opaco/CK16 lucido (in foto) 2A- CK16/Nero lucido Tavolozza
TELAIO	Specialissima carbonio super light c/Countervail, 1.4”-1.1/8”, movimento centrale PressFit 86,5x41mm, diam. reggisella 27,2mm, misure 47-50-53-55-57-59-61cm
VITI	viti a testa larga AL7075-T6, Torx M5*14mm x 4pz, celeste bianchi c/logo Bianchi
COLLARINO REGGISELLA	Carbon Ti X-Clamp 3, corpo lavorato a macchina AL7075-T6 e vite Titanio M5 grado 5, diam. 31.8mm
SERIE STERZO	Fsa NO.44/CF-R, 1.1/8”>1.1/4” con cuscinetti in lega, c/cap carbonio 8.7mm per tubo sterzo 47mm/52mm OD
FORCELLA	Bianchi Full Carbon c/Countervail, 1.1/8”>1.4”
COMANDI	Shimano Dura Ace Di2 ST-R9150 2x11v
CAMBIO	Shimano Dura Ace Di2 RD-R9150 SS 11v, shadow design, direct attachment, Max 30T
DERAGLIATORE	Shimano Dura Ace Di2 FD-R9150-F, a saldare
CAVI ELETTRICI	Shimano Junction-A SM-EW90-A Dura-Ace Di2, E-Tube porta X3, porta ricarica X1
BATTERIA	Shimano Batteria BT-DN110-1
CARICABATTERIE	Shimano caricabatterie SM-BCR2, con cavo per usb
GUARNITURA	Shimano Dura Ace FC-R9100, Hollowtech II, 52x36T, lungh pedivella: 165mm-44cm, 170mm-47/53cm, 172.5mm-55/59cm, 175mm-61cm
MOVIMENTO CENTRALE	Shimano SM-BB92-41B, PressFit
CATENA	Shimano Dura Ace CN-HG901-11
PIGNONI	Shimano Dura Ace CS-R9100, 11-12-13-14-15-17-19-21-23-25-28T
FRENI	Shimano Dura Ace BR-R9100, pattini R55C4

CERCHI/RUOTE	Fulcrum Racing Zero Nite
RUOTE OPZIONALI1	Fulcrum Speed 40T, cerchi carbonio tubolare, cuscinetti Cult
COPERTURE	Vittoria Corsa G+ Isotech Graphene 700x25, 320TPI, pieghevole, antracite/nero
COPERTURE OPZIONALI	Vittoria Corsa G+ Isotech graphene 700x25, 4 compounds, Kevlar reinforced CorespunK, 320TPI, tubolare hand made, nero
ATTACCO MANUBRIO	Fsa OS-99 CSI, struttura integrata AL7050 e carbonio, frontalino 4 viti AL2014/Carbonio, viti 6/4 titanio, 31.8mm, angolo +/-6∫, lungh: 80mm-47cm, 90mm-50cm, 100mm-53cm, 110mm-55cm, 120mm-57/59cm, 130mm-61cm
MANUBRIO	Fsa K-Force Compact, carbonio intreccio UD, diam. 31.8mm, drop 125mm, reach 80mm, pieha esterna 4∫, largh: 400mm-47/50cm, 420mm-53/57cm, 440mm-59/61cm
MANOPOLE / NASTRO	Nastro microfibra soft nero c/Eva-139 antishock, misura: 200*3cm c/4 linee forate e tappi
REGGISELLA	Fsa K-Force Light SB25, carbonio UD Carbon monoscocca, morsetto a due viti testa MTC, arretramento 25 mm, lungh 350mm, 27.2mm, compatibile batteria Di2
SELLA	Fi’zi:k Antares R1, rivestimento MicroTex, scafo composito carbonio co-iniettato nylon c/WingFlex , forchetta carbon braided 7x9, Integrated Clip System
PORTABORRACCIA	Reparto Corse Carbonio, finitura UD opaca
BORRACCIA	Bianchi Loli 600ml

SPECIALISSIMA - DURA ACE

IMMAGINE A SCOPO INDICATIVO. Componenti e dettagli grafici potrebbero non corrispondre al modello reale.

CODICE	YOBG7
COLORE	1E - Nero opaco/CK16 lucido 2A - CK16/Nero lucido Tavolozza
TELAIO	Specialissima carbonio super light c/Countervail, 1.4”-1.1/8”, movimento centrale PressFit 86,5x41mm, diam. reggisella 27,2mm, misure 47-50-53-55-57-59-61cm
VITI	viti a testa larga AL7075-T6, Torx M5*14mm x 4pz, celeste bianchi c/logo Bianchi
COLLARINO REGGISELLA	Carbon Ti X-Clamp 3, corpo lavorato a macchina AL7075-T6 e vite Titanio M5 grado 5, diam. 31.8mm
SERIE STERZO	Fsa NO.44/CF-R, 1.1/8”>1.1/4” con cuscinetti in lega, c/cap carbonio 8.7mm per tubo sterzo 47mm/52mm OD
FORCELLA	Bianchi Full Carbon c/Countervail, 1.1/8”>1.4”
COMANDI	Shimano Dura Ace ST-R9100 2x11v
CAMBIO	Shimano Dura Ace RD-R9100 SS 11v, shadow design, attacco diretto
DERAGLIATORE	Shimano Dura Ace FD-R9100 11v, a saldare
GUARNITURA	Shimano Dura Ace FC-R9100 Hollowtech II, 50-34T, senza BB, lungh. pedivella: 170mm-47/53cm, 172.5mm-55/59cm, 175mm-61cm
MOVIMENTO CENTRALE	Shimano SM-BB92-41B, PressFit Road
CATENA	Shimano Dura Ace CN-HG901-11
PIGNONI	Shimano Dura Ace CS-R9100, 11-12-13-14-15-17-19-21-23-25-28T
FRENI	Shimano Dura Ace BR-R9100, pattini R55C4
CERCHI/RUOTE	Fulcrum Racing Zero Nite
RUOTE OPZIONALI1	Fulcrum Speed 40T carbonio tubolare, cuscinetti Cult
COPERTURE	Vittoria Corsa G+ Isotech Graphene 700x25, 320TPI, pieghevole, antracite/nero
COPERTURE OPZIONALI	Vittoria Corsa G+ Isotech graphene 700x25, 4 compounds, Kevlar reinforced CorespunK, 320TPI, tubolare hand made, nero
ATTACCO MANUBRIO	Fsa OS-99 CSI, struttura integrata AL7050 e carbonio, frontalino 4 viti AL2014/Carbonio, viti 6/4 titanio, 31.8mm, angolo +/-6∫, lungh: 80mm-47cm, 90mm-50cm, 100mm-53cm, 110mm-55cm, 120mm-57/59cm, 130mm-61cm
MANUBRIO	Fsa K-Force Compact, carbonio intreccio UD, diam. 31.8mm, drop 125mm, reach 80mm, pieha esterna 4∫, largh: 400mm-47/50cm, 420mm-53/57cm, 440mm-59/61cm
MANOPOLE / NASTRO	Nastro microfibra soft nero c/Eva-139 antishock, misura: 200*3cm c/4 linee forate e tappi
REGGISELLA	Fsa K-Force Light SB25, carbonio UD Carbon monoscocca, morsetto a due viti testa MTC, arretramento 25 mm, lungh 350mm, 27.2mm, compatibile batteria Di2
SELLA	Fi’zi:k Antares R1, rivestimento MicroTex, scafo composito carbonio co-iniettato Nylon c/WingFlex, forchetta carbon braided 7x9, Integrated Clip System
PORTABORRACCIA	Reparto Corse Carbonio, finitura UD opaca
BORRACCIA	Bianchi Loli 600ml

SPECIALISSIMA - RED ETAP

CODICE	YOBG6
COLORE	1E - Nero opaco/CK16 lucido 2A - CK16/Nero opaco (in foto) Tavolozza
TELAIO	Specialissima carbonio super light c/Countervail, 1.4”-1.1/8”, movimento centrale PressFit 86,5x41mm, diam. reggisella 27,2mm, misure 47-50-53-55-57-59-61cm
VITI	viti a testa larga AL7075-T6, Torx M5*14mm x 4pz, celeste bianchi c/logo Bianchi
COLLARINO REGGISELLA	Carbon Ti X-Clamp 3, corpo lavorato a macchina AL7075-T6 e vite Titanio M5 grado 5, diam. 31.8mm
SERIE STERZO	Fsa NO.44/CF-R, 1.1/8”-1.4” cuscinetti in lega, c/8.7mm top cap carbonio per tubo sterzo 47mm/52mm OD
FORCELLA	Bianchi Full Carbon c/Countervail, 1.1/8”>1.4”
COMANDI	Sram Red eTap 2x11v
CAMBIO	Sram Red eTap gabbia corta, max 11-28T
DERAGLIATORE	Sram Red eTap Yaw, deragl. a saldare
CARICABATTERIE	Sram Powerpack eTap II carica batteria, cavo, trasmettitore e adattatore spina US, UK, EU. Power Pack obbligatorio per l’assemblaggio bici
GUARNITURA	Sram Red 50/34T, pedivelle carbonio, corone alluminio, asse BB 24mm, BDC110, lungh pedivella: 170mm-47/53cm, 172.5mm-55/59cm, 175mm-61cm
MOVIMENTO CENTRALE	Sram BB PFGXP road PressFit 86.5x41mm
CATENA	Sram Red22 CN-RED-A1 con falsamaglia power lock 11sp
PIGNONI	Sram Red CS-XG-1190-A1 11v 11-28T
FRENI	Sram Red
CERCHI/RUOTE	Fulcrum Racing Zero Nite
RUOTE OPZIONALI1	Zipp 303 Firecrest tubolare c/pattini per carbonio Platinum Pro Evo
COPERTURE	Vittoria Corsa G+ Isotech Graphene 700x25, 320TPI, pieghevole, antracite/nero
COPERTURE OPZIONALI	Vittoria Corsa G+ Isotech graphene 700x25, 4 compounds, Kevlar reinforced CorespunK, 320TPI, tubolare hand made, nero
ATTACCO MANUBRIO	Fsa OS-99 CSI, struttura integrata AL7050 e carbonio, frontalino 4 viti AL2014/Carbonio, viti 6/4 titanio, 31.8mm, angolo +/-6∫, lungh: 80mm-47cm, 90mm-50cm, 100mm-53cm, 110mm-55cm, 120mm-57/59cm, 130mm-61cm
MANUBRIO	Fsa K-Force Compact, carbonio intreccio UD, diam. 31.8mm, drop 125mm, reach 80mm, pieha esterna 4∫, largh: 400mm-47/50cm, 420mm-53/57cm, 440mm-59/61cm
MANOPOLE / NASTRO	Nastro microfibra soft nero c/Eva-139 antishock, misura: 200*3cm c/4 linee forate e tappi
REGGISELLA	Fsa K-Force Light SB25, carbonio UD Carbon monoscocca, morsetto a due viti testa MTC, arretramento 25 mm, lungh 350mm, 27.2mm, compatibile batteria Di2
SELLA	Fi’zi:k Antares R1, rivestimento MicroTex, scafo composito carbonio co-iniettato nylon c/WingFlex, forchetta carbon braided 7x9, Integrated Clip System
PORTABORRACCIA	Reparto Corse Carbonio, finitura UD opaca
BORRACCIA	Bianchi Loli 600ml

SPECIALISSIMA - KIT TELAIO

2A- CK16/Nero lucido

1E - Nero opaco/CK16 lucido

CODICE	XNB27
COLORE	1E- Nero opaco/CK16 lucido 2A- CK16/Nero lucido Tavolozza
TELAIO	Specialissima carbonio super light c/Countervail, sterzo 1.1/8”>1.1/4”, reggisella 27,2mm, PressFit 86,5x41mm, misure 47-50-53-55-57-59-61cm
VITI	viti a testa larga AL7075-T6, Torx M5*14mm x 4pz, celeste bianchi c/logo Bianchi
COLLARINO REGGISELLA	Carbon Ti X-Clamp 3, corpo lavorato a macchina AL7075-T6 e vite Titanio M5 grado 5, diam. 31.8mm
SERIE STERZO	Fsa NO.44/CF-R, 1.1/8”>1.1/4” con cuscinetti in lega, c/cap carbonio 8.7mm per tubo sterzo 47mm/52mm OD
FORCELLA	Bianchi Full Carbon c/Countervail, 1.1/8”>1.4”

Oltre XR4 DISC

POSIZIONAMENTO

Bici super aerodinamica con freni a disco, con telaio rigido costruito con l'utilizzo della Countervail vibration cancelling technology per massimizzare il tuo vantaggio aerodinamico. La più estrema e completa bici racing mai creata. Ora con freni a disco.

TERRENO D'USO

Strada, pianura e tratti in discesa, percorsi collinosi e veloci. L'impianto frenante idraulico di Oltre XR4 è perfettamente funzionale anche in presenza di condizioni atmosferiche avverse. Con lo sviluppo della Oltre XR4 equipaggiata con freni a disco idraulici, Bianchi consente al ciclista di disegnare linee perfette a velocità ottimale in ogni singola curva, che ci sia pioggia o sole.

DESTINAZIONE D'USO

Pensata per chi ama l'emozione della velocità ed il gusto dell'aerodinamica. Ideale per un uso professionale e per chi ama pedalare sempre all'attacco e vuole mantenere una posizione aerodinamica per lungo tempo beneficiando della massima efficienza frenante.

CARATTERISTICHE PRINCIPALI

- Telaio aero e forcella full carbon HM monoscocca sviluppato con software CFD
- Countervail technology per ridurre l'affaticamento muscolare e supportare il mantenimento della migliore posizione aerodinamica
- Manubrio Vision Metron 5D ACR e serie sterzo dedicata
- Passaggio idraulica freni a disco completamente interna
- Configuratore on-line Tavolozza: personalizzazione di colori e grafiche

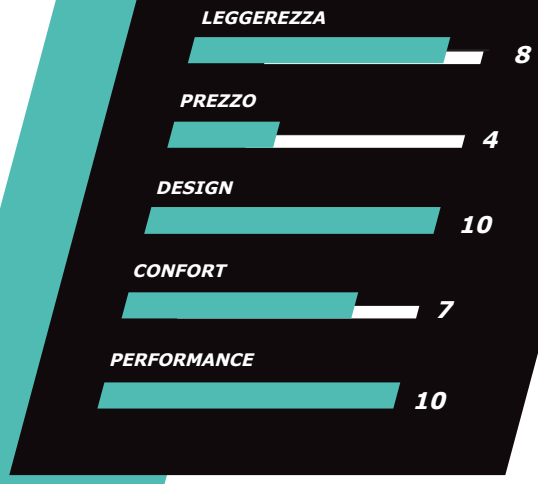

reparto corse

MASSIMO VANTAGGIO AERODINAMICO E CONTROLLO

TECNOLOGIA

COUNTERVAIL®

GEOMETRIA- RACING

MIS-SLP

A1	A	B1	C	D	E	F	G	G1	H	I	X	Y	WB
470	420	513	410	58	105	579	74.5°	70.5°	43	368	377	490	982
500	450	523	410	58	110	581	74.5°	71.5°	43	368	385	498	983
530	480	535	410	68	125	582	74°	72°	43	368	385	524	984
550	501	550	410	68	140	588	73.5°	72.5°	43	368	390	545	988
570	520	560	412	68	155	593	73.5°	73°	43	368	395	556	995
590	540	575	412	68	175	603	73°	73°	43	368	398	575	1005
610	560	585	414	68	195	607	72.5°	73°	43	368	398	594	1011

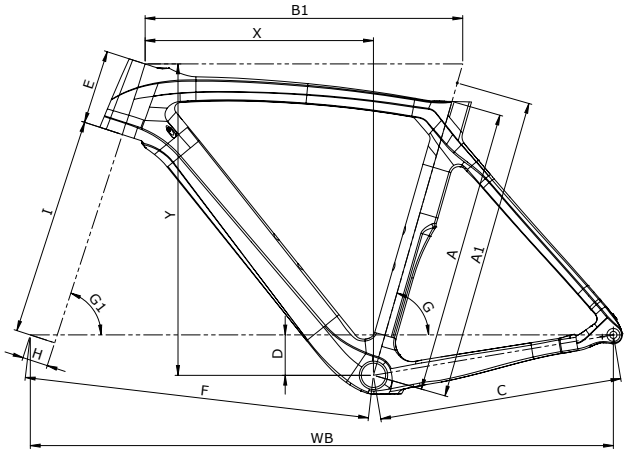

PRECISIONE E CONTROLLO DELLA POTENZA

I freni a disco consentono di conservare una posizione aerodinamica e al contempo di raggiungere la massima efficienza di frenata. Il principale vantaggio è la modulabilità della forza frenante, con maggiore precisione ed un perfetto controllo, in qualsiasi condizione.

IN OGNI CONDIZIONE METEO

L'impianto frenante idraulico di Oltre XR4 è perfettamente funzionale anche in presenza di condizioni atmosferiche avverse. Con lo sviluppo della nuova Oltre XR4 con freni a disco, il ciclista può disegnare linee perfette a velocità ottimale in ogni singola curva, anche in presenza di pioggia.

PERFETTA GUIDABILITA'

Grazie al sistema Bianchi CV con impiego del carbonio Countervail®, ed alla potenza, precisione e modulabilità dei freni a disco, la nuova Bianchi Oltre XR4 Disc è una bicicletta aero contraddistinta da elevata maneggevolezza e guidabilità, in ogni condizione atmosferica.

MANUBRIO AERO

Per Oltre XR4, l'efficienza aerodinamica viene prima di tutto: una filosofia che si estende al nuovo manubrio Metron 5D ACR in fibra di carbonio, con attacco integrato. Il passaggio dei cavi dell'impianto frenante idraulico e della trasmissione è completamente integrato all'interno del blocco manubrio-attacco.
Il manubrio e l'attacco Metron 5D ACR conferiscono ad Oltre XR4 un design frontale pulito ed estremamente aerodinamico, ispirato alla massima ricerca di velocità ed efficienza.

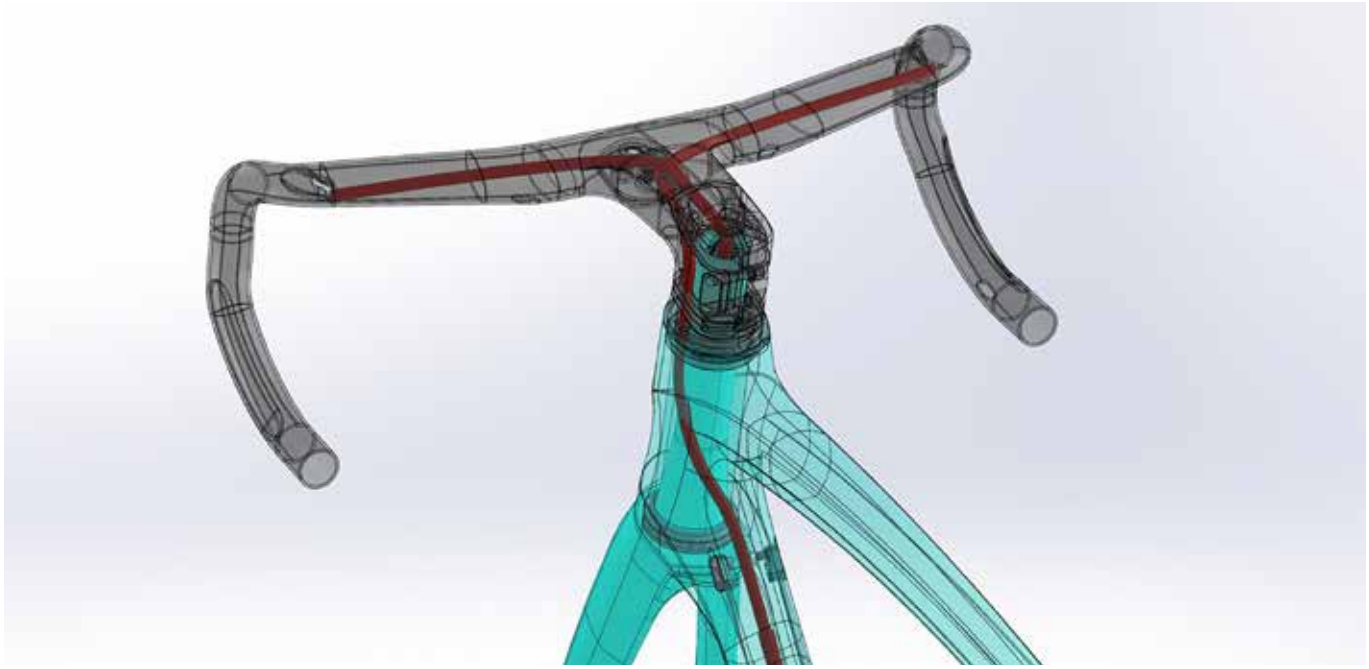

SVILUPPATA CON I PRO

Oltre XR4 Disc è stata testate e sviluppata in collaborazione con la formazione World Tour Lotto NL – Jumbo.

PASSAGGIO RUOTA PIU' AMPIO

Il telaio e la forcella della Oltre XR4 Disc sono progettati per ospitare pneumatici più larghi. Lo spazio extra aumenta il confort e il grip.

OLTRE XR4 DISC - DURA ACE DI2

CODICE	YOB15
COLORE	BZ- Nero opaco/CK16 grafite lucido 1D- CK16 lucido /Nero lucido (in foto) Tavolozza
TELAIO	Oltre XR4 Disc carbonio c/Countervail, compatibile trasmissioni meccaniche/elettroniche, tubo sterzo 1.5", movimento centrale PressFit 86,5x41mm, passaggio cavi disco interno, pinza flat mount, asse passante 12x142mm, misure 47-50-53-55-57-59-61cm
VITI	viti AL7075-T6 a testa larga, Torx M5*14mm x 4pcs, color celeste con logo Bianchi
COLLARINO REGGISELLA	incluso nel telaio
SERIE STERZO	Fsa Orbit, inf: 1.5"- sup. 1.5", cuscinetti ACB 45°-45°, c/top cap custom in carbonio specifico per manubrio integrato Metron ACR, per tubo sterzo 47mm/52mm OD
FORCELLA	Bianchi Full Carbon aero Disc, testa integrata 1.5", passaggio cavi interni Disc Brake, pinza flat mount, asse passante 12x100
COMANDI	Shimano Dura Ace Di2 ST-R9170 2x11v freni a disco idraulici
CAMBIO	Shimano Dura Ace Di2 RD-R9150 SS 11v, shadow design, direct attachment, Max 30T
DERAGLIATORE	Shimano Dura Ace Di2 FD-R9150-F, a saldare
CAVI ELETTRICI	Shimano Junction A EW-RS910, connettore interno al manubrio, c/porta X2 E-Tube, c/porta di carica X1
BATTERIA	Shimano Batteria BT-DN110-1
CARICABATTERIE	Shimano caricabatterie SM-BCR2, con cavo per usb
GUARNITURA	Shimano Dura Ace FC-R9100, Hollowtech II, 52x36T, lungh pedivella: 170mm-47/53cm, 172.5mm-55/59cm, 175mm-61cm
MOVIMENTO CENTRALE	Shimano SM-BB92-41B, PressFit
CATENA	Shimano Dura Ace CN-HG901-11
PIGNONI	Shimano Dura Ace CS-R9100, 11-12-13-14-15-17-19-21-23-25-28T
FRENI	Shimano BR-R9170 freni a disco idraulici, pinze flat mount
LEVE FRENO	incluse nei comandi
DISCHI	Shimano SM-RT900 Center Lock 160mm
CERCHI/RUOTE	Fulcrum Racing Quattro DB, cerchi carbonio C17 per copertoncino disc brake, asse passante A: 12x100mm P:12x142mm, Center Lock AFS
RUOTE OPZIONALI1	DT Swiss ARC 1100 DICUT disc brake, cerchi carbonio Full Carbon 62mm, tubeless ready, 622x17c, asse passante F: 12x100mm R:12x142
COPERTURE	Vittoria Corsa G+ Isotech Graphene 700x25, 320TPI, pieghevole, antracite/nero
ATTACCO MANUBRIO	incluso con manubrio integrato
MANUBRIO	Vision Metron 5D ACR Disc Integrated Aero, carbonio UD, drop 125mm, reach 80mm, compatibile Di2, lungh/largh: 100x400mm-47/50cm, 110x420mm-53/55cm, 120x420mm-57/59cm, 130x440mm-61cm
MANOPOLE / NASTRO	Nastro microfibra soft nero c/Eva-139 antishock, misura: 200*3cm c/4 linee forate e tappi
REGGISELLA	Oltre Full Carbon Aero; morsetto con testa in lega regolabile e reversibile +/- 35mm, lungh: 250mm-47cm, 300mm-50/53cm, 350mm-55/59cm, 380mm-61cm, arretramento: 25mm/-10mm
SELLA	Fi'zi:k Arione R1, rivestimento Microtex termosaldato, scafo composito co-iniettato carbonio e nylon c/WingFlex , forchetta carbon braided 7x9, Integrated Clip System
PORTABORRACCIA	Reparto Corse Carbonio, finitura UD opaca
BORRACCIA	Bianchi Loli 600ml

OLTRE XR4 DISC - DURA ACE

IMMAGINE A SCOPO INDICATIVO. Componenti e dettagli grafici potrebbero non corrispondere al modello reale.

CODICE	YOB16
COLORE	BZ-Nero opaco/CK16 Graphite lucido 1D- CK16 lucido /Nero lucido Tavolozza
TELAIO	Oltre XR4 Disc carbonio c/Countervail, compatibile trasmissioni meccaniche/elettroniche, tubo sterzo 1.5", movimento centrale PressFit 86,5x41mm, passaggio cavi disco interno, pinza flat mount, asse passante 12x142mm, misure 47-50-53-55-57-59-61cm
VITI	viti AL7075-T6 a testa larga, Torx M5*14mm x 4pcs, color celeste con logo Bianchi
COLLARINO REGGISELLA	incluso nel telaio
SERIE STERZO	Fsa Orbit, inf: 1.5"- sup. 1.5", cuscinetti ACB 45°-45°, c/top cap custom in carbonio specifico per manubrio integrato Metron ACR, per tubo sterzo 47mm/52mm OD
FORCELLA	Bianchi Full Carbon c/Countervail Disc, testa integrata 1.5", passaggio cavi disco interno, pinza flat mount, asse passante 12x100
COMANDI	Shimano Dura Ace ST-R9100 2x11v
CAMBIO	Shimano Dura Ace RD-R9100 SS 11v, shadow design, attacco diretto
DERAGLIATORE	Shimano Dura Ace FD-R9100 11v, a saldare
GUARNITURA	Shimano Dura Ace FC-R9100, Hollowtech II, 52x36T, lungh pedivella: 170mm-47/53cm, 172.5mm-55/59cm, 175mm-61cm
MOVIMENTO CENTRALE	Shimano SM-BB92-41B, PressFit Road
CATENA	Shimano Dura Ace CN-HG901-11
PIGNONI	Shimano Dura Ace CS-R9100, 11-12-13-14-15-17-19-21-23-25-28T
FRENI	Shimano BR-R9170 freni a disco idraulici, pinze flat mount
LEVE FRENO	incluse nei comandi
DISCHI	Shimano SM-RT900 Center Lock 160mm
CERCHI/RUOTE	Fulcrum Racing Quattro DB, cerchi carbonio C17 copertoncino disc brake, asse passante A: 12x100mm P: 12x142mm, Center Lock AFS
RUOTE OPZIONALI1	DT Swiss ARC 1100 DICUT disc brake, cerchio full Carbon copertoncino 62mm, tubeless ready, 622x17c, asse passante A: 12x100, P: 12x142
COPERTURE	Vittoria Corsa G+ Isotech Graphene 700x25, 320TPI, pieghevole, antracite/nero
ATTACCO MANUBRIO	incluso con il manubrio integrato
MANUBRIO	Vision Metron 5D ACR Disc Integrated Aero bar, carbonio UD, drop 125mm, reach 80mm, compatibile Di2, lungh/largh: 100x400mm-47/50cm, 110x420mm-53/55cm, 120x420mm-57/59cm, 130x440mm-61cm
MANOPOLE / NASTRO	Nastro microfibra soft nero c/Eva-139 antishock, misura: 200*3cm c/4 linee forate e tappi
REGGISELLA	Oltre Full Carbon Aero; morsetto con testa in lega regolabile e reversibile +/- 35mm, lungh: 250mm-47cm, 300mm-50/53cm, 350mm-55/59cm, 380mm-61cm, arretramento: 25mm/-10mm
SELLA	Fi'zi:k Arione R1, rivestimento Microtex termosaldato, scafo composito co-iniettato carbonio e nylon c/WingFlex , forchetta carbon braided 7x9, Integrated Clip System
PORTABORRACCIA	Reparto Corse Carbonio, finitura UD opaca
BORRACCIA	Bianchi Loli 600ml

OLTRE XR4 DISC - ULTEGRA DI2

IMMAGINE A SCOPO INDICATIVO. Componenti e dettagli grafici potrebbero non corrispondere al modello reale.

CODICE	YOB17
COLORE	BZ- Nero opaco/CK16 Grafite lucido 1D- CK16 Lucido / Nero lucido Tavolozza
TELAIO	Oltre XR4 Disc carbonio c/Countervail, compatibile trasmissioni meccaniche/elettroniche, tubo sterzo 1.5", movimento centrale PressFit 86,5x41mm, passaggio cavi disco interno, pinza flat mount, asse passante 12x142mm, misure 47-50-53-55-57-59-61cm
VITI	viti AL7075-T6 a testa larga, Torx M5*14mm x 4pcs, color celeste con logo Bianchi
COLLARINO REGGISELLA	incluso nel telaio
SERIE STERZO	Fsa Orbit, inf: 1.5"- sup. 1.5", cuscinetti ACB 45°-45°, c/top cap custom in carbonio specifico per manubrio integrato Metron ACR, per tubo sterzo 47mm/52mm OD
FORCELLA	Bianchi Full Carbon c/Countervail, testa integrata 1.5", passaggio cavi Disc Brake interno, pinza flat mount, asse passante 12x100mm
COMANDI	Shimano Ultegra Di2 ST-R8070 2x11v freni a disco idraulico
CAMBIO	Shimano Ultegra Di2 RD-R8050 SS 11v, top normal shadow design, attacco diretto, Max 30T
DERAGLIATORE	Shimano Ultegra Di2 FD-R8050, a saldare
CAVI ELETTRICI	Shimano Junction A EW-RS910, connettore interno al manubrio, c/porta X2 E-Tube, c/porta di carica X1
BATTERIA	Shimano Batteria BT-DN110-1
CARICABATTERIE	Shimano caricabatterie SM-BCR2, con cavo per usb
GUARNITURA	Shimano Ultegra FC-R8000 52x36T, Hollowtech II, lungh pedivella: 170mm-47/54cm, 172.5mm-55/59cm, 175mm-61cm
MOVIMENTO CENTRALE	Shimano SM-BB72-41B, PressFit, c/adattatori sinistra/destra
CATENA	Shimano Ultegra CN-HG701-11, 11v
PIGNONI	Shimano Ultegra CS-R8000, 11-12-13-14-15-17-19-21-23-25-28T
FRENI	Shimano BR-R8070 freni a disco idraulici, pinze flat mount
LEVE FRENO	incluse nei comandi
DISCHI	Shimano SM-RT800 Center Lock, diam. 160mm
CERCHI/RUOTE	Fulcrum Racing 418 disc brake, cerchi alluminio asimmetrico 622x17c, tubeless ready, profilo 34mm, asse passante A: 12x100mm, P: 12x142mm, Center Lock AFS
RUOTE OPZIONALI1	Fulcrum Racing Quattro DB, cerchi C17 carbonio per copertoncino disc brake, asse passante A: 12x100mm P: 12x142mm, AFS
COPERTURE	Vittoria Rubino Pro G+ Isotech graphene, 700x25, 150TPI, pieghevole, nero
ATTACCO MANUBRIO	Incluso c/manubrio
MANUBRIO	Vision Metron 5D ACR Disc Integrated Aero bar, carbonio UD, drop 125mm, reach 80mm, compatibile Di2, lungh/largh: 100x400mm-47/50cm, 110x420mm-53/55cm, 120x420mm-57/59cm, 130x440mm-61cm
MANOPOLE / NASTRO	Nastro microfibra soft nero c/Eva-139 antishock, misura: 200*3cm c/4 linee forate e tappi
REGGISELLA	Oltre Full Carbon Aero; morsetto con testa in lega regolabile e reversibile +/- 35mm, lungh: 250mm-47cm, 300mm-50/53cm, 350mm-55/59cm, 380mm-61cm, arretramento: 25mm/-10mm
SELLA	Fi'zi:k Arione R3 k:ium; rivestimento MicroTex, scafo fibra di vetro termoplastica c/WingFlex, forchetta k:ium, Integrated Clip System
PORTABORRACCIA	Reparto Corse Carbonio, finitura UD opaca
BORRACCIA	Bianchi Loli 600ml

OLTRE XR.4 DISC - SUPER RECORD 12V

CODICE	YOB03
COLORE	BZ-Black matt/CK16 graph glossy 1D- CK16 Glossy /Black Glossy (in foto) Tavolozza
TELAIO	Oltre XR4 Disc carbonio c/Countervail, compatibile trasmissioni meccaniche/elettroniche, tubo sterzo 1.5", movimento centrale PressFit 86,5x41mm, passaggio cavi disco interno, pinza flat mount, asse passante 12x142mm, misure 47-50-53-55-57-59-61cm
VITI	viti AL7075-T6 a testa larga, Torx M5*14mm x 4pcs, color celeste con logo Bianchi
COLLARINO REGGISELLA	incluso nel telaio
SERIE STERZO	Fsa Orbit, inf: 1.5"- sup. 1.5", cuscinetti ACB 45°-45°, c/top cap custom in carbonio specifico per manubrio integrato Metron ACR, per tubo sterzo 47mm/52mm OD
FORCELLA	Bianchi Full Carbon c/Countervail, testa integrata 1.5", passagio cavi interno freni a disco, flat mount, asse passante 12x100mm
COMANDI	Campagnolo Super Record Ergopower 2x12v
CAMBIO	Campagnolo Super Record 12v
DERAGLIATORE	Campagnolo Super Record 12v a saldare c/salva catena CSD System
GUARNITURA	Campagnolo Super Record 52/36T Ultra-Torque CT, lungh pedivella: 170mm-47/54cm, 172.5mm-55/59cm, 175mm-61cm
MOVIMENTO CENTRALE	Campagnolo Ultra Torque OS-Fit integrated cups 86,5x41mm
CATENA	Campagnolo Super Record 12v

PIGNONI	Campagnolo Super Record 12v, 11-29T
FRENI	Campagnolo Super Record Disc, pinze flat mount
LEVE FRENO	incluse nei comandi
DISCHI	Campagnolo dischi AFS 160mm
CERCHI/RUOTE	Campagnolo Shamal Ultra DB, 2-way fit, asse passante A:12x100mm, P: 12x142mm, dischi AFS
RUOTE OPZIONALI1	Campagnolo Bora One 50 DB DARK copertoncino, asse passante A: 12x100, P:12x142mm, rotori AFS
COPERTURE	Vittoria Corsa G+ Isotech Graphene 700x25, 320TPI, pieghevole, antracite/nero
ATTACCO MANUBRIO	Incluso con il manubrio
MANUBRIO	Vision Metron Disc Integrated Aero bar, carbonio UD, drop 125mm, reach 80mm, compatibile Di2, lungh/largh: 100x400mm-47/50cm, 110x420mm-53/55cm, 120x420mm-57/59cm, 130x440mm-61cm
MANOPOLE / NASTRO	Nastro microfibra soft nero c/Eva-139 antishock, misura: 200*3cm c/4 linee forate e tappi
REGGISELLA	Oltre Full Carbon Aero; morsetto con testa in lega regolabile e reversibile +/- 35mm, lungh: 250mm-47cm, 300mm-50/53cm, 350mm-55/59cm, 380mm-61cm, arretramento: 25mm/-10mm
SELLA	Fi'zi:k Arione R1, rivestimento Microtex termosaldato, scafo composito co-iniettato carbonio e nylon c/WingFlex , forchetta carbon braided 7x9, Integrated Clip System
PORTABORRACCIA	Reparto Corse Carbonio, finitura UD opaca
BORRACCIA	Bianchi Loli 600ml

OLTRE XR4 DISC - KIT TELAIO

CODICE	XOB02
COLORE	BZ-Nero opaco/CK16 grafite lucido 1D- CK16 Glossy /Black Glossy Tavolozza
TELAIO	Oltre XR4 Disc carbonio c/Countervail, comatibile trasmissioni meccaniche/elettroniche, sterzo 1.5", PressFit BB 86,5x41mm, passaggio cavi interno per freni a disco, flat mount, asse passante 12x142mm, misure 47-50-53-55-57-59-61cm
VITI	viti a testa larga AL7075-T6, Torx M5*14mm x 4pz, celeste bianchi c/logo Bianchi
COLLARINO REGGISELLA	incluso nel telaio
SERIE STERZO	Fsa Orbit cuscinetti ABC 45∞-45∞ inf. 1.5"- sup 1.5", c/top cap UD Carbon specifico per manubrio integrato Metron DISC, per sterzo 47mm/52mm OD
FORCELLA	Bianchi Full Carbon c/Countervail, testa integrata 1.5", passaggio cavi interno freno a disco, flat mount, asse passante 12x100mm
ATTACCO MANUBRIO	Incluso con il manubrio
MANUBRIO	Vision Metron Disc Integrated Aero bar, carbonio UD, drop 125mm, reach 80mm, compatibile Di2, lungh/largh: 100x400mm-47/50cm, 110x420mm-53/55cm, 120x420mm-57/59cm, 130x440mm-61cm
REGGISELLA	Oltre Full Carbon Aero; morsetto con testa in lega regolabile e reversibile +/- 35mm, lungh: 250mm-47cm, 300mm-50/53cm, 350mm-55/59cm, 380mm-61cm, arretramento: 25mm/-10mm

Oltre XR4

POSIZIONAMENTO

Bici super aerodinamica, con telaio rigido costruito con l'utilizzo della Countervail vibration cancelling technology per massimizzare il tuo vantaggio aerodinamico. La più estrema e completa bici racing mai creata.

TERRENO D'UTILIZZO

Strada, pianura e tratti in discesa, percorsi collinosi e veloci.

DESTINAZIONE D'USO

Pensata per chi ama l'emozione della velocità ed il gusto dell'aerodinamica. Ideale per un uso professionale e per chi ama pedalare sempre all'attacco e vuole mantenere una posizione aerodinamica per lungo tempo.

CARATTERISTICHE PRINCIPALI

- Telaio aero disegnato al CFD e testato in galleria del vento
- Countervail technology per ridurre l'affaticamento muscolare e supportare il mantenimento della migliore posizione aerodinamica
- Attacco e mandubrio aerodinamici personalizzati
- Colore CK16

reparto corse

MASSIMO VANTAGGIO AERODINAMICO E CONTROLLO

TECNOLOGIE

COUNTERVAIL®

CARATTERISTICHE TECNICHE

- Telaio monoscocca in carbonio ad alto modulo con materiale Countervail
- Design aerodinamico sviluppato con software CFD per ridurre la resistenza aerodinamica (20watt meno rispetto a XR2)
- Il mandrino in EPS garantisce una superficie interna più liscia per una maggiore resistenza strutturale dopo il processo di stampaggio
- L'utilizzo di un mandrino in silicone in aree cruciali del telaio (tubo sterzo e la zona del movimento centrale) fornisce maggiore pressione all'interno dello stampo"
- Tubo sterzo conico da 1.1/8" a 1.4"
- Movimento centrale Press fit 86.5 x 41
- Doppia compatibilità per gruppi meccanici ed elettronici
- Sistema d'innesto del reggisella personalizzato con look integrato e offset regolabile +25mm o -10mm
- 7 taglie: 47, 50, 53, 55, 57, 59 e 61cm
- Peso nella taglia 55: 980g (+/- 5%) colore BZ - nero

GEOMETRIA – RACING

MIS-SLP

A1	AS	B1	BS	C	D	E	F	G	G1	Y	X	WB
440	400	505	480	400	58	95	575	74.5°	70°	479	372	968
470	420	515	500	400	58	105	579	74.5°	70.5°	490	377	972
500	450	525	515	406	58	110	581	74.5°	71.5°	499	384	973.5
530	480	535	525	406	68	125	582	74°	72°	525	385	978.5
550	500	550	540	407	68	140	588	73.5°	72.5°	541	390	985.5
570	520	560	550	407	68	155	593	73.5°	73°	557	395	991
590	540	575	565	409	68	175	603	73°	73°	576	398	1002.5
610	560	585	575	411	68	195	607	72.5°	73°	495	399	1009

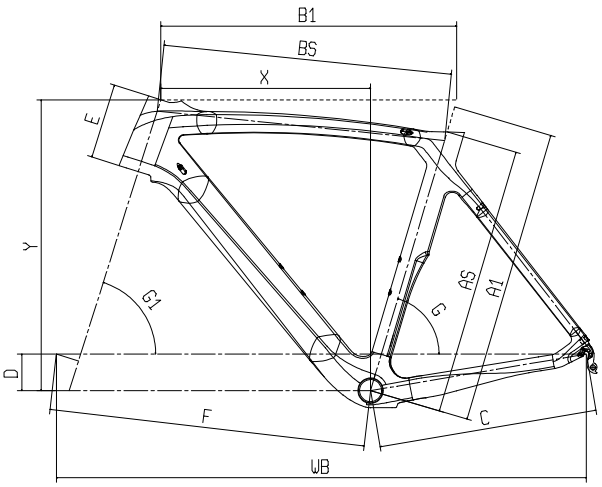

FLOW VISUALIZATION TEST /F1 TECHNOLOGY

TEST GALLERIA DEL VENTO

OLTRE XR4 - SUPER RECORD 12V

CODICE	YOB02
COLORE	BZ-Black matt/CK16 graph glossy 1D- CK16 Glossy /Black Glossy (in foto) Tavolozza
TELAIO	Oltre XR4 carbonio c/Countervail, compatibile trasmissioni meccaniche/elettroniche, tubo sterzo 1.4" - 1.1/8", freni direct mount, movimento centrale PressFit 86,5x41mm, sizes 44-47-50-53-55-57-59-61cm
VITI	viti AL7075-T6 a testa larga, Torx M5*14mm x 4pcs, color celeste con logo Bianchi
COLLARINO REGGISELLA	incluso nel telaio
SERIE STERZO	Fsa Orbit C-33 Matt UD Carbon 1.1/8">1.1/4", 45∞- 45∞ cuscinetti ACB, c/cap custom carbonio per manubrio integrato Metron 5D, per tubo sterzo 47mm/52mm OD, NO.44/CF-R/5D
FORCELLA	Bianchi Full Carbon Aero c/Countervail, 1.1/8>1.4" disegno integrato
COMANDI	Campagnolo Super Record Ultra Shift Ergopower 2x12v
CAMBIO	Campagnolo Super Record 12v
DERAGLIATORE	Campagnolo Super Record 12v a saldare c/salva catena CSD System
GUARNITURA	Campagnolo Super Record 50/34T Ultra-Torque TI, lungh pedivella: 165mm-44cm; 170mm-47/54cm, 172.5mm-55/59cm, 175mm-61cm
MOVIMENTO CENTRALE	Campagnolo Ultra Torque OS-Fit integrated cups 86,5x41mm
CATENA	Campagnolo Super Record 12v
PIGNONI	Campagnolo Super Record 12v, 11-29T

FRENI	Campagnolo Record Skeleton, Direct mount
LEVE FRENO	incluse nei comandi
CERCHI/RUOTE	Fulcrum Racing Zero C17, black/dark
RUOTE OPZIONALI1	Campagnolo Bora Ultra 50 Dark tubolare, c/pattini freni BR-BO500
COPERTURE	Vittoria Corsa G+ Isotech Graphene 700x25, 320TPI, pieghevole, antracite/nero
COPERTURE OPZIONALI	Vittoria Corsa G+ Isotech graphene 700x25, 4 compounds, Kevlar reinforced CorespunK, 320TPI, tubolare hand made, nero
ATTACCO MANUBRIO	Incluso c/manubrio
MANUBRIO	Vision Metron 5D Integrated Aero bar, carbonio UD, drop 125mm, reach 80mm, compatibile Di2, lungh/largh: 100x400mm-44/50cm, 100x400mm-47/50cm, 110x420mm-53/55cm, 120x420mm-57/59cm, 130x440mm-61cm
MANOPOLE / NASTRO	Nastro microfibra soft nero c/Eva-139 antishock, misura: 200*3cm c/4 linee forate e tappi
REGGISELLA	Oltre Full Carbon Aero; morsetto con testa in lega regolabile e reversibile +/- 35mm, lungh: 250mm-44/47cm, 300mm-50/53cm, 350mm-55/59cm, 380mm-61cm, arretramento: 25mm/-10mm
SELLA	Fi'zi:k Arione R1, rivestimento Microtex termosaldato, scafo composito co-iniettato carbonio e nylon c/WingFlex , forchetta carbon braided 7x9, Integrated Clip System
PORTABORRACCIA	Reparto Corse Carbonio, finitura UD opaca
BORRACCIA	Bianchi Loli 600ml

OLTRE XR4 - CHORUS 11V COMPACT

IMMAGINE A SCOPO INDICATIVO. Componenti e dettagli grafici potrebbero non corrispondre al modello reale.

CODICE	YOB99
COLORE	BZ- Nero opaco/CK16-Grafite lucido 1D- CK16/Nero lucido Tavolozza
TELAIO	Oltre XR4 carbonio c/Countervail, compatibile trasmissioni meccaniche/elettroniche, tubo sterzo 1.4" - 1.1/8", freni direct mount, movimento centrale PressFit 86,5x41mm, sizes 44-47-50-53-55-57-59-61cm
VITI	viti AL7075-T6 a testa larga, Torx M5*14mm x 4pcs, color celeste con logo Bianchi
COLLARINO REGGISELLA	incluso nel telaio
SERIE STERZO	Fsa Orbit C-33, 1.1/8"-1.4", 45∞- 45 cuscinetti ACB, c/top cap UD Carbon per attacco manubrio standard, per tubo sterzo 47mm/52mm OD
FORCELLA	Bianchi Full Carbon Aero c/Countervail, 1.1/8>1.4" disegno integrato
COMANDI	Campagnolo Chorus Ultra Shift 11v Ergopower, nero
CAMBIO	Campagnolo Chorus 11v
DERAGLIATORE	Campagnolo Chorus 11sp a saldare c/guida catena CSD System
GUARNITURA	Shimano Chorus ultra-torque CT Carbon 50/34T, lungh pedivella: 165mm-44cm, 170mm-47/53cm, 172.5mm-55/59cm, 175mm-61cm
MOVIMENTO CENTRALE	Campagnolo Ultra Torque OS-Fit integrated cups 86,5x41mm
CATENA	Campagnolo Chorus 11v
PIGNONI	Campagnolo Chorus 11v, 11-27T
FRENI	Campagnolo freni Direct Mount
LEVE FRENO	incluse nei comandi
CERCHI/RUOTE	Fulcrum Racing 418, cerchi C17
RUOTE OPZIONALI1	Campagnolo Bora Ultra 50 Dark tubolare, c/pattini BR-BO500
COPERTURE	Vittoria Rubino Pro G+ Isotech graphene, 700x25, 150TPI, pieghevole, nero
COPERTURE OPZIONALI	Vittoria Corsa G+ Isotech graphene 700x25, 4 compounds, Kevlar reinforced CorespunK, 320TPI, tubolare hand made, nero
ATTACCO MANUBRIO	Reparto Corse alloy 2014 forgiato 3D, angolo -8∞, 1.1/8", lungh: 70mm-44/47cm, 90mm-50cm, 100mm-53cm, 110mm-55cm, 120mm-57/59cm, 130mm-61cm
MANUBRIO	Reparto Corse Aero Compact, alloy 2014 diam. 31,8mm, reach 80mm, drop 130mm, largh: 400mm-47/50cm, 420mm-53/57cm, 440mm-59/61cm
MANOPOLE / NASTRO	Nastro microfibra soft nero c/Eva-139 antishock, misura: 200*3cm c/4 linee forate e tappi
REGGISELLA	Oltre Full Carbon Aero; morsetto con testa in lega regolabile e reversibile +/- 35mm, lungh: 250mm-44/47cm, 300mm-50/53cm, 350mm-55/59cm, 380mm-61cm, Setback: 25mm/-10mm
SELLA	Fi'zi:k Arione R3 k:ium; rivestimento MicroTex, scafo fibra di vetro termoplastica c/WingFlex, forchetta k:ium, Integrated Clip System
PORTABORRACCIA	Reparto Corse Carbonio, finitura UD opaca
BORRACCIA	Bianchi Loli 600ml

OLTRE XR4 - DURA ACE DI2

CODICE	YOBL1
COLORE	BZ - Nero opaco/CK16-Grafite lucido 1D - CK16/Nero lucido (in foto) Tavolozza
TELAIO	Oltre XR4 carbonio c/Countervail, compatibile trasmissioni meccaniche/elettroniche, tubo sterzo 1.4" - 1.1/8", freni direct mount, movimento centrale PressFit 86,5x41mm, sizes 44-47-50-53-55-57-59-61cm
VITI	viti AL7075-T6 a testa larga, Torx M5*14mm x 4pcs, color celeste con logo Bianchi
COLLARINO REGGISELLA	incluso nel telaio
SERIE STERZO	Fsa Orbit C-33 Matt UD Carbon 1.1/8">1.1/4", 45∞- 45∞ cuscinetti ACB, c/cap custom carbonio per manubrio integrato Metron 5D, per tubo sterzo 47mm/52mm OD, NO.44/CF-R/5D
FORCELLA	Bianchi Full Carbon Aero c/Countervail, 1.1/8>1.4" disegno integrato
COMANDI	Shimano Dura Ace Di2 ST-R9150 2x11v
CAMBIO	Shimano Dura Ace Di2 RD-R9150 SS 11v, shadow design, direct attachment, Max 30T
DERAGLIATORE	Shimano Dura Ace Di2 FD-R9150-F, a saldare
CAVI ELETTRICI	Shimano Junction A EW-RS910, connettore interno al manubrio, c/porta X2 E-Tube, c/porta di carica X1
BATTERIA	Shimano Batteria BT-DN110-1
CARICABATTERIE	Shimano caricabatterie SM-BCR2, con cavo per usb
GUARNITURA	Shimano Dura Ace FC-R9100, Hollowtech II, 52x36T, lungh pedivella: 165mm-44cm, 170mm-47/53cm, 172.5mm-55/59cm, 175mm-61cm
MOVIMENTO CENTRALE	Shimano SM-BB92-41B, PressFit Road
CATENA	Shimano Dura Ace CN-HG901-11
PIGNONI	Shimano Dura Ace CS-R9100, 11-12-13-14-15-17-19-21-23-25-28T
FRENI	Shimano Dura Ace BR-R9110 direct mount, pattini R55C4
LEVE FRENO	incluse nei comandi
CERCHI/RUOTE	Fulcrum Racing Zero C17
RUOTE OPZIONALI1	Fulcrum Speed 55T Carbonio Tubolare Dark
RUOTE OPZIONALI2	Zipp 404 Firecrest tubolare, cerchi carbonio profilo 58mm, c/pattini per carbonio Platinum Pro Evo
COPERTURE	Vittoria Corsa G+ Isotech Graphene 700x25, 320TPI, pieghevole, antracite/nero
COPERTURE OPZIONALI	Vittoria Corsa G+ Isotech graphene 700x25, 4 compounds, Kevlar reinforced CorespunK, 320TPI, tubolare hand made, nero
ATTACCO MANUBRIO	Incluso c/manubrio
MANUBRIO	Vision Metron 5D Integrated Aero bar, carbonio UD, drop 125mm, reach 80mm, compatibile Di2, lungh/largh: 100x400mm-44/50cm, 100x400mm-47/50cm, 110x420mm-53/55cm, 120x420mm-57/59cm, 130x440mm-61cm
MANOPOLE / NASTRO	Nastro microfibra soft nero c/Eva-139 antishock, misura: 200*3cm c/4 linee forate e tappi
REGGISELLA	Oltre Full Carbon Aero; morsetto con testa in lega regolabile e reversibile +/- 35mm, lungh: 250mm-44/47cm, 300mm-50/53cm, 350mm-55/59cm, 380mm-61cm, arretramento: 25mm/-10mm
SELLA	Fi'zi:k Arione R1, rivestimento Microtex termosaldato, scafo composito co-iniettato carbonio e nylon c/WingFlex , forchetta carbon braided 7x9, Integrated Clip System
PORTABORRACCIA	Reparto Corse Carbonio, finitura UD opaca
BORRACCIA	Bianchi Loli 600ml

OLTRE XR4 - FULL DURA ACE

CODICE	YOB04
COLORE	BZ-Black matt/CK16 graph glossy (in foto) 1D- CK16 Glossy /Black Glossy Tavolozza
TELAIO	Oltre XR4 carbonio c/Countervail, compatibile trasmissioni meccaniche/elettroniche, tubo sterzo 1.4" - 1.1/8", freni direct mount, movimento centrale PressFit 86,5x41mm, sizes 44-47-50-53-55-57-59-61cm
VITI	viti AL7075-T6 a testa larga, Torx M5*14mm x 4pcs, color celeste con logo Bianchi
COLLARINO REGGISELLA	incluso nel telaio
SERIE STERZO	Fsa Orbit C-33 Matt UD Carbon 1.1/8">1.1/4", 45∞- 45∞ cuscinetti ACB, c/cap custom carbonio per manubrio integrato Metron 5D, per tubo sterzo 47mm/52mm OD, NO.44/CF-R/5D
FORCELLA	Bianchi Full Carbon Aero c/Countervail, 1.1/8>1.4" disegno integrato
COMANDI	Shimano Dura Ace ST-R9100 2x11v
CAMBIO	Shimano Dura Ace RD-R9100 SS 11v, shadow design, attacco diretto
DERAGLIATORE	Shimano Dura Ace FD-R9100 11v, a saldare
GUARNITURA	Shimano Dura Ace FC-R9100 Hollowtech II, 50-34T, senza BB, lungh. pedivella: 165mm-44cm, 170mm-47/53cm, 172.5mm-55/59cm, 175mm-61cm
MOVIMENTO CENTRALE	Shimano SM-BB92-41B, PressFit Road
CATENA	Shimano Dura Ace CN-HG901-11
PIGNONI	Shimano Dura Ace CS-R9100 11v, 11-12-13-14-15-17-19-21-23-25-28T
FRENI	Shimano Dura Ace BR-R9110 direct mount, pattini R55C4
LEVE FRENO	incluse nei comandi

CERCHI/RUOTE	Fulcrum Racing Zero C17
RUOTE OPZIONALI1	Fulcrum Speed 55T carbon tubolare Dark
COPERTURE	Vittoria Corsa G+ Isotech Graphene 700x25, 320TPI, pieghevole, antracite/nero
COPERTURE OPZIONALI	Vittoria Corsa G+ Isotech graphene 700x25, 4 compounds, Kevlar reinforced CorespunK, 320TPI, tubolare hand made, nero
ATTACCO MANUBRIO	Incluso c/manubrio
MANUBRIO	Vision Metron 5D Integrated Aero bar, carbonio UD, drop 125mm, reach 80mm, compatibile Di2, lungh/largh: 100x400mm-44/50cm, 100x400mm-47/50cm, 110x420mm-53/55cm, 120x420mm-57/59cm, 130x440mm-61cm
MANOPOLE / NASTRO	Nastro microfibra soft nero c/Eva-139 antishock, misura: 200*3cm c/4 linee forate e tappi
REGGISELLA	Oltre Full Carbon Aero; morsetto con testa in lega regolabile e reversibile +/- 35mm, lungh: 250mm-44/47cm, 300mm-50/53cm, 350mm-55/59cm, 380mm-61cm, arretramento: 25mm/-10mm
SELLA	Fi'zi:k Arione R1, rivestimento Microtex termosaldato, scafo composito co-iniettato carbonio e nylon c/ WingFlex , forchetta carbon braided 7x9, Integrated Clip System
PORTABORRACCIA	Reparto Corse Carbonio, finitura UD opaca
BORRACCIA	Bianchi Loli 600ml

OLTRE XR4 - DURA ACE

CODICE	YOBZ6
COLORE	BZ - Nero opaco/CK16 Grafite lucido 1D - CK16 lucido/Nero opaco (in foto) Tavolozza
TELAIO	Oltre XR4 carbonio c/Countervail, compatibile trasmissioni meccaniche/elettroniche, tubo sterzo 1.4" - 1.1/8", freni direct mount, movimento centrale PressFit 86,5x41mm, sizes 44-47-50-53-55-57-59-61cm
VITI	viti AL7075-T6 a testa larga, Torx M5*14mm x 4pcs, color celeste con logo Bianchi
COLLARINO REGGISELLA	incluso nel telaio
SERIE STERZO	Fsa Orbit C-33, 1.1/8"-1.4", cuscinetti ACB 45∞- 45, c/top cap custom Carbonio per attacco manubrio tradizionale, per tubo sterzo 47mm/52mm OD
FORCELLA	Bianchi Full Carbon Aero c/Countervail, 1.1/8>1.4" disegno integrato
COMANDI	Shimano Dura Ace ST-R9100 2x11v
CAMBIO	Shimano Dura Ace RD-R9100 SS 11v, shadow design, attacco diretto
DERAGLIATORE	Shimano Dura Ace FD-R9100 11v, a saldare
GUARNITURA	Fsa SL-K Light Compact 50/34T, BB386 EVO, pedivella carbonio cavo monosocca, lungh pedivella: 165mm-44cm, 170mm-47/53cm, 172.5mm-55/59cm, 175mm-61cm
MOVIMENTO CENTRALE	Fsa Adattatore per pedivella BB386 EVO su movimento PressFit 86.5x41mm
CATENA	Shimano Ultegra CN-HG701-11, 11v
PIGNONI	Shimano Ultegra CS-R8000, 11-12-13-14-15-17-19-21-23-25-28T
FRENI	Shimano Dura Ace BR-R9110 direct mount, pattini R55C4
LEVE FRENO	incluse nei comandi

CERCHI/RUOTE	Fulcrum Racing 418, cerchi alluminio C17, profilo 35mm
RUOTE OPZIONALI1	Fulcrum Speed 55T carbonio tubolare
COPERTURE	Vittoria Rubino Pro G+ Isotech graphene, 700x25, 150TPI, pieghevole, nero
COPERTURE OPZIONALI	Vittoria Corsa G+ Isotech graphene 700x25, 4 mescole, Kevlar rinforzato CorespunK, 320TPI, tubolare hand made, nero
ATTACCO MANUBRIO	Reparto Corse Alloy 2014 forgiato 3D, angolo 8∞, 1.1/8", lungh: 70mm-44/47cm, 90mm-50cm, 100mm-53cm, 110mm-55cm, 120mm-57/59cm, 130mm-61cm
MANUBRIO	Reparto Corse Aero Compact, alloy 2014 diam. 31,8mm, reach 80mm, drop 130mm, largh: 400mm-44/50cm , 420mm-53/57cm, 440mm-59/61cm
OPZIONE MANUBRIO	Vision Metron 5D Integrated Aero bar, carbonio UD, drop 125mm, reach 80mm, compatibile Di2, lungh/largh: 100x400mm-44/50cm, 110x420mm-53/55cm, 120x420mm-57/59cm, 130x440mm-61cm
MANOPOLE / NASTRO	Nastro microfibra soft nero c/Eva-139 antishock, misura: 200*3cm c/4 linee forate e tappi
REGGISELLA	Oltre Full Carbon Aero; morsetto con testa in lega regolabile e reversibile +/- 35mm, lungh: 250mm-44/47cm, 300mm-50/53cm, 350mm-55/59cm, 380mm-61cm, arretramento: 25mm/-10mm
SELLA	Fi'zi:k Arione R3 k:ium; rivestimento MicroTex, scafo fibra di vetro termoplastica c/WingFlex, forchetta k:ium, Integrated Clip System
PORTABORRACCIA	Reparto Corse Carbonio, finitura UD opaca
BORRACCIA	Bianchi Loli 600ml

OLTRE XR4 - ULTEGRA DI2

CODICE	YOBL9
COLORE	BZ- Nero opaco/CK16-Grafite lucido (in foto) 1D- CK16/Nero lucido Tavolozza
TELAIO	Oltre XR4 carbonio c/Countervail, compatibile trasmissioni meccaniche/elettroniche, tubo sterzo 1.4" - 1.1/8", freni direct mount, movimento centrale PressFit 86,5x41mm, sizes 44-47-50-53-55-57-59-61cm
VITI	viti AL7075-T6 a testa larga, Torx M5*14mm x 4pcs, color celeste con logo Bianchi
COLLARINO REGGISELLA	incluso nel telaio
SERIE STERZO	Fsa Orbit C-33, 1.1/8"-1.4", 45∞- 45∞ cuscinetti ACB c/top cap in carbonio per attacco manubrio tradizionale, per tubo sterzo 47mm/52mm OD
FORCELLA	Bianchi Full Carbon Aero c/Countervail, 1.1/8>1.4" disegno integrato
COMANDI	Shimano Ultegra Di2 ST-R8050 2x11v
CAMBIO	Shimano Ultegra Di2 RD-R8050 SS 11v, top normal shadow design, attacco diretto, Max 30T
DERAGLIATORE	Shimano Ultegra Di2 FD-R8050, a saldare
CAVI ELETTRICI	Shimano Junction-A SM-EW90-A Dura-Ace Di2, E-Tube porta X3, porta ricarica X1
BATTERIA	Shimano Batteria BT-DN110-1
CARICABATTERIE	Shimano caricabatterie SM-BCR2, con cavo per usb
GUARNITURA	Shimano Ultegra FC-R8000 50x34T, Hollowtech II, lungh. pedivella: 165mm-44cm, 170mm-47/53cm, 172.5mm-55/59cm, 175mm-61cm
MOVIMENTO CENTRALE	Shimano SM-BB72-41B, PressFit, c/adattatori sinistra/destra
CATENA	Shimano Ultegra CN-HG701-11, 11v
PIGNONI	Shimano Ultegra CS-R8000, 11-12-13-14-15-17-19-21-23-25-28T

FRENI	Shimano Ultegra BR-R8010, direct mount, c/ pattini: R55C4
LEVE FRENO	incluse nei comandi
CERCHI/RUOTE	Fulcrum Racing 418, cerchi C17
RUOTE OPZIONALI1	Fulcrum Speed 55T Carbonio Tubolare Dark
COPERTURE	Vittoria Corsa G+ Isotech Graphene 700x25, 320TPI, pieghevole, antracite/nero
COPERTURE OPZIONALI	Vittoria Corsa G+ Isotech graphene 700x25, 4 compounds, Kevlar reinforced CorespunK, 320TPI, tubolare hand made, nero
ATTACCO MANUBRIO	Reparto Corse Alloy 2014 forgiato 3D, angolo -8∞, 1.1/8", lungh: 70mm-44/47cm, 90mm-50cm, 100mm-53cm, 110mm-55cm, 120mm-57/59cm, 130mm-61cm
MANUBRIO	Reparto Corse Aero Compact, alloy 2014 diam. 31,8mm, reach 80mm, drop 130mm, largh: 400mm-47/50cm , 420mm-53/57cm, 440mm-59/61cm
OPZIONE MANUBRIO	Vision Metron 5D Integrated Aero bar, carbonio UD, drop 125mm, reach 80mm, compatibile Di2, lungh/largh: 100x400mm-44/50cm, 110x420mm-53/55cm, 120x420mm-57/59cm, 130x440mm-61cm
MANOPOLE / NASTRO	Nastro microfibra soft nero c/Eva-139 antishock, misura: 200*3cm c/4 linee forate e tappi
REGGISELLA	Oltre Full Carbon Aero; morsetto con testa in lega regolabile e reversibile +/- 35mm, lungh: 250mm-44/47cm, 300mm-50/53cm, 350mm-55/59cm, 380mm-61cm, arretramento: 25mm/-10mm
SELLA	Fi'zi:k Arione R3 k:ium; rivestimento MicroTex, scafo fibra di vetro termoplastica c/WingFlex, forchetta k:ium, Integrated Clip System
PORTABORRACCIA	Reparto Corse Carbonio, finitura UD opaca
BORRACCIA	Bianchi Loli 600ml

OLTRE XR4 - RED ETAP

CODICE	YOBL3
COLORE	BZ - Nero opaco/CK16-Grafite lucido (in foto) 1D - CK16/Nero lucido Tavolozza
TELAIO	Oltre XR4 carbonio c/Countervail, compatibile trasmissioni meccaniche/elettroniche, tubo sterzo 1.4" - 1.1/8", freni direct mount, movimento centrale PressFit 86,5x41mm, sizes 44-47-50-53-55-57-59-61cm
VITI	viti AL7075-T6 a testa larga, Torx M5*14mm x 4pcs, color celeste con logo Bianchi
COLLARINO REGGISELLA	incluso nel telaio
SERIE STERZO	Fsa Orbit C-33 Matt UD Carbon 1.1/8">1.1/4", 45∞- 45∞ cuscinetti ACB, c/cap custom carbonio per manubrio integrato Metron 5D, per tubo sterzo 47mm/52mm OD, NO.44/CF-R/5D
FORCELLA	Bianchi Full Carbon Aero c/Countervail, 1.1/8>1.4" disegno integrato
COMANDI	Sram Red eTap 2x11v
CAMBIO	Sram Red eTap gabbia corta max 11-28T
DERAGLIATORE	Sram Red eTap, Yaw, a saldare
CARICABATTERIE	Sram Powerpack eTap II carica batteria, cavo, trasmettitore e adattatore spina US, UK, EU. Power Pack obbligatorio per l'assemblaggio bici
GUARNITURA	Sram Red 50/34T, pedivelle carbonio, corone alluminio, asse BB 24mm, BDC110, lungh pedivella: 170mm-47/53cm, 172.5mm-55/59cm, 175mm-61cm
MOVIMENTO CENTRALE	Sram BB PFGXP road PressFit 86.5x41mm
CATENA	Sram Red22 CN-RED-A1 con falsamaglia power lock 11sp
PIGNONI	Sram Red CS-XG-1190-A1 11v 11-28T
FRENI	Sram S900 direct mount
CERCHI/RUOTE	Fulcrum Racing Zero C17

RUOTE OPZIONALI1	Fulcrum Speed 55T Carbonio Tubolare Dark
RUOTE OPZIONALI2	Zipp 404 Firecrest tubolare, cerchi in carbonio 58mm, c/pattini per carbonio Platinum Pro Evo
COPERTURE	Vittoria Corsa G+ Isotech Graphene 700x25, 320TPI, pieghevole, antracite/nero
COPERTURE OPZIONALI	Vittoria Corsa G+ Isotech graphene 700x25, 4 compounds, Kevlar reinforced CorespunK, 320TPI, tubolare hand made, nero
ATTACCO MANUBRIO	Incluso c/manubrio
MANUBRIO	Vision Metron 5D Integrated Aero bar, carbonio UD, drop 125mm, reach 80mm, compatibile Di2, lungh/largh: 100x400mm-44/50cm, 100x400mm-47/50cm, 110x420mm-53/55cm, 120x420mm-57/59cm, 130x440mm-61cm
MANOPOLE / NASTRO	Nastro microfibra soft nero c/Eva-139 antishock, misura: 200*3cm c/4 linee forate e tappi
REGGISELLA	Oltre Full Carbon Aero; morsetto con testa in lega regolabile e reversibile +/- 35mm, llungh: 250mm-44/47cm, 300mm-50/53cm, 350mm-55/59cm, 380mm-61cm, arretramento: 25mm/-10mm
SELLA	Fi'zi:k Arione R1, rivestimento Microtex termosaldato, scafo composito co-iniettato carbonio e nylon c/WingFlex , forchetta carbon braided 7x9, Integrated Clip System
PORTABORRACCIA	Reparto Corse Carbonio, finitura UD opaca
BORRACCIA	Bianchi Loli 600ml

OLTRE XR.4 - KIT TELAIO

1D - CK16/Nero full lucido,

BZ- Nero opaco/CK16 lucido

CODICE	XMB03
COLORE	BZ- Black matt/CK16 glossy, 1D - CK16/Black full glossy, Tavolozza
TELAIO	Oltre XR.4 Carbon c/Countervail, compatibile trasmissioni meccaniche/elettroniche, sterzo conico 1.1/8”>1.1/4”, freni direct mount, BB PressFit 86,5x46mm, misure 47-50-53-55-57-59-61cm
VITI	viti a testa larga AL7075-T6, Torx M5*14mm x 4pz, celeste bianchi c/logo Bianchi
COLLARINO REGGISELLA	incluso nel telaio
SERIE STERZO	Fsa Orbit C-33 Matt UD Carbon 1.1/8”>1.1/4”, 45°-45° cuscinetti ACB, c/cap custom in carbonio custom per attacchi standard, per tubo sterzo 47mm/52mm OD, NO.44/CF-R/5D
FORCELLA	Bianchi Full Carbon Aero, 1.1/8>1.1/4” disegno integrato
REGGISELLA	Oltre Full Carbon Aero, morsetto in lega con testa regolabile e reversibile +/- 35mm; lungh: 250mm-47cm, 300mm-50/53cm, 350mm-55/59cm, 380mm-61cm, arretramento 25mm/+10mm

JUMBO
Bianchi

Oltre XR3 DISC

POSIZIONAMENTO

Una bici da corsa veloce e ben bilanciata con profii aerodinamici, rigidità e guidabilità di altissimo livello secondo gli standard della piattaforma Oltre, ad un prezzo competitivo.

TERRENO D'USO

Strada, pianura e tratti in discesa, percorsi veloci e collinosi. L'impianto frenante idraulico di Oltre XR3 è perfettamente funzionante anche in presenza di condizioni atmosferiche avverse. Disegna linee perfette a velocità ottimale in ogni singola curva, che ci sia pioggia o sole.

DESTINAZIONE D'USO

Ciclisti dall'animo racing. Ideale per gli agonisti del week-end.

CARATTERISTICHE PRINCIPALI

- Telaio aerodinamico con forcella integrata
- Reggisella full-carbon, facile da regolare
- Tecnologia Countervail per ridurre l'affaticamento muscolare, aumentare il controllo e supportare la migliore posizione aerodinamica in sella
- Nuove grafiche e colori
- Ottimo rapporto performance/prezzo.

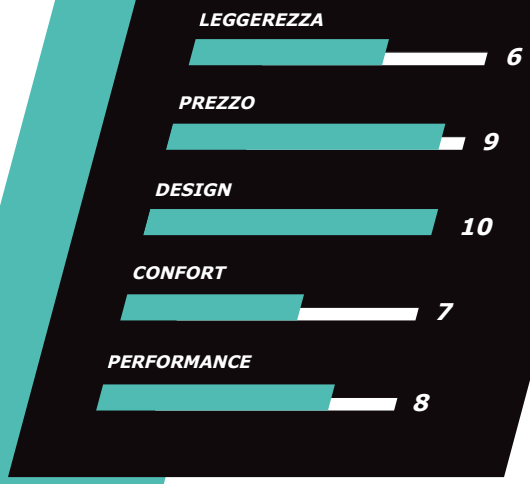

reparto corse

MASSIMO VANTAGGIO AERODINAMICO E CONTROLLO

TECNOLOGIA
COUNTERVAIL®

GEOMETRIA – RACING

MIS-SLP											
A1	AS	B1	BS	C	D	E	F	G	G1	Y	X
470	426	512	496	410	59	110	578	74.5°	70.5°	495	375
500	454	523	509	410	59	115	580	74.5°	71.5°	503	382
530	480	534	519	410	68	130	582	74°	72°	529	383
550	501	549	534	410	68	145	587	73.5°	72.5°	546	388
570	519	560	544	410	68	160	593	73.5°	73°	561	393
590	539	575	559	412	68	180	603	73°	73°	580	396
610	559	586	568	414	68	200	603	72.5°	73.5°	601	397

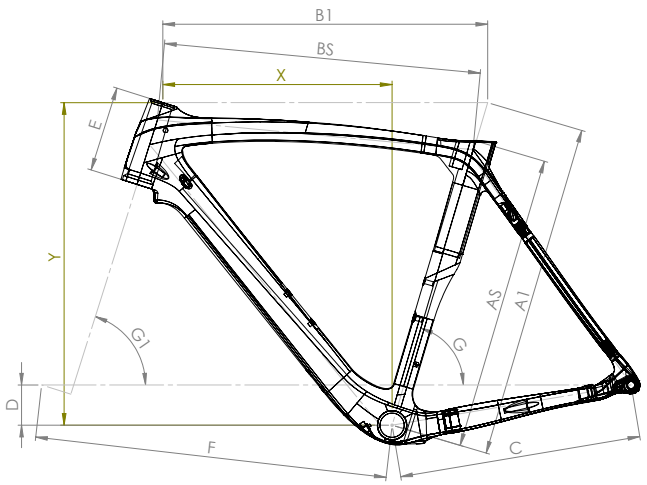

FRENI A DISCO

- Foderi forcella aumentati con sistema Flat Mount (Shimano standard)
- Asse passante 12mm X 100/142mm modello QR50con leveraggio in alluminio
- Compatibile con dischi da 140mm e 160mm

REGGISELLA AERODINAMICO

- Reggisella aerodinamico con look integrato e testa regolabile (offset 25mm o -10mm)
- Chiusura reggisella integrata per una perfetta aerodinamica ed un miglior design

FORCELLA

- Full carbon 1.1/8” > 1.5” con materiale Countervail
- Testa della forcella da 1.5” con design integrato per una perfetta connessione con il tubo sterzo
- Sistema Flat Mount (Shimano standard)
- Disegno specifico per freni a disco
- Passaggio interno dell’idraulica freni a disco
- Geometria reattiva
- Super rigida
- Leggera
- Peso: 450 grammi

OLTRE XR3 DISC - ULTEGRA DI2

CODICE	YOB18
COLORE	1Z- Nero /CK16-Grafite full opaco
TELAIO	Oltre XR3 carbonio c/Countervail, compatibile trasmissioni meccaniche/elettroniche, foderi alti UTSS, forcellini carbonio, movimento centrale PressFit 86,5x41mm, pinza flat mount, asse passante 12x142mm, misure 47-50-53-55-57-59-61cm
COLLARINO REGGISELLA	incluso nel telaio
SERIE STERZO	Fsa Orbit C-40-ACB ; NO.42/ACB, Cuscinetti ACB sigillati 1.1/8" sopra, 1.5" sotto (per tubo sterzo 46/56mm), c/cap in lega 15mm
FORCELLA	Bianchi Full Carbon c/Countervail, Disc, testa integrata 1.5", pinza flat mount, asse passante 12x100mm
COMANDI	Shimano Ultegra Di2 ST-R8070 2x11v freni a disco idraulici
CAMBIO	Shimano Ultegra Di2 RD-R8050 SS 11v, top normal shadow design, attacco diretto, Max 30T
DERAGLIATORE	Shimano Ultegra Di2 FD-R8050, a saldare, c/ collarino adattatore SM-AD91 L-size (34.9mm)
CAVI ELETTRICI	Shimano Junction-A SM-EW90-A Dura-Ace Di2, E-Tube porta X3, porta ricarica X1
BATTERIA	Shimano Batteria BT-DN110-1
CARICABATTERIE	Shimano caricabatterie SM-BCR2, con cavo per usb
GUARNITURA	Shimano Ultegra FC-R8000 52x36T, Hollowtech II, lungh pedivella: 170mm-47/53cm, 172.5mm-55/59cm, 175mm-61cm
MOVIMENTO CENTRALE	Shimano SM-BB72-41B, PressFit, c/adattatori sinistra/destra
CATENA	Shimano Ultegra CN-HG701-11, 11v
PIGNONI	Shimano Ultegra CS-R8000, 11-12-13-14-15-17-19-21-23-25-28T
FRENI	Shimano BR-R8070 freni a disco idraulici, pinze flat mount
LEVE FRENO	incluse nei comandi
DISCHI	Shimano SM-RT800 Center Lock, diam. 160mm
CERCHI/RUOTE	Fulcrum Racing 418 disc brake, cerchi alluminio asimmetrico 622x17c, tubeless ready, profilo 34mm, asse passante A: 12x100mm P:12x142mm, center lock AFS
RUOTE OPZIONALI1	Fulcrum Racing Quattro DB, cerchi C17 carbonio copertoncino disc brake, AFS, asse passante A: 12x100mm P: 12x142mm
COPERTURE	Vittoria Rubino Pro G+ Isotech graphene, 700x28, 150TPI, pieghevole, nero
ATTACCO MANUBRIO	Reparto Corse alloy 6061 forgiato 3D, angolo +/-6∞, 1.1/8", lungh: 90mm-47/50cm, 100mm-53cm, 110mm-55/57cm, 120mm-59cm, 130mm-61cm
MANUBRIO	Reparto Corse Aero Compact, alloy 6061 diam. 31,8mm, reach 74mm, drop 116mm, largh: 400mm-47/53cm, 420mm-55/59cm, 440mm-61cm
MANOPOLE / NASTRO	La Spirale Ribbon cork c/tappi carbon look c/logo Bianchi
REGGISELLA	Oltre Full Carbon Aero; morsetto con testa in lega regolabile e reversibile +/- 35mm, lungh: 250mm-47cm, 300mm-50/53cm, 350mm-55/59cm, 380mm-61cm, arretramento: 25mm/-10mm
SELLA	Fi'zi:k Antares R7, rivestimento MicroTex, scafo nylon rinforzato carbonio c/WingFlex, forchetta S alloy, 274x142mm
PORTABORRACCIA	Elite Paron Race composit
BORRACCIA	Bianchi Loli 600ml

OLTRE XR3 DISC - ULTEGRA

CODICE	YOBK7
COLORE	1Z- Nero /CK16-Grafite opaco (in foto) 1D - CK16/Nero lucido
TELAIO	Oltre XR3 Disc carbonio c/Countervail, compatibile trasmissioni meccaniche/elettroniche, foderi alti UTSS, disegno integrato tubo sterzo/forcella, forcellini carbonio, movimento centrale PressFit 86,5x41mm, pinza flat mount, asse passante 12x142mm, misure 47-50-53-55-57-59-61cm
COLLARINO REGGISELLA	incluso nel telaio
SERIE STERZO	Fsa Orbit C-40-ACB ; NO.42/ACB, Cuscinetti ACB sigillati 1.1/8" sopra, 1.5" sotto (per tubo sterzo 46/56mm), c/cap in lega 15mm
FORCELLA	Bianchi Full Carbon Aero Disc c/Countervail, 1.5"-1.1/8" con testa integrata, pinza flat mount, asse passante 12x100mm
COMANDI	Shimano Ultegra ST-R8020 2x11v freni a disco idraulici
CAMBIO	Shimano Ultegra RD-R8000 SS 11v, top normal shadow design, attacco diretto, Max 25-30T per doppia
DERAGLIATORE	Shimano Ultegra FD-R8000, tiro basso, a fascetta (34.9mm), 61-66∞ per 46/53T cl: 43,5mm
GUARNITURA	Shimano Ultegra FC-R8000 52x36T, Hollowtech II, lungh pedivella: 170mm-47/53cm, 172.5mm-55/59cm, 175mm-61cm
MOVIMENTO CENTRALE	Shimano SM-BB72-41B, PressFit, c/adattatori sinistra/destra
CATENA	Shimano Ultegra CN-HG701-11, 11v
PIGNONI	Shimano Ultegra CS-R8000, 11-12-13-14-15-17-19-21-23-25-28T
FRENI	Shimano BR-R8070 freni a disco idraulici, pinze flat mount
LEVE FRENO	incluse nei comandi
DISCHI	Shimano SM-RT800 Center Lock, diam. 160mm
CERCHI/RUOTE	Fulcrum Racing 418 disc brake, cerchi asimmetrici alluminio 622x17c, profilo 34mm, asse passante A: 12x100mm P: 12x142mm, center lock AFS
COPERTURE	Vittoria Rubino Pro G+ Isotech graphene, 700x28, 150TPI, pieghevole, nero
ATTACCO MANUBRIO	Reparto Corse alloy 6061 forgiato 3D, angolo +/-6∞, 1.1/8", lungh: 90mm-47/50cm, 100mm-53cm, 110mm-55/57cm, 120mm-59cm, 130mm-61cm
MANUBRIO	Reparto Corse Aero Compact, alloy 6061 diam. 31,8mm, reach 74mm, drop 116mm, largh: 400mm-47/53cm, 420mm-55/59cm, 440mm-61cm
MANOPOLE / NASTRO	La Spirale Ribbon cork c/tappi carbon look c/logo Bianchi
REGGISELLA	Oltre Full Carbon Aero; morsetto con testa in lega regolabile e reversibile +/- 35mm, lungh: 250mm-47cm, 300mm-50/53cm, 350mm-55/59cm, 380mm-61cm, arretramento: 25mm/-10mm
SELLA	Fi'zi:k Antares R7, rivestimento MicroTex, scafo nylon rinforzato carbonio c/WingFlex, forchetta S alloy, 274x142mm
PORTABORRACCIA	Elite Paron Race composit
BORRACCIA	Bianchi Loli 600ml

OLTRE XR3 DISC - 105

CODICE	YOB14
COLORE	1Z- Nero/CK16-Grafite full opaco
TELAIO	Oltre XR3 Disc carbonio c/Countervail, compatibile trasmissioni meccaniche/elettroniche, foderi alti UTSS, forcellini carbonio, movimento PressFit 86,5x41mm, pinza flat mount, asse passante 12x142, misure 47-50-53-55-57-59-61cm
COLLARINO REGGISELLA	incluso nel telaio
SERIE STERZO	Fsa Orbit C-40-ACB ; NO.42/ACB, Cuscinetti ACB sigillati 1.1/8" sopra, 1.5" sotto (per tubo sterzo 46/56mm), c/cap in lega 15mm
FORCELLA	Bianchi Full Carbon c/Countervail Disc 1.5">1.1/8" con testa integrata, pinza flat mount, asse passante 12x100
COMANDI	Shimano 105 ST-R7020 2x11v freni a disco idraulici
CAMBIO	Shimano 105 RD-R7000 SS, 11v, top normal shadow design, attacco diretto, nero
DERAGLIATORE	Shimano 105 FD-R7000-L, tiro basso, a fascetta 34.9mm, 61-66∞, corona max: 46-53T, CL:43.5mm, nero
GUARNITURA	Shimano 105 FC-R7000 52x36T, Hollowtech II, lungh pedivella: 170mm-47/53cm, 172.5mm-55/59cm, 175mm-61cm
MOVIMENTO CENTRALE	Shimano SM-BB72-41B, PressFit, c/adattatori sinistra/destra
CATENA	Shimano CN-HG601-11, 11v
PIGNONI	Shimano 105 CS-R7000, 11-12-13-14-15-17-19-21-23-25-28T
FRENI	Shimano BR-R7070, freni a disco idraulici, pinze flat mount
LEVE FRENO	incluse nei comandi
DISCHI	Shimano SM-RT70, Center Lock, con Ice Technology, diam. 160mm
CERCHI/RUOTE	Fulcrum Racing 618 disc brake, cerchi asimmetrici alluminio 622x17, profilo 26mm, asse passante A:12x100mm P: 12x142mm, Center Lock AFS
COPERTURE	Vittoria Rubino Pro G+ Isotech graphene, 700x28, 150TPI, pieghevole, nero
ATTACCO MANUBRIO	Reparto Corse alloy 6061 forgiato 3D, angolo +/-6∞, 1.1/8", lungh: 90mm-47/50cm, 100mm-53cm, 110mm-55/57cm, 120mm-59cm, 130mm-61cm
MANUBRIO	Reparto Corse Aero Compact, alloy 6061 diam. 31,8mm, reach 74mm, drop 116mm, largh: 400mm-47/53cm, 420mm-55/59cm, 440mm-61cm
MANOPOLE / NASTRO	La Spirale Ribbon cork c/tappi carbon look c/logo Bianchi
REGGISELLA	Oltre Full Carbon Aero; morsetto con testa in lega regolabile e reversibile +/- 35mm, lungh: 250mm-47cm, 300mm-50/53cm, 350mm-55/59cm, 380mm-61cm, arretramento: 25mm/-10mm
SELLA	Fi'zi:k Antares R7, rivestimento MicroTex, scafo nylon rinforzato carbonio c/WingFlex, forchetta S alloy, 274x142mm
PORTABORRACCIA	Elite Paron Race composit
BORRACCIA	Bianchi Loli 600ml

Oltre XR3

POSIZIONAMENTO

Una bici da corsa veloce e ben bilanciata con profii aerodinamici, rigidità e guidabilità di altissimo livello secondo gli standard della piattaforma Oltre, ad un prezzo competitivo.

TERRENO D'USO

Strada, pianura e tratti in discesa, percorsi veloci e collinosi.

DESTINAZIONE D'USO

Ciclisti dall'animo racing. Ideale per gli agonisti del week-end.

CARATTERISTICHE PRINCIPALI

- Telaio aerodinamico con forcella integrata
- Reggisella full-carbon, facile da regolare
- Tecnologia Countervail per ridurre l'affaticamento muscolare, aumentare il controllo e supportare la migliore posizione aerodinamica in sella
- Nuove grafiche e colori
- Ottimo rapporto performance/prezzo

CARATTERISTICHE TECNICHE

- Monoscocca in carbonio con materiale Countervail
- Forme e profili aerodinamici
- Il mandrino in EPS garantisce una superfice interna più liscia per una maggiore resistenza strutturale dopo il processo di stampaggio
- L'utilizzo di un mandrino in silicone in aree cruciali del telaio (tubo sterzo e la zona del mo vimento centrale) fornisce maggiore pressione all'interno dello stampo

reparto corse

MASSIMO VANTAGGIO AERODINAMICO E CONTROLLO

TECNOLOGIE

COUNTERVAIL®

UTSS ULTRA THIN SEAT STAY

- Tubo sterzo conico 1.1/8" > 1.5", derivato dai profili aero del modello Oltre XR4
- Movimento Press Fit 86.5x41
- Doppia compatibilità per gruppi meccanici ed elettronici
- Reggisella aerodinamico con look integrato e testa regolabile (offset 25mm o -10mm)
- Chiusura reggisella integrata per una perfetta aerodinamica ed un miglior design
- 7 taglier: 47, 50, 53, 55, 57, 59 e 61cm
- Peso in taglia 55 1.100 gr +/- 5%

GEOMETRIA – RACING

MIS-SLP

A1	AS	B1	BS	C	D	E	F	G	G1	Y	X
470	420	515	500	400	58	110	578	74.5°	70.5°	495	375
500	450	525	514	400	58	115	580	74.5°	71.5°	503	383
530	475	535	523	406	68	130	581	74°	72°	529	383
550	495	550	538	407	68	145	587	73.5°	72.5°	545	388
570	515	560	549	407	68	160	593	73.5°	73°	561	393
590	535	575	563	409	68	180	603	73°	73°	580	397
610	555	585	572	411	68	200	607	72.5°	73.5°	601	397

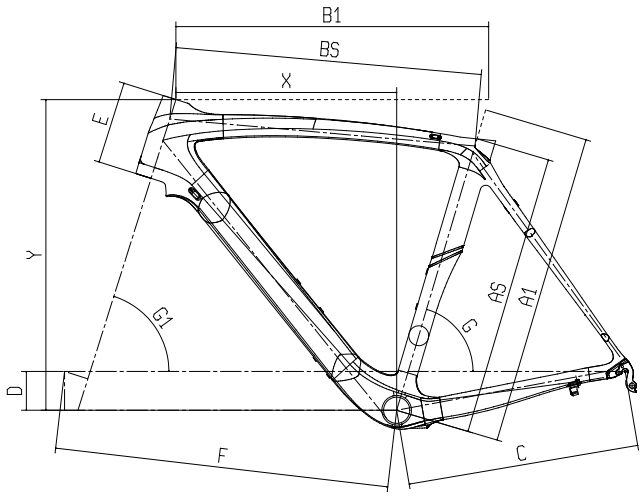

REGGISELLA AERODINAMICO

- Chiusura reggisella integrata per una perfetta aerodinamica ed un miglior design

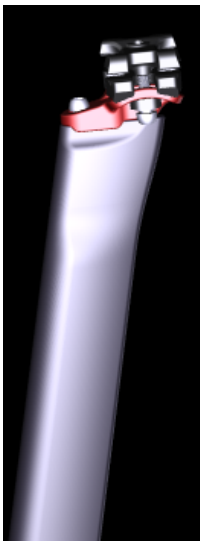

- Reggisella aerodinamico con look integrato e testa regolabile (offset 25mm o -10mm)

FORCELLA

- Full carbon 1.1/8" > 1.5" con materiale Countervail
- Testa della forcella da 1.5" con design integrato per una perfetta connessione con il tubo sterzo
- Foderi con sezione maggiorata
- Geometria reattiva
- Super rigida
- Peso: 370g

OLTRE XR3 - DURA ACE

CODICE	YOBK5
COLORE	1Z - Black/CK16-Grafite opaco
TELAIO	Oltre XR3 carbonio c/Countervail, compatibile trasmissioni meccaniche/elettroniche, foderi alti UTSS, forcellini in carbonio, PressFit 86,5x41mm, misure 47-50-53-55-57-59-61cm
COLLARINO REGGISELLA	incluso nel telaio
SERIE STERZO	Fsa Orbit C-40-ACB ; NO.42/ACB, Cuscinetti ACB sigillati 1.1/8" sopra, 1.5" sotto (per tubo sterzo 46/56mm), c/cap in lega 15mm
FORCELLA	Bianchi Full Carbon, 1.5">1.1/8" testa con disegno integrato
COMANDI	Shimano Dura Ace ST-R9100 2x11v
CAMBIO	Shimano Dura Ace RD-R9100 SS 11v, shadow design, attacco diretto
DERAGLIATORE	Shimano Dura Ace FD-R9100 a fascetta 34.9mm
GUARNITURA	Fsa SL-K Light Compact 50/34T ABS BB386 EVO, carbonio cavo, lungh pedivella: 170mm-47/53cm, 172.5mm-55/59cm , 175mm-61cm
MOVIMENTO CENTRALE	Fsa Adattatore per pedivella BB386 EVO su movimento PressFit 86.5x41mm
CATENA	Shimano Ultegra CN-HG701-11, 11v
PIGNONI	Shimano Ultegra CS-R8000, 11-12-13-14-15-17-19-21-23-25-28T
FRENI	Shimano Dura Ace BR-R9100, pattini R55C4
LEVE FRENO	incluse nei comandi
CERCHI/RUOTE	Fulcrum Racing 418, cerchi C17
COPERTURE	Vittoria Rubino Pro G+ Isotech graphene, 700x25, 150TPI, pieghevole, nero
ATTACCO MANUBRIO	Reparto Corse alloy 6061 forgiato 3D, angolo +/-6∞, 1.1/8", lungh: 90mm-47/50cm, 100mm-53cm, 110mm-55/57cm, 120mm-59cm, 130mm-61cm
MANUBRIO	Reparto Corse Aero Compact, alloy 6061 diam. 31,8mm, reach 74mm, drop 116mm, largh: 400mm-44/53cm, 420mm-55/59cm, 440mm-61cm
MANOPOLE / NASTRO	Nastro microfibra soft nero c/Eva-139 antishock, misura: 200*3cm c/4 linee forate e tappi
REGGISELLA	Oltre Full Carbon Aero; morsetto con testa in lega regolabile e reversibile +/- 35mm, lungh: 250mm-47cm, 300mm-50/53cm, 350mm-55/59cm, 380mm-61cm, arretramento: 25mm/-10mm
SELLA	Fi'zi:k Antares R7, rivestimento MicroTex, scafo nylon rinforzato carbonio c/WingFlex, forchetta S alloy, 274x142mm
PORTABORRACCIA	Elite Pase Carbon
BORRACCIA	Bianchi Loli 600ml

OLTRE XR3 - ULTEGRA DI2

IMMAGINE A SCOPO INDICATIVO. Componenti e dettagli grafici potrebbero non corrispondre al modello reale.

CODICE	YOBL7
COLORE	1Z - Nero/CK16-Grafite opaco
TELAIO	Oltre XR3 carbonio c/Countervail, compatibile trasmissioni meccaniche/elettroniche, foderi alti UTSS, forcellini in carbonio, PressFit 86,5x41mm, misure 47-50-53-55-57-59-61cm
COLLARINO REGGISELLA	incluso nel telaio
SERIE STERZO	Fsa Orbit C-40-ACB ; NO.42/ACB, Cuscinetti ACB sigillati 1.1/8" sopra, 1.5" sotto (per tubo sterzo 46/56mm), c/cap in lega 15mm
FORCELLA	Bianchi Full Carbon, 1.5">1.1/8" testa con disegno integrato
COMANDI	Shimano Ultegra Di2 ST-R8050 2x11v
CAMBIO	Shimano Ultegra Di2 RD-R8050 SS 11v, top normal shadow design, attacco diretto, Max 30T
DERAGLIATORE	Shimano Ultegra Di2 FD-R8050, a saldare c/ collarino SM-AD91, L-size (34.9mm)
CAVI ELETTRICI	Shimano Junction-A SM-EW90-A Dura-Ace Di2, E-Tube porta X3, porta ricarica X1
BATTERIA	Shimano Batteria BT-DN110-1
CARICABATTERIE	Shimano caricabatterie SM-BCR2, con cavo per usb
GUARNITURA	Shimano Ultegra FC-R8000 52x36T, Hollowtech II, lungh pedivella: 170mm-47/53cm, 172.5mm-55/59cm, 175mm-61cm
MOVIMENTO CENTRALE	Shimano SM-BB72-41B, PressFit, c/adattatori sinistra/destra
CATENA	Shimano Ultegra CN-HG701-11, 11v
PIGNONI	Shimano Ultegra CS-R8000, 11-12-13-14-15-17-19-21-23-25-28T
FRENI	Shimano Ultegra BR-R8000, c/pattini R55C4
LEVE FRENO	incluse nei comandi
CERCHI/RUOTE	Fulcrum Racing 418, cerchi C17
COPERTURE	Vittoria Rubino Pro G+ Isotech graphene, 700x25, 150TPI, pieghevole, nero
ATTACCO MANUBRIO	Reparto Corse alloy 6061 forgiato 3D, angolo +/-6∞, 1.1/8", lungh: 90mm-47/50cm, 100mm-53cm, 110mm-55/57cm, 120mm-59cm, 130mm-61cm
MANUBRIO	Reparto Corse Aero Compact, alloy 6061 diam. 31,8mm, reach 74mm, drop 116mm, largh: 400mm-44/53cm, 420mm-55/59cm, 440mm-61cm
MANOPOLE / NASTRO	La Spirale Ribbon cork c/tappi carbon look c/logo Bianchi
REGGISELLA	Oltre Full Carbon Aero; morsetto con testa in lega regolabile e reversibile +/- 35mm, lungh: 250mm-47cm, 300mm-50/53cm, 350mm-55/59cm, 380mm-61cm, arretramento: 25mm/-10mm
SELLA	Fi'zi:k Antares R7, rivestimento MicroTex, scafo nylon rinforzato carbonio c/WingFlex, forchetta S alloy, 274x142mm
PORTABORRACCIA	Elite Paron Race composit
BORRACCIA	Bianchi Loli 600ml

OLTRE XR3 - ULTEGRA

IMMAGINE A SCOPO INDICATIVO. Componenti e dettagli grafici potrebbero non corrispondre al modello reale.

CODICE	YOBK6
COLORE	1Z - Nero/CK16-Grafite opaco
TELAIO	Oltre XR3 carbonio c/Countervail, compatibile trasmissioni meccaniche/elettroniche, foderi alti UTSS, forcellini in carbonio, PressFit 86,5x41mm, misure 47-50-53-55-57-59-61cm
COLLARINO REGGISELLA	incluso nel telaio
SERIE STERZO	Fsa Orbit C-40-ACB ; NO.42/ACB, Cuscinetti ACB sigillati 1.1/8" sopra, 1.5" sotto (per tubo sterzo 46/56mm), c/cap in lega 15mm
FORCELLA	Bianchi Full Carbon, 1.5">1.1/8" testa con disegno integrato
COMANDI	Shimano Ultegra ST-R8000 2x11v
CAMBIO	Shimano Ultegra RD-R8000 SS 11v, top normal shadow design, attacco diretto, Max 25-30T per doppia
DERAGLIATORE	Shimano Ultegra FD-R8000, tiro basso, a fascetta (34.9mm), 61-66∞ per 46/53T cl: 43,5mm
GUARNITURA	Shimano Ultegra FC-R8000 52x36T, Hollowtech II, lungh pedivella: 170mm-47/53cm, 172.5mm-55/59cm, 175mm-61cm
MOVIMENTO CENTRALE	Shimano SM-BB72-41B, PressFit, c/adattatori sinistra/destra
CATENA	Shimano Ultegra CN-HG701-11, 11v
PIGNONI	Shimano Ultegra CS-R8000, 11-12-13-14-15-17-19-21-23-25-28T
FRENI	Shimano Ultegra BR-R8000, c/pattini R55C4
LEVE FRENO	incluse nei comandi
CERCHI/RUOTE	Fulcrum Racing 618, cerchi C17
COPERTURE	Vittoria Rubino IV 700x25, 60TPI, pieghevole, SMU G+ nero

ATTACCO MANUBRIO	Reparto Corse alloy 6061 forgiato 3D, angolo +/-6∞, 1.1/8", lungh: 90mm-47/50cm, 100mm-53cm, 110mm-55/57cm, 120mm-59cm, 130mm-61cm
MANUBRIO	Reparto Corse Aero Compact, alloy 6061 diam. 31,8mm, reach 74mm, drop 116mm, largh: 400mm-44/53cm, 420mm-55/59cm, 440mm-61cm
MANOPOLE / NASTRO	La Spirale Ribbon cork c/tappi carbon look c/logo Bianchi
REGGISELLA	Oltre Full Carbon Aero; morsetto con testa in lega regolabile e reversibile +/- 35mm, lungh: 250mm-47cm, 300mm-50/53cm, 350mm-55/59cm, 380mm-61cm, arretramento: 25mm/-10mm
SELLA	Fi'zi:k Antares R7, rivestimento MicroTex, scafo nylon rinforzato carbonio c/WingFlex, forchetta S alloy, 274x142mm
PORTABORRACCIA	Elite Paron Race composit
BORRACCIA	Bianchi Loli 600ml

OLTRE XR3 - 105

CODICE	YOB13
COLORE	1D - CK16/Nero full lucido (in foto) 1Z- Nero/CK16-Grafite full opaco
TELAIO	Oltre XR3 carbonio c/Countervail, compatibile trasmissioni meccaniche/elettroniche, foderi alti UTSS, forcellini in carbonio, PressFit 86,5x41mm, misure 47-50-53-55-57-59-61cm
COLLARINO REGGISELLA	incluso nel telaio
SERIE STERZO	Fsa Orbit C-40-ACB ; NO.42/ACB, Cuscinetti ACB sigillati 1.1/8" sopra, 1.5" sotto (per tubo sterzo 46/56mm), c/cap in lega 15mm
FORCELLA	Bianchi Full Carbon, 1.5">1.1/8" testa con disegno integrato
COMANDI	Shimano 105 ST-R7000 2x11v
CAMBIO	Shimano 105 RD-R7000 SS 11v, top normal shadow design, attaco diretto, nero
DERAGLIATORE	Shimano 105 FD-R7000-L, tiro basso, a fascetta 34.9mm, 61-66∞, corona max: 46-53T, CL:43.5mm, nero
GUARNITURA	Shimano 105 FC-R7000 52x36T, Hollowtech II, lungh pedivella: 170mm-47/53cm, 172.5mm-55/59cm, 175mm-61cm
MOVIMENTO CENTRALE	Shimano SM-BB72-41B, PressFit, c/adattatori sinistra/destra
CATENA	Shimano CN-HG601-11, 11v
PIGNONI	Shimano 105 CS-R7000, 11-12-13-14-15-17-19-21-23-25-28T
FRENI	Shimano 105 BR-R7000, c/pattini R55C4, nero
LEVE FRENO	incluse nei comandi
CERCHI/RUOTE	Fulcrum Racing Sport nero copertoncino, cerhi alluminio 24,3mm, raggi 18-24
COPERTURE	Vittoria Rubino IV 700x25, 60TPI, pieghevole, SMU G+, black
ATTACCO MANUBRIO	Reparto Corse alloy 6061 forgiato 3D, angolo +/-6∞, 1.1/8", lungh: 90mm-47/50cm, 100mm-53cm, 110mm-55/57cm, 120mm-59cm, 130mm-61cm
MANUBRIO	Reparto Corse Aero Compact, alloy 6061 diam. 31,8mm, reach 74mm, drop 116mm, largh: 400mm-44/53cm, 420mm-55/59cm, 440mm-61cm
MANOPOLE / NASTRO	La Spirale Ribbon cork c/tappi carbon look c/logo Bianchi
REGGISELLA	Oltre Full Carbon Aero; morsetto con testa in lega regolabile e reversibile +/- 35mm, lungh: 250mm-47cm, 300mm-50/53cm, 350mm-55/59cm, 380mm-61cm, arretramento: 25mm/-10mm
SELLA	Fi'zi:k Antares R7, rivestimento Microtex, scafo nylon rinforzato carbonio c/WingFlex, forchetta S alloy, 274x142mm
PORTABORRACCIA	Elite Paron Race composit
BORRACCIA	Bianchi Loli 600ml

OLTRE XR3 - POTENZA

CODICE	YOBA3
COLORE	1D - CK16/Nero full lucido
TELAIO	Oltre XR3 carbonio c/Countervail, compatibile trasmissioni meccaniche/elettroniche, foderi alti UTSS, forcellini in carbonio, PressFit 86,5x41mm, misure 47-50-53-55-57-59-61cm
COLLARINO REGGISELLA	incluso nel telaio
SERIE STERZO	Fsa Orbit C-40-ACB ; NO.42/ACB, Cuscinetti ACB sigillati 1.1/8" sopra, 1.5" sotto (per tubo sterzo 46/56mm), c/cap in lega 15mm
FORCELLA	Bianchi Full Carbon, 1.5">1.1/8" testa con disegno integrato
COMANDI	Campagnolo Potenza Power Shift 11v Ergopower, nero
CAMBIO	Campagnolo Potenza gabbia corta 11sp
DERAGLIATORE	Campagnolo Potenza black 11v a saldare c/ collarino 35mm
GUARNITURA	Campagnolo Potenza Ultra-Torque System CT 52x36T, lungh pedivella: 170mm-47/53cm, 172.5mm-55/59cm, 175mm-61cm
MOVIMENTO CENTRALE	Campagnolo Ultra Torque OS-Fit integrated cups 86,5x41mm
CATENA	Campagnolo 11v
PIGNONI	Campagnolo 11v 11-27T
FRENI	Campagnolo Potenza dual pivot
LEVE FRENO	incluse nei comandi
CERCHI/RUOTE	Fulcrum Racing 618, cerchi C17
COPERTURE	Vittoria Rubino IV 700x25, 60TPI, pieghevole, SMU G+ nero

ATTACCO MANUBRIO	Reparto Corse alloy 6061 forgiato 3D, angolo +/-6∞, 1.1/8", lungh: 90mm-47/50cm, 100mm-53cm, 110mm-55/57cm, 120mm-59cm, 130mm-61cm
MANUBRIO	Reparto Corse Aero Compact, alloy 6061 diam. 31,8mm, reach 74mm, drop 116mm, largh: 400mm-44/53cm, 420mm-55/59cm, 440mm-61cm
MANOPOLE / NASTRO	Nastro microfibra soft nero c/Eva-139 antishock, misura: 200*3cm c/4 linee forate e tappi
REGGISELLA	Oltre Full Carbon Aero; morsetto con testa in lega regolabile e reversibile +/- 35mm, lungh: 250mm-47cm, 300mm-50/53cm, 350mm-55/59cm, 380mm-61cm, arretramento: 25mm/-10mm
SELLA	Fi'zi:k Antares R7, rivestimento Microtex, scafo nylon rinforzato carbonio c/WingFlex, forchetta S alloy, 274x142mm
PORTABORRACCIA	Elite Paron Race composit
BORRACCIA	Bianchi Loli 600ml

ARIA DISC

POSIZIONAMENTO

Una bici da corsa veloce con profili aerodinamici, rigidità e maneggevolezza tipiche dei modelli racing, adatta ad un pubblico più ampio.

TERRENO D'USO

Strada, pianura e tratti in discesa, percorsi collinosi e veloci, gare triathlon.

DESTINAZIONE D'USO

Per ciclisti polivalenti con spiccata indole competitiva. Ideale per gli agonisti.

CARATTERISTICHE PRINCIPALI

- Telaio con forme aerodinamiche e forcella integrata
- Reggisella aero full carbon
- Massimo rapporto tra performance e prezzo
- Triathlon ready
- Incremento della potenza frenante e del controllo in ogni condizione

CARATTERISTICHE TECNICHE

- Telaio e forcella specifici per sistema freno a disco
- Supporto pinza freno Flat mount (Shimano standard)
- Perno passante modello QR50 da 12mm lunghezza anteriore 100mm e posteriore 142mm con leva in alluminio (M12 x P1.5)
- Compatibile per dischi da 140mm e 160mm
- Lunghezza carro 410mm
- Passaggio cavi idraulici interno (telaio e forcella)
- 8 Misure: 44, 47, 50, 53, 55, 57, 59, 61cm
- Peso in taglia 55: 1150g (+/- 5%)

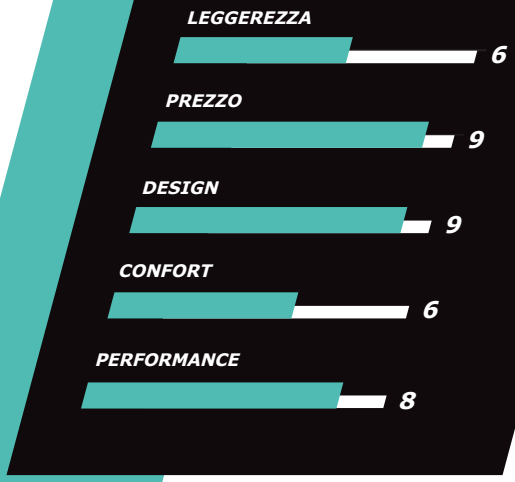

reparto corse

**DOMINA
GLI ELEMENTI
CON ARIA**

GEOMETRIA – RACING

MIS-SLP

A1	AS	B1	BS	C	D	E	F	G	G1	Y	X
440	420	505	495	410	58	95	575	75°	70.5°	481	376
470	440	515	505	410	58	105	581	74.5°	70.5°	490	379
500	470	525	519	410	58	110	582	74.5°	71.5°	499	387
530	500	535	528	410	68	125	583	74°	72°	525	385
550	520	550	541	410	68	140	588	73.5°	72.5°	541	390
570	540	560	553	410	68	155	593	73.5°	73°	557	395
590	560	575	567	412	68	175	603	73°	73°	576	397
610	580	585	576	414	68	195	607	72.5°	73°	595	398

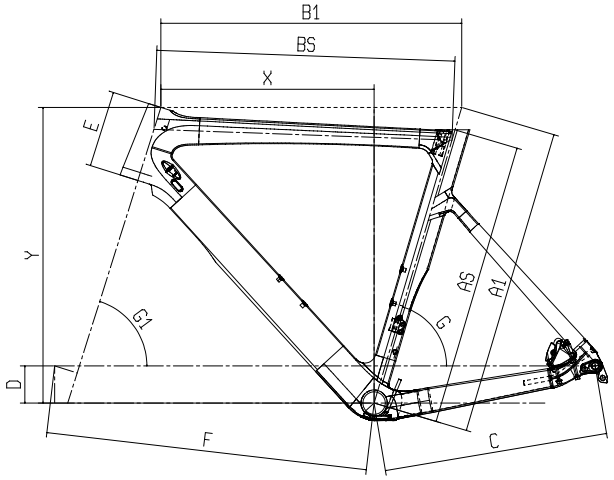

STERZO AERODINAMICO

- Tubo sterzo conico 1.1/8” > 1.4”

REGGI-SELLA

- Reggisella aerodinamico con look integrato e testa con arretramento 20mm
- Chiusura reggisella integrata per una perfetta aerodinamica ed un miglior design
- Lunghezza reggisella:
• 250mm=44cm • 300mm=47>50cm
• 350mm=53>61cm

FRENI A DISCO

- Perno passante modello QR50 da 12mm lunghezza anteriore 100mm e posteriore 142mm con leva in alluminio (M12 x P1.5)
- Compatibile per dischi da 140mm e 160mm

ARIA DISC - ULTEGRA DI2

CODICE	YOB38
COLORE	1D - CK16/Nero full lucido A3 - Nero/CK16-Grigio scuro opaco
TELAIO	Aria Disc carbonio, compatibile trasmissioni meccaniche/elettroniche, PressFit 86,5x41mm BB, tubo sterzo conico 1.4"-1.1/8", collarino reggisella integrato, forcellini full carbon, flat mount, asse passante 12x142mm, misure 44-47-50-53-55-57-59-61cm
COLLARINO REGGISELLA	incluso nel telaio
SERIE STERZO	Fsa Orbit C-33, NO.44E, 1.1/8">1.1/4", cuscinetti ACB in acciaio 45∞/45∞, c/cap 15mm per tubo sterzo 47mm/52mm OD
FORCELLA	Bianchi Full Carbon 1.4">1.1/8" testa con disegno integrato, attacco pinza disco flat mount, asse passante 12x100mm
COMANDI	Shimano Ultegra Di2 ST-R8070 2x11sp freni a disco idraulici
CAMBIO	Shimano Ultegra Di2 RD-R8050 SS 11v, top normal shadow design, attacco diretto, Max 30T
DERAGLIATORE	Shimano Ultegra Di2 11sp FD-R8050, a saldare
CAVI ELETTRICI	Shimano Junction-A SM-EW90-A Dura-Ace Di2, E-Tube porta X3, porta ricarica X1
BATTERIA	Shimano Batteria BT-DN110-1
CARICABATTERIE	Shimano caricabatterie SM-BCR2, con cavo per usb
GUARNITURA	Shimano Ultegra FC-R8000, 52x36T, Hollowtech II, lungh pedivella: 165mm-44cm, 170mm-47/53cm, 172.5mm-55/59cm, 175mm-61cm
MOVIMENTO CENTRALE	Shimano SM-BB72-41B, PressFit, c/adattatori sinistra/destra
CATENA	Kmc X11-1 finitura EPT, 11v
PIGNONI	Shimano Ultegra CS-R8000, 11-12-13-14-15-17-19-21-23-25-28T
FRENI	Shimano BR-R8070 freni a disco idraulici, pinze flat mount
LEVE FRENO	incluse nei comandi
DISCHI	Shimano SM-RT800 Center Lock, diam. 160mm
CERCHI/RUOTE	Fulcrum Racing 618 disc brake, cerchi alluminio asimmetrico 622x17c, profilo 26mm, asse passante a:12x100mm p: 12x142mm, center lock AFS
COPERTURE	Vittoria Rubino IV 700x28, 60TPI, pieghevole, SMU G+ nero
ATTACCO MANUBRIO	Reparto Corse alloy 6061 forgiato 3D, angolo -8∞, 1.1/8", lungh: 70mm-44, 90mm-47/50cm, 100mm-53cm, 110mm-55/57cm, 120mm-59cm, 130mm-61cm
MANUBRIO	Reparto Corse Aero Compact, alloy 6061 diam. 31,8mm, reach 74mm, drop 116mm, largh: 400mm-44/53cm, 420mm-55/59cm, 440mm-61cm
MANOPOLE / NASTRO	La Spirale Ribbon cork c/tappi carbon look c/logo Bianchi
REGGISELLA	Aria Full Carbon Aero, testa con testa regolabile e reversibile +/- 35mm; lungh: 250mm-44cm, 300mm-47/50cm, 350mm-53/61cm
SELLA	Selle Royal Seta S1, forchetta acciaio, 278x144mm
PORTABORRACCIA	Elite Paron Race composit
BORRACCIA	Bianchi Loli 600ml

ARIA DISC - ULTEGRA

CODICE	YOB9D
COLORE	1D - CK16/Nero full lucido (in foto) A3 - Nero/CK16/Grigio scuro full opaco
TELAIO	Aria Disc carbonio, compatibile trasmissioni meccaniche/elettroniche, PressFit 86,5x41mm BB, tubo sterzo conico 1.4”-1.1/8”, collarino reggisella integrato, forcellini full carbon, flat mount, asse passante 12x142mm, misure 44-47-50-53-55-57-59-61cm
COLLARINO REGGISELLA	incluso nel telaio
SERIE STERZO	Fsa Orbit C-33, NO.44E, 1.1/8”>1.1/4”, cuscinetti ACB in acciaio 45∞/45∞, c/cap 15mm per tubo sterzo 47mm/52mm OD
FORCELLA	Bianchi Full Carbon 1.4”>1.1/8” testa con disegno integrato, attacco pinza disco flat mount, asse passante 12x100mm
COMANDI	Shimano Ultegra ST-R8020 2x11v freni a disco idraulici
CAMBIO	Shimano Ultegra RD-R8000 SS 11v, top normal shadow design, attacco diretto, Max 25-30T per doppia
DERAGLIATORE	Shimano Ultegra FD-R8000, tiro basso, a saldare, 61-66∞, corona max 46/53T, CL: 43,5mm
GUARNITURA	Shimano Ultegra FC-R8000 52x36T, lungh pedivella: 165mm-44cm, 170mm-47/53cm, 172.5mm-55/59cm, 175mm-61cm
MOVIMENTO CENTRALE	Shimano SM-BB72-41B, PressFit, c/adattatori sinistra/destra
CATENA	Kmc X11-1 finutura EPT, 11v
PIGNONI	Shimano 105 CS-R7000, 11-12-13-14-15-17-19-21-23-25-28T
FRENI	Shimano BR-R8070 freni a disco idraulici, pinze flat mount
LEVE FRENO	incluse nei comandi

DISCHI	Shimano SM-RT800 Center Lock, diam. 160mm
CERCHI/RUOTE	Fulcrum Racing 618 disc brake, cerchi asimmetrici alluminio 622x17c, profilo 26mm, asse passante A:12x100mm, P:12x142mm, center lock AFS
COPERTURE	Vittoria Rubino IV 700x28, 60TPI, pieghevole, SMU G+ nero
ATTACCO MANUBRIO	Reparto Corse alloy 6061 forgiato 3D, angolo -8∞, , 1.1/8”, lungh: 70mm-44, 90mm-47/50cm, 100mm-53cm, 110mm-55/57cm, 120mm-59cm, 130mm-61cm
MANUBRIO	Reparto Corse Aero Compact, alloy 6061 diam. 31,8mm, reach 74mm, drop 116mm, largh: 400mm-44/53cm, 420mm-55/59cm, 440mm-61cm
MANOPOLE / NASTRO	La Spirale Ribbon cork c/tappi carbon look c/logo Bianchi
REGGISELLA	Aria Full Carbon Aero, testa con testa regolabile e reversibile +/- 35mm; lungh: 250mm-44cm, 300mm-47/50cm, 350mm-53/61cm
SELLA	Selle Royal Seta S1, forchetta acciaio, 278x144mm
PORTABORRACCIA	Elite Paron Race composit
BORRACCIA	Bianchi Loli 600ml

ARIA DISC - 105

CODICE	YOB8D
COLORE	1D - CK16/Nero full lucido A3 - Nero/CK16-Grigio scuro opaco (in foto)
TELAIO	Aria Disc carbonio, compatibile trasmissioni meccaniche/elettroniche, PressFit 86,5x41mm BB, tubo sterzo conico 1.4”-1.1/8”, collarino reggisella integrato, forcellini full carbon, flat mount, asse passante 12x142mm, misure 44-47-50-53-55-57-59-61cm
COLLARINO REGGISELLA	incluso nel telaio
SERIE STERZO	Fsa Orbit C-33, NO.44E, 1.1/8”>1.1/4”, cuscinetti ACB in acciaio 45∞/45∞, c/cap 15mm per tubo sterzo 47mm/52mm OD
FORCELLA	Bianchi Full Carbon 1.4”>1.1/8” testa con disegno integrato, attacco pinza disco flat mount, asse passante 12x100mm
COMANDI	Shimano 105 ST-R7020 2x11v freni a disco idraulici
CAMBIO	Shimano 105 11sp RD-R7000 SS 11v, top normal shadow design, attacco diretto, nero
DERAGLIATORE	Shimano 105 FD-R7000-L, tiro basso, a saldare, 61-66∞, corona max: 46-53T, CL: 43.5mm, nero
GUARNITURA	Shimano 105 FC-R7000 52x36T, Hollowtech II, Lungh pedivella: 165mm-44cm, 170mm-47/53cm, 172.5mm-55/59cm, 175mm-61cm
MOVIMENTO CENTRALE	Shimano SM-BB72-41B, PressFit, c/adattatori sinistra/destra
CATENA	Kmc X11-1 finutura EPT, 11v
PIGNONI	Shimano 105 CS-R7000, 11-12-13-14-15-17-19-21-23-25-28T
FRENI	Shimano BR-RS505, flat mount, freni a disco idraulici
LEVE FRENO	incluse nei comandi

DISCHI	Shimano SM-RT70, Center Lock, con Ice Technology, diam. 160mm
CERCHI/RUOTE	Fulcrum Racing 618 disc brake, cerchi asimmetrici alluminio 622x17c, profilo 26mm, asse passante A: 12x100mm P:12x142mm, center lock AFS
COPERTURE	Vittoria Zaffiro Pro Slick 700x28, 60TPI, pieghevole, nero
ATTACCO MANUBRIO	Reparto Corse alloy 6061 forgiato 3D, rise -8∞, 1.1/8”, Ext: 70mm-44cm, 90mm-47/50cm, 100mm-53cm, 110mm-55/57cm, 120mm-59cm, 130mm-61cm
MANUBRIO	Reparto Corse Aero Compact, alloy 6061 diam. 31,8mm, reach 74mm, drop 116mm, largh: 400mm-44/53cm, 420mm-55/59cm, 440mm-61cm
MANOPOLE / NASTRO	La Spirale Ribbon cork c/tappi carbon look c/logo Bianchi
REGGISELLA	Aria Full Carbon Aero, testa con testa regolabile e reversibile +/- 35mm; lungh: 250mm-44cm, 300mm-47/50cm, 350mm-53/61cm
SELLA	Selle Royal Seta S1, forchetta acciaio, 278x144mm
PORTABORRACCIA	Elite Paron Race composit
BORRACCIA	Bianchi Loli 600ml

ARIA

POSIZIONAMENTO

Una bici da corsa veloce con profili aerodinamici, rigidità e maneggevolezza tipiche dei modelli racing, adatta ad un pubblico più ampio.

TERRENO D'USO

Strada, pianura e tratti in discesa, percorsi collinosi e veloci, gare triathlon.

DESTINAZIONE D'USO

Per ciclisti polivalenti con spiccata indole competitiva. Ideale per gli agonisti.

CARATTERISTICHE PRINCIPALI

- Telaio con forme aerodinamiche e forcella integrata
- Reggisella aero full carbon
- Massimo rapporto tra performance e prezzo
- Triathlon ready

CARATTERISTICHE TECNICHE

- Forme e profili aerodinamici
- Movimento Press fit 86.5 x 41
- Passaggio cavi interno
- Tubo sterzo conico 1.1/8" > 1.4"
- Doppia compatibilità trasmissioni meccaniche e elettroniche
- Forcellini full carbon con insert metallico
- Peso in taglia 55: 1100g (+/- 5%)

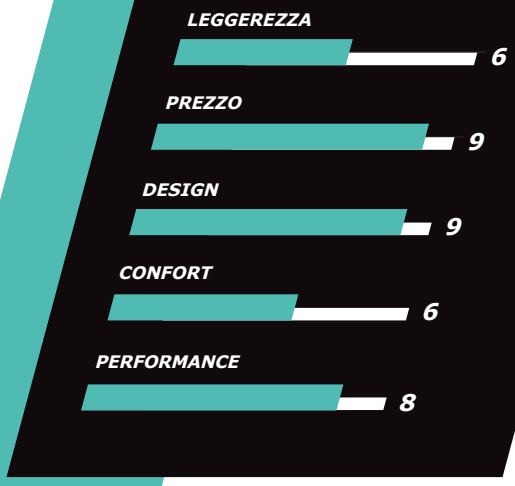

reparto corse

**DOMINA
GLI ELEMENTI
CON ARIA**

GEOMETRIA – RACING

MIS-SLP

A1	AS	B1	BS	C	D	E	F	G	G1	Y	X
440	420	505	495	410	58	95	575	75°	70.5°	481	376
470	440	515	505	410	58	105	581	74.5°	70.5°	490	379
500	470	525	519	410	58	110	582	74.5°	71.5°	499	387
530	500	535	528	410	68	125	583	74°	72°	525	385
550	520	550	541	410	68	140	588	73.5°	72.5°	541	390
570	540	560	553	410	68	155	593	73.5°	73°	557	395
590	560	575	567	412	68	175	603	73°	73°	576	397
610	580	585	576	414	68	195	607	72.5°	73°	595	398

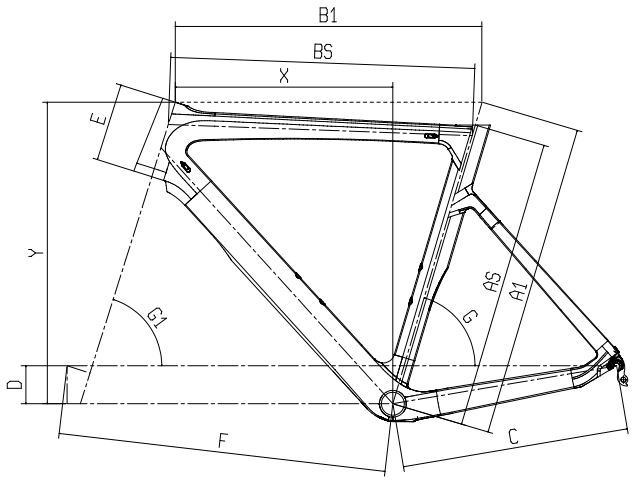

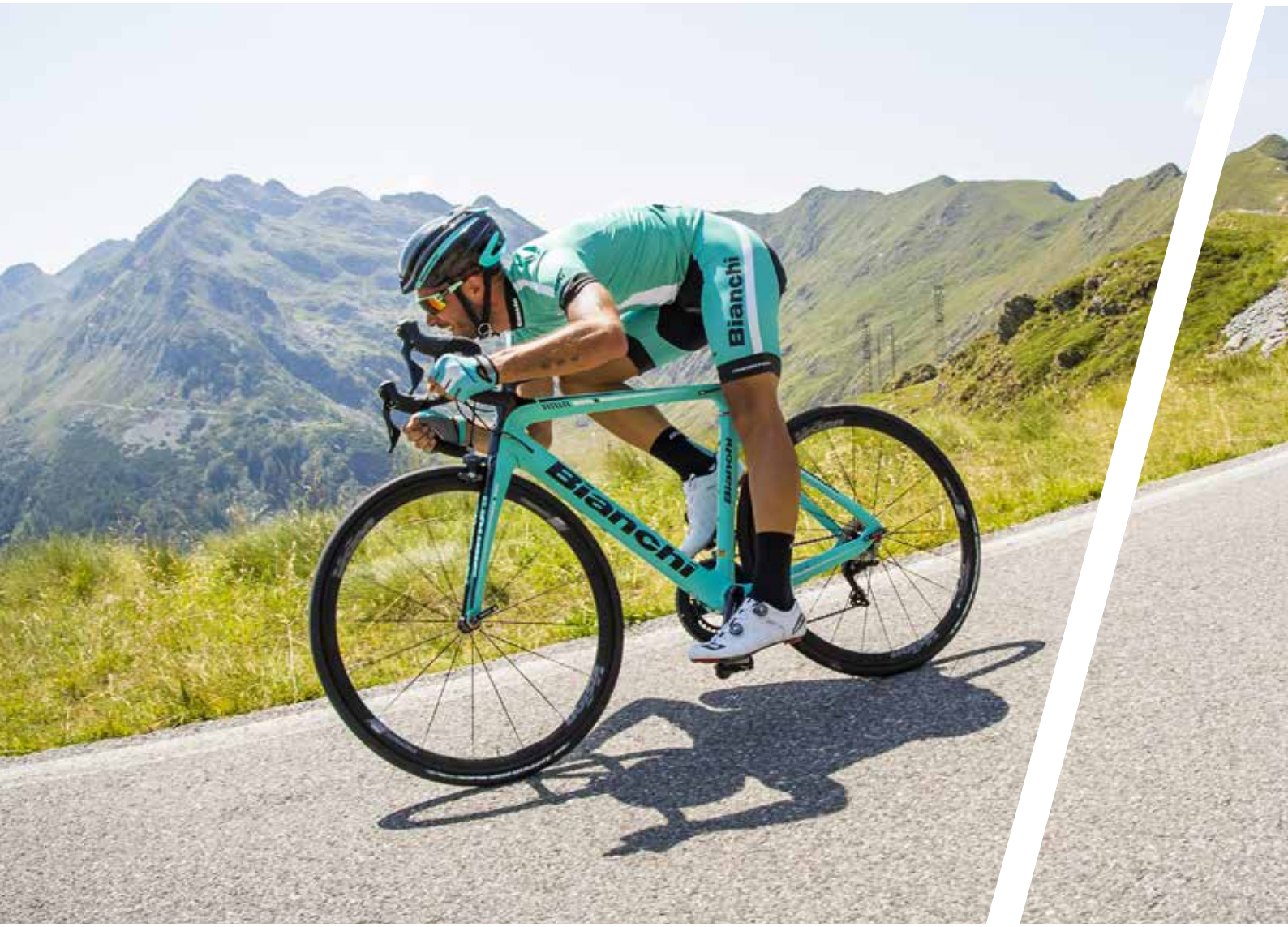
Bianchi
Bianchi

ARIA - ULTEGRA

CODICE	YOB47
COLORE	1D - CK16/Nero full lucido A1 - Nero/Argento-Cromo full lucido A3 - Nero/CK16/Grigio scuro full opaco (in foto)
TELAIO	Aria carbon, compatibile trasmissioni meccaniche/elettroniche, movimento PressFit 86,5x41mm, tubo sterzo conico 1.4”-1.1/8”, collarino reggisella integrato, forcellini full carbon, misure 44-47-50-53-55-57-59-61cm
COLLARINO REGGISELLA	incluso nel telaio
SERIE STERZO	Fsa Orbit C-33, NO.44E, 1.1/8”>1.1/4”, cuscinetti ACB in acciaio 45∞/45∞, c/cap 15mm per tubo sterzo 47mm/52mm OD
FORCELLA	Bianchi Full Carbon Aero 1.4”>1.1/8”, testa con disegno integrato
COMANDI	Shimano Ultegra ST-R8000 2x11v
CAMBIO	Shimano Ultegra RD-R8000 SS 11v, top normal shadow design, attacco diretto, Max 25-30T per doppia
DERAGLIATORE	Shimano Ultegra FD-R8000, tiro basso, a saldare, 61-66∞, corona max 46/53T, CL: 43,5mm
GUARNITURA	Shimano Ultegra 11sp FC-R8000 52x36T, Hollowtech II, lungh pedivella: 165mm-44cm, 170mm-47/53cm, 172.5mm-55/59cm, 175mm-61cm
MOVIMENTO CENTRALE	Shimano SM-BB72-41B, PressFit, c/adattatori sinistra/destra
CATENA	Kmc X11-1 finutura EPT, 11v
PIGNONI	Shimano 105 CS-R7000, 11-12-13-14-15-17-19-21-23-25-28T
FRENI	Shimano Ultegra BR-R8000, c/pattini R55C4
LEVE FRENO	incluse nei comandi
CERCHI/RUOTE	Vision Team 35 Comp, cerchi in lega con profilo 35mm
COPERTURE	Vittoria Zaffiro Pro Slick 700x25c, 60TPI, pieghevole, nero
ATTACCO MANUBRIO	Reparto Corse 3D Forged alloy 6061, angolo -8∞, 1.1/8”, lungh: 70mm-44, 90mm-47/50cm, 100mm-53cm, 110mm-55/57cm, 120mm-59cm, 130mm-61cm
MANUBRIO	Reparto Corse Aero Compact, alloy 6061 diam. 31,8mm, reach 74mm, drop 116mm, largh: 400mm-44/53cm, 420mm-55/59cm, 440mm-61cm
MANOPOLE / NASTRO	La Spirale Ribbon cork c/tappi carbon look c/logo Bianchi
REGGISELLA	Aria Full Carbon Aero, testa con testa regolabile e reversibile +/- 35mm; lungh: 250mm-44cm, 300mm-47/50cm, 350mm-53/61cm
SELLA	Selle Royal Seta S1, forchetta acciaio, 278x144mm
PORTABORRACCIA	Elite Paron Race composit
BORRACCIA	Bianchi Loli 600ml

ARIA - 105

CODICE	YOB46
COLORE	A1 - Nero/Argento-Cromo full lucido
TELAIO	Aria carbon, compatibile trasmissioni meccaniche/elettroniche, movimento PressFit 86,5x41mm, tubo sterzo conico 1.4”-1.1/8”, collarino reggisella integrato, forcellini full carbon, misure 44-47-50-53-55-57-59-61cm
COLLARINO REGGISELLA	incluso nel telaio
SERIE STERZO	Fsa Orbit C-33, NO.44E, 1.1/8”>1.1/4”, cuscinetti ACB in acciaio 45∞/45∞, c/cap 15mm per tubo sterzo 47mm/52mm OD
FORCELLA	Bianchi Full Carbon Aero 1.4”>1.1/8”, testa con disegno integrato
COMANDI	Shimano 105 ST-R7000 2x11v
CAMBIO	Shimano 105 RD-R7000 SS 11v, top normal shadow design, attacco diretto, nero
DERAGLIATORE	Shimano 105 FD-R7000-L, tiro basso, a saldare, 61-66∞, corona max 46-53T, CL: 43.5mm, nero
GUARNITURA	Shimano 105 FC-R7000 52x36T Hollowtech II, lungh pedivella: 165mm-44cm, 170mm-47/53cm, 172.5mm-55/59cm, 175mm-61cm
MOVIMENTO CENTRALE	Shimano SM-BB72-41B, PressFit, c/adattatori sinistra/destra
CATENA	Kmc X11-1 finutura EPT, 11v
PIGNONI	Shimano 105 CS-R7000, 11-12-13-14-15-17-19-21-23-25-28T
FRENI	Shimano 105 BR-R7000, c/pattini R55C4, nero
LEVE FRENO	incluse nei comandi
CERCHI/RUOTE	Vision Team 35 Comp, cerchi in lega con profilo 35mm
COPERTURE	Vittoria Zaffiro Pro Slick 700x25c, 60TPI, pieghevole, nero

ATTACCO MANUBRIO	Reparto Corse Alloy 6061, angolo +/-7∞, 1.1/8”, lungh: 70mm-44cm, 90mm-47/50cm, 100mm-53cm, 110mm-55/57cm, 120mm-59cm, 130mm-61cm
MANUBRIO	Reparto Corse Aero Compact, alloy 6061 diam. 31,8mm, reach 74mm, drop 116mm, largh: 400mm-44/53cm, 420mm-55/59cm, 440mm-61cm
MANOPOLE / NASTRO	La Spirale Ribbon cork c/tappi carbon look c/logo Bianchi
REGGISELLA	Aria Full Carbon Aero, testa con testa regolabile e reversibile +/- 35mm; lungh: 250mm-44cm, 300mm-47/50cm, 350mm-53/61cm
SELLA	Selle Royal Seta S1, forchetta acciaio, 278x144mm
PORTABORRACCIA	Elite Paron Race composit
BORRACCIA	Bianchi Loli 600ml

ARIA - CENTAUR

CODICE	YOB49
COLORE	1D - CK16/Nero full lucido (in foto) A1 - Nero/Argento-Cromo full lucido
TELAIO	Aria carbon, compatibile trasmissioni meccaniche/elettroniche, movimento PressFit 86,5x41mm, tubo sterzo conico 1.4”-1.1/8”, collarino reggisella integrato, forcellini full carbon, misure 44-47-50-53-55-57-59-61cm
COLLARINO REGGISELLA	incluso nel telaio
SERIE STERZO	Fsa Orbit C-33, NO.44E, 1.1/8”>1.1/4”, cuscinetti ACB in acciaio 45∞/45∞, c/cap 15mm per tubo sterzo 47mm/52mm OD
FORCELLA	Bianchi Full Carbon Aero 1.4”>1.1/8”, testa con disegno integrato
COMANDI	Campagnolo Centaur Power Shift 11v Ergopower
CAMBIO	Campagnolo Centaur 11v gabbia media, nero
DERAGLIATORE	Campagnolo Centaur 11v, a saldare, nero
GUARNITURA	Campagnolo Centaur Ultra-Torque 52/36T, lungh pedivella: 170mm-44/53cm, 172.5mm-55/59cm, 175mm-61cm
MOVIMENTO CENTRALE	Campagnolo Ultra Torque OS-Fit integrated cups 86,5x41mm
CATENA	Kmc X11-1 finutura EPT, 11v
PIGNONI	Campagnolo Centaur 11v 11-29T
FRENI	Campagnolo Centaur (dual pivot A+P)
LEVE FRENO	incluse nei comandi
CERCHI/RUOTE	Vision Team 35 Comp, cerchio copertoncino profilo 35mm in alluminio
COPERTURE	Vittoria Zaffiro Pro Slick 700x25c, 60TPI, pieghevole, nero
ATTACCO MANUBRIO	Reparto Corse Alloy 6061, angolo +/-7∞, 1.1/8”, lungh: 70mm-44cm, 90mm-47/50cm, 100mm-53cm, 110mm-55/57cm, 120mm-59cm, 130mm-61cm
MANUBRIO	Reparto Corse Aero Compact, alloy 6061 diam. 31,8mm, reach 74mm, drop 116mm, largh: 400mm-44/53cm, 420mm-55/59cm, 440mm-61cm
MANOPOLE / NASTRO	La Spirale Ribbon cork c/tappi carbon look c/logo Bianchi
REGGISELLA	Aria Full Carbon Aero, testa con testa regolabile e reversibile +/- 35mm; lungh: 250mm-44cm, 300mm-47/50cm, 350mm-53/61cm
SELLA	Selle Royal Seta S1, forchetta acciaio, 278x144mm
PORTABORRACCIA	Elite Paron Race composit
BORRACCIA	Bianchi Loli 600ml

sempre pro

POSIZIONAMENTO
Telaio full carbon entry-level, una bicicletta racing a prezzo accessibile

TERRENO D'USO
Strada, percorsi misti

DESTINAZIONE D'USO
Ideale per chi sta iniziando a far sul serio ciclismo su strada con un prodotto dalla posizione di guida aggressiva

CARATTERISTICHE PRINCIPALI
- Telaio full carbon
- Forcella full carbon
- Passaggio cavi interno
- Punto prezzo
- Nuove grafiche

CARATTERISTICHE DEL PRODOTTO
- Telaio in carbonio monoscocca con movimento centrale Press Fit 30 e tubo sterzo conico 1.1/8" - 1.5"
- UTSS Ultra Thin Seat Stay – foderi posteriori verticali ultrasottili, per una riduzione del peso ed un'ottima trasmissione della potenza
- Doppia compatibilità gruppi meccanici ed elettronici
- Forcella full carbon 1.1/8"-1.5"
- Passaggio cavi interno
- 7 misure: 47, 50, 53, 55, 57, 59, 61cm
- Peso: 990gr (misura 55, +/- 5%)

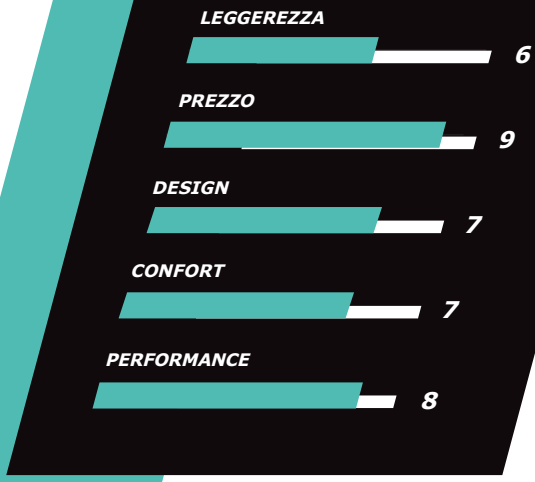

reparto corse

TECNOLOGIE

UTSS ULTRA THIN SEAT STAY

GEOMETRIA – RACING

MIS-SLP

A1	AS	B1	BS	C	D	E	F	G	G1	Y	X
470	440	515	499	403	58	110	578	74.5°	70.5°	495	375
500	470	525	510	405	58	115	583	74.5°	71°	502	382
530	500	535	521	406	68	130	585	74°	71.5°	528	382
550	520	550	535	408	68	145	587	73.5°	72.5°	545	388
570	540	560	546	408	68	160	593	73.5°	73°	561	393
590	560	575	561	410	68	180	598	73°	73.5°	582	397
610	580	585	570	410	68	200	603	72.5°	73.5°	601	397

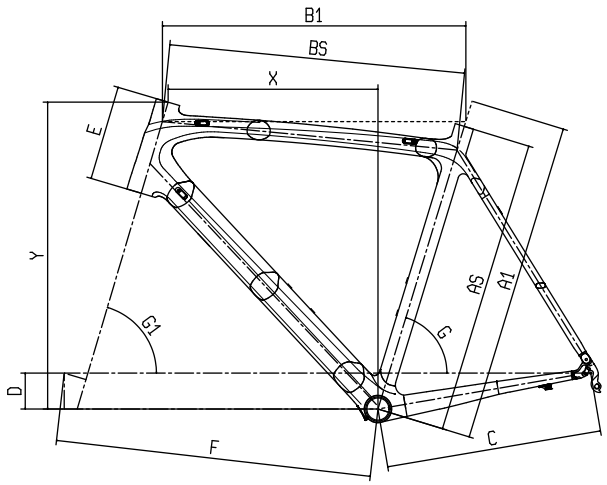

SEMPRE PRO - ULTEGRA

CODICE	YOB07
COLORE	1D - CK16/Nero full lucido
TELAIO	Sempre Pro carbonio monoscocca, PF30, UTSS, compatibile trasmissioni meccaniche ed elettroniche, misure 47-50-53-55-57-59-61cm
COLLARINO REGGISELLA	X Carbon System, diam. 36mm, c/logo Bianchi
SERIE STERZO	Fsa Orbit C-40-ACB ; NO.42/ACB, Cuscinetti ACB sigillati 1.1/8" sopra, 1.5" sotto (per tubo sterzo 46/56mm), c/cap in lega 15mm
FORCELLA	Bianchi Full Carbon, testa forcella 1.5"
COMANDI	Shimano Ultegra ST-R8000 2x11v
CAMBIO	Shimano Ultegra RD-R8000 GS 11v, top normal shadow design, attacco diretto, minimo rapporto compatibile 28-34T
DERAGLIATORE	Shimano Ultegra FD-R8000, tiro basso, a fascetta (34.9mm), 61-66∞ per 46/53T cl: 43,5mm
GUARNITURA	Shimano FC-RS510 50x34T, lungh. pedivella: 170mm-47/53cm, 172.5mm-55/59cm, 175mm-60/63cm
MOVIMENTO CENTRALE	Shimano BB-RS500
CATENA	Kmc X11-1 finutura EPT, 11v
PIGNONI	Shimano 105 CS-R7000, 11-12-13-14-16-18-20-22-25-28-32T
FRENI	Shimano BR-R561-L, pattini R55CT4, nero
LEVE FRENO	incluse nei comandi
CERCHI/RUOTE	Shimano WH-RS100
COPERTURE	Vittoria Zaffiro Pro Slick 700x25c, 60TPI, pieghevole, nero
ATTACCO MANUBRIO	Reparto Corse Alloy 6061, angolo +/ - 7∞, 1.1/8", lungh: 90mm-47/50cm, 100mm-53cm, 110mm-55/57cm, 120mm-59cm, 130mm-61cm
MANUBRIO	Reparto Corse Compact, Flat Top, alloy 6061 diam. 31,8mm, reach 80mm, drop 130mm, largh: 400mm-47/53cm,420mm-55/59cm,440mm-61cm
MANOPOLE / NASTRO	Cork w/Bianchi logo
REGGISELLA	Reparto Corse cannotto AL6061, testa in lega, arretramento 15mm, diam. 31.6mm, Lungh 350mm
SELLA	Selle Royal Seta S1, forchetta acciaio, 278x144mm
PORTABORRACCIA	Alluminio, colore nero
BORRACCIA	Celeste c/logo Bianchi

SEMPRE PRO - 105

CODICE	YOB08
COLORE	1D - CK16/Nero full lucido
TELAIO	Sempre Pro carbonio monoscocca, PF30, UTSS, compatibile trasmissioni meccaniche ed elettroniche, misure 47-50-53-55-57-59-61cm
COLLARINO REGGISELLA	X Carbon System, diam. 36mm, c/logo Bianchi
SERIE STERZO	Fsa Orbit C-40-ACB ; NO.42/ACB, Cuscinetti ACB sigillati 1.1/8" sopra, 1.5" sotto (per tubo sterzo 46/56mm), c/cap in lega 15mm
FORCELLA	Bianchi Full Carbon, testa forcella 1.5"
COMANDI	Shimano 105 ST-R7000 2x11v
CAMBIO	Shimano 105 RD-R7000 GS 11v, top normal shadow design, attacco diretto, nero
DERAGLIATORE	Shimano 105 FD-R7000-L, tiro basso, a fascetta 34.9mm, 61-66∞, corona max: 46-53T, CL:43.5mm, nero
GUARNITURA	Shimano FC-RS510 50x34T, lungh. pedivella: 170mm-47/53cm, 172.5mm-55/59cm, 175mm-60/63cm
MOVIMENTO CENTRALE	Shimano BB-RS500
CATENA	Kmc X11-1 finutura EPT, 11v
PIGNONI	Shimano 105 CS-R7000, 11-12-13-14-16-18-20-22-25-28-32T
FRENI	Shimano BR-R561-L, pattini R55CT4, nero
LEVE FRENO	incluse nei comandi
CERCHI/RUOTE	Shimano WH-RS100
COPERTURE	Vittoria Zaffiro Pro Slick 700x25c, 60TPI, pieghevole, nero
ATTACCO MANUBRIO	Reparto Corse, Alloy 6061, angolo +/ - 7∞, 1.1/8", lungh: 90mm-47/50cm, 100mm-53cm, 110mm-55/57cm, 120mm-59cm, 130mm-61cm
MANUBRIO	Reparto Corse Compact, Flat Top, alloy 6061 diam. 31,8mm, reach 80mm, drop 130mm, largh: 400mm-47/53cm,420mm-55/59cm,440mm-61cm
MANOPOLE / NASTRO	Cork w/Bianchi logo
REGGISELLA	Reparto Corse cannotto AL6061, testa in lega, arretramento 15mm, diam. 31.6mm, Lungh 350mm
SELLA	Selle Royal Seta S1, forchetta acciaio, 278x144mm
PORTABORRACCIA	Alluminio nero
BORRACCIA	Celeste c/logo Bianchi

SEMPRE PRO - TIAGRA

IMMAGINE A SCOPO INDICATIVO. Componenti e dettagli grafici potrebbero non corrispondre al modello reale.

CODICE	YOB86I
COLORE	1D - CK16/Nero lucido
TELAIO	Sempre Pro carbonio monoscocca, PF30, UTSS, compatibile trasmissioni meccaniche ed elettroniche, misure 47-50-53-55-57-59-61cm
COLLARINO REGGISELLA	X Carbon System, diam. 36mm, c/logo Bianchi
SERIE STERZO	Fsa Orbit C-40-ACB ; NO.42/ACB, Cuscinetti ACB sigillati 1.1/8" sopra, 1.5" sotto (per tubo sterzo 46/56mm), c/cap in lega 15mm
FORCELLA	Bianchi Full Carbon, testa forcella 1.5"
COMANDI	Shimano Tiagra ST-4700 2x10v
CAMBIO	Shimano Tiagra RD-4700 GS direct attachment, minimo rapporto compatibile 28-34T per doppia, 25-32T per tripla
DERAGLIATORE	Shimano Tiagra FD-4700, a fascetta (34.9mm)
GUARNITURA	Shimano Tiagra FC-4700 50/34T, c/BB (BSA), lunghezza pedivelle: 170mm-47/53cm, 172.5mm-55/59cm, 175mm-61cm
MOVIMENTO CENTRALE	Fsa BB7420ST, 113MM
CATENA	Shimano CN-HG54 super narrow HG 10v
PIGNONI	Shimano Tiagra CS-HG500-10, 11-12-14-16-18-20-22-25-28-32T
FRENI	Shimano Tiagra BR-4700 c/pattini R50T5
LEVE FRENO	incluse nei comandi
CERCHI/RUOTE	Shimano WH-R501, copertoncino, nero
COPERTURE	Vittoria Zaffiro Pro Slick 700x25c, 60TPI, pieghevole, nero
ATTACCO MANUBRIO	Reparto Corse Alloy 6061, angolo +/-7∞, 1.1/8", lungh: 90mm-48cm, 100mm-51cm, 110mm-54cm, 120mm-57/60cm
MANUBRIO	Reparto Corse Compact, Flat Top, alloy 6061 diam. 31,8mm, reach 80mm, drop 130mm, largh: 400mm-48/51cm, 420mm-54/57cm, 440mm-60cm
MANOPOLE / NASTRO	La Spirale Bike Ribbon Eolo soft c/tappi carbon look c/logo Bianchi
REGGISELLA	Reparto Corse cannotto AL6061, testa in lega, arretramento 15mm, diam. 31,6mm, lungh 350mm
SELLA	Selle Royal c/foro, forchetta acciaio, rivestimento PU soft touch, 280x145mm
PORTABORRACCIA	Alluminio nero
BORRACCIA	Celeste c/logo Bianchi

MODELLI
IN QUESTA CATEGORIA

INFINITO CV DISC

INFINITO CV

INTENSO DISC

INTENSO

VIA NIRONE 7

ENDURANCE

Lunghe distanze devono essere percorse nella posizione ottimale. I telai della famiglia Endurance garantiscono performance elevate riducendo al tempo stesso l'affaticamento del ciclista, grazie allo speciale disegno del telaio e alla combinazione di differenti materiali.

FILOSOFIA PROGETTUALE

- Geometrie specifiche per migliorare confort e stabilità
- Tecnologia BAT - Bianchi Active Technology
- Biciclette ideali per le lunghe distanze

DESTINAZIONE D'USO

- Lunghe distanze
- Granfondo

INFINITO CV DISC

POSIZIONAMENTO

La migliore bici endurance di altissimo livello, assicura un minor affaticamento muscolare e un miglior controllo grazie ad un uno specifico processo di ottimizzazione nell'uso del carbonio Countervail.

TERRENO D'USO

Strada, fondi stradali sconnessi, tratti in pave, condizioni di frenata estreme.

DESTINAZIONE D'USO

Atleti Pro, in particolare specialisti del pavé. Ideale per atleti amatoriali di granfondo e randonnee. Perfetta per chi ama stare molte ore in sella. L'impianto disco di Infinito CV garantisce potenza uniforme, migliore efficienza e calibrazione più precisa in frenata: questo significa una risposta dei freni più efficace e prevedibile in qualsiasi condizione meteo.

CARATTERISTICHE PRINCIPALI

- Utilizzo della Countervail vibration cancelling technology
- Tubo sterzo più alto e foderi bassi più lunghi
- Freni a disco con perno passante
- Compatibile con tubolari/copertoncini sezione 32mm
- Compatibile manubrio Vision Metron 5D

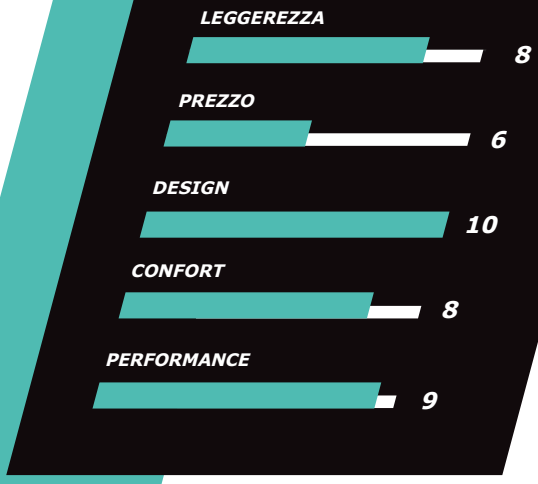

reparto corse

**MENO FATICA,
PIÙ CONTROLLO**

TECNOLOGIE

COUNTERVAIL® ABAT

GEOMETRIA - ENDURANCE

MIS-SLP

A1	A	B1	C	D	E	F	G	G1	H	I	X	Y	WB
470	420	515	415	68	120	581	74.5°	70.5°	43	375	370	521	966
500	450	525	415	68	135	583	74.5°	71.5°	43	375	375	539	988
530	480	535	415	68	150	588	74°	71.5°	43	375	376	553	993
550	500	550	415	68	165	593	73.5°	72°	43	375	381	569	999
570	520	560	415	68	180	599	73.5°	72.5°	43	375	386	585	1004
590	540	575	420	68	195	608	73°	72.5°	43	375	392	599	1018
610	560	585	420	68	210	612	72.5°	72.5°	43	375	392	614	1023

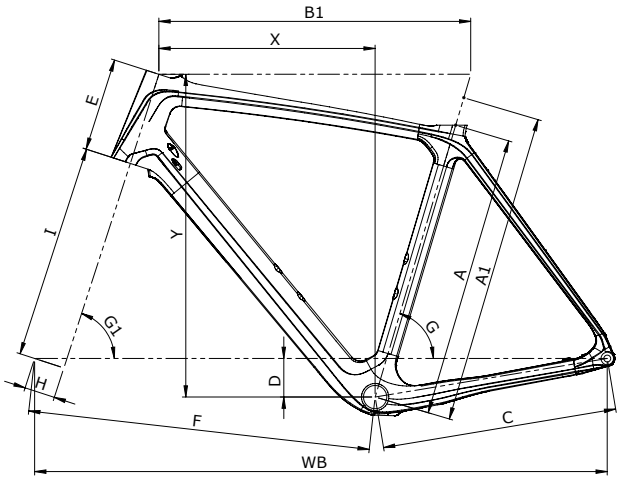

NUOVO DESIGN DEL TELAIO

Infinito CV Disc, con il suo telaio dalle forme ridisegnate, è stata sviluppata con una geometria specifica per l'endurance, con forcellini posteriori passanti per un'integrazione ottimale dei freni a disco.

I foderi posteriori allungati contribuiscono a una pedalata più omogenea, mentre il tubo sterzo aero rialzato permette al collo dell'atleta di tenere una posizione più rilassata e confortevole, aspetto a cui contribuisce anche la tecnologia Countervail® che cancella le vibrazioni.

NUOVO REGGISELLA

La Infinito CV Disc è impreziosita dal nuovo reggisella specifico in carbonio e la possibilità di montare il manubrio aero Metron 5D permette inoltre di completare un approccio estetico votato a linee particolarmente filanti e pulite.

FORCELLA

Infinito CV Disc è dotata di una forcella in carbonio aero a steli leggermente curvi, dotata di tubo conico da 1.1/8 -1.5”, e forcellini passanti da 12x100mm per garantire stabilità e precisione in sterzata ed efficacia frenante.
Il peso è di 390 grammi.

FRENI A DISCO

Il telaio e la forcella di Infinito CV Disc montano freni a disco con supporto pinze Flat Mount, per garantire potenza uniforme, migliore efficienza e calibrazione più precisa in frenata: questo significa una risposta dei freni più efficace e prevedibile in qualsiasi condizione meteo. Compatibile con rotori da 140 o 160 mm. I cavi dell’impianto frenante e della trasmissione scorrono all’interno del telaio.

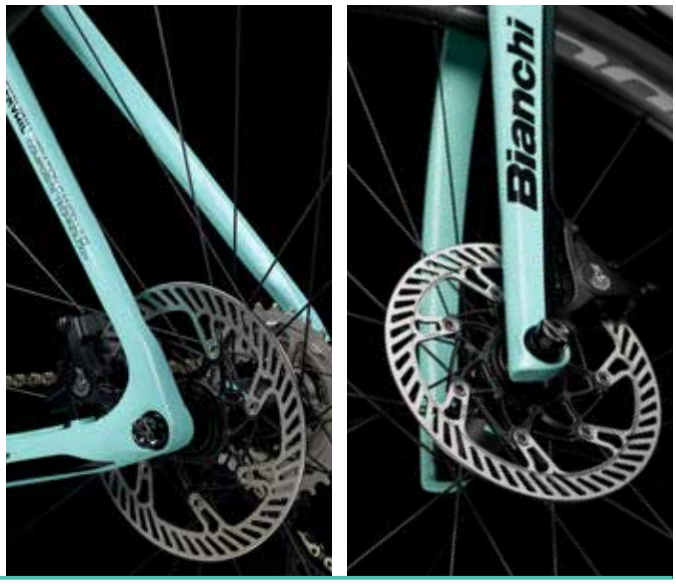

PASSAGGIO RUOTA PIU’ AMPIO

Quando si pedala sulla distanza, e si passano molte ore in sella, pneumatici di volume maggiorato possono essere un valido aiuto. Per questo, Infinito CV Disc è compatibile con pneumatici fino a 32 mm di sezione. I pneumatici di volume maggiorato garantiscono migliore aderenza, confort e controllo, senza sacrificare l’efficacia di rotolamento o la velocità.

INFINITO CV DISC - SUPER RECORD 12V

CODICE	YOB78
COLORE	2A- CK16/Nero lucido
TELAIO	Infinito CV Disc Carbon c/Countervail, compatibile trasmissioni meccaniche/elettroniche Di2/EPS, compatibile pneumatici 32”, movimento centrale 86,5x41mm PressFit, asse passante 12x142mm, misure 47-50-53-55-57-59-61cm
VITI	viti AL7075-T6 a testa larga, Torx M5*14mm x 4pz, Celeste c/logo Bianchi
COLLARINO REGGISELLA	incluso nel telaio
SERIE STERZO	Fsa Orbit C-40-ACB ; NO.42/ACB, Cuscinetti ACB sigillati 1.1/8” sopra, 1.5” sotto (per tubo sterzo 46/56mm), c/cap in lega 15mm
FORCELLA	Bianchi Full Carbon c/Countervail Disc, testa 1,5”, pinza flat mount, asse passante 12x100mm, compatibile pneumatici 32”
COMANDI	Campagnolo Super Record Ergopower 12v
CAMBIO	Campagnolo Super Record 12v
DERAGLIATORE	Campagnolo Super Record 12v deragl. a saldare c/sistema anti caduta CSD
GUARNITURA	Campagnolo Super Record Ultra-Torque 50-34T, lungh pedivella: 170mm-47/54cm, 172.5mm-55/59cm, 175mm-61cm
MOVIMENTO CENTRALE	Campagnolo Ultra Torque OS-Fit integrated cups 86,5x41mm
CATENA	Campagnolo Super Record 12v
PIGNONI	Campagnolo Super Record 12v 11-32T
FRENI	Campagnolo freni a disco idraulici, pinze flat mount
LEVE FRENO	incluse nei comandi
DISCHI	Campagnolo dischi AFS 160mm
CERCHI/RUOTE	Fulcrum Racing 418 disc brake, cerchi alluminio asimmetrici 622x17c, tubeless ready, profilo 34mm, asse passante A:12x100mm, P: 12x142mm, center lock AFS
RUOTE OPZIONALI1	Fulcrum Racing Quattro DB C17, cerchi carbonio copertoncino freni a disco, asse passante A:12x100mm, P:12x142mm, center lock AFS
COPERTURE	Vittoria Rubino Pro G+ Isotech graphene, 700x28, 150TPI, pieghevole, nero
ATTACCO MANUBRIO	Reparto Corse 3D Forged alloy 7050, angolo +/- 7∞, 1.1/8”, lungh: 70mm-47cm, 90mm-50cm, 100mm-53cm, 110mm-55cm, 120mm-57/59cm, 130mm-61cm
MANUBRIO	Reparto corse full carbon, diam.31,8mm, reach 76mm, drop 120mm, piega esterna 4∫, largh: 400mm-47/50cm , 420mm-53/57cm, 440mm-59/61cm
MANOPOLE / NASTRO	Nastro microfibra soft nero c/Eva-139 antishock, misura: 200*3cm c/4 linee forate e tappi
REGGISELLA	Infinito Full Carbon, morsetto con testa in lega regolabile e reversibile +/- 35mm, lungh: 350mm-47/57cm, 380mm-59/61cm, arretramento 25mm/-10mm
SELLA	Fi’zi:k Aliante R5 Open Large, rivestimento Microtex, forchetta S-Alloy, 280x152mm, Integrated Clip System
PORTABORRACCIA	Elite Paron Race composit
BORRACCIA	Bianchi Loli 600ml

INFINITO CV DISC - DURA ACE DI2

CODICE	YOBN3
COLORE	2A- CK16/Nero lucido
TELAIO	Infinito CV Disc Carbonio c/Countervail, compatibile trasmissioni meccaniche/elettroniche Di2/EPS, compatibile con pneumatici 32", movimento centrale PressFit 86,5x41, asse passante 12x142mm, misure 47-50-53-55-57-59-61cm
VITI	viti AL7075-T6 a testa larga, Torx M5*14mm x 4pz, Celeste c/logo Bianchi
COLLARINO REGGISELLA	incluso nel telaio
SERIE STERZO	Fsa Orbit C-40-ACB ; NO.42/ACB, Cuscinetti ACB sigillati 1.1/8" sopra, 1.5" sotto (per tubo sterzo 46/56mm), c/cap in lega 15mm
FORCELLA	Bianchi full carbon Disc c/Countervail, testa 1,5", pinza flat mount, asse passante 12x100mm, compatibile con pneumatici 32"
COMANDI	Shimano Dura Ace Di2 ST-R9170 2x11v freni a disco idraulici
CAMBIO	Shimano Dura Ace Di2 RD-R9150 SS 11v, shadow design, direct attachment, Max 30T
DERAGLIATORE	Shimano Dura Ace Di2 FD-R9150-F, a saldare
CAVI ELETTRICI	Shimano Junction A EW-RS910, connettore interno al manubrio, c/porta X2 E-Tube, c/porta di carica X1
BATTERIA	Shimano Batteria BT-DN110-1
CARICABATTERIE	Shimano caricabatterie SM-BCR2, con cavo per usb
GUARNITURA	Shimano Dura Ace FC-R9100 50x34T, Hollowtech II, lungh pedivella: 170mm-47/53cm, 172.5mm-55/59cm, 175mm-61cm
MOVIMENTO CENTRALE	Shimano SM-BB92-41B, PressFit Road
CATENA	Shimano Dura Ace CN-HG901-11
PIGNONI	SHimano Dura Ace CS-R9100, 11-12-13-14-15-17-19-21-24-27-30T
FRENI	Shimano BR-R9170 freni a disco idraulici, pinze flat mount
LEVE FRENO	incluse nei comandi
DISCHI	Shimano SM-RT900 Center Lock 160mm
CERCHI/RUOTE	Fulcrum Racing 418 disc brake, cerchi asimmetrici alluminio 622x17c, Profilo 34mm, asse passante A: 12x100mm, P: 12x142mm, center lock AFS
RUOTE OPZIONALI1	Fulcrum Racing Quattro DB cerchi C17 in carbonio per copertoncino disc brake AFS, asse passante A: 12x100mm, P: 12x142mm
COPERTURE	Vittoria Rubino Pro G+ Isotech graphene, 700x28, 150TPI, pieghevole, nero
ATTACCO MANUBRIO	Reparto Corse alloy 7050 forgiato 3D, angolo +/-7∞, 1.1/8", lungh: 70mm-47cm, 90mm-50cm, 100mm-53cm, 110mm-55cm, 120mm-57/59cm, 130mm-61cm
MANUBRIO	Reparto corse full carbon diam. 31,8mm, reach 76mm, drop 120mm, 4∫ piega esterna, largh: 400mm-44/50cm, 420mm-53/57cm, 440mm-59/63cm OPZIONE MANUBRIO: Vision Metron 5D Integrated Aero bar, intreccio carbonio UD, drop 125mm, reach 80mm, compatibile Di2, misure: 100x400mm-47/50cm, 110x420mm-53/55cm, 120x420mm-57/59cm, 130x440mm-61cm
MANOPOLE / NASTRO	Nastro microfibra soft nero c/Eva-139 antishock, misura: 200*3cm c/4 linee forate e tappi
REGGISELLA	Infinito Full Carbon, morsetto con testa in lega regolabile e reversibile +/- 35mm, lungh: 350mm-47/57cm, 380mm-59/61cm, arretramento 25mm/-10mm
SELLA	Fi'zi:k Aliante R5 Open Large, rivestimento Microtex, forchetta S-Alloy, 280x152mm, Integrated Clip System
PORTABORRACCIA	Elite Paron Race composit
BORRACCIA	Bianchi Loli 600ml

INFINITO CV DISC - ULTEGRA DI2

IMMAGINE A SCOPO INDICATIVO. Componenti e dettagli grafici potrebbero non corrispondre al modello reale.

CODICE	YOBZ5
COLORE	2A - CK16/Nero full lucido
TELAIO	Infinito CV Disc, Carbonio c/Countervail, compatibile trasmissioni meccaniche/elettroniche Di2/EPS, compatibile con pneumatici 32", movimento centrale PressFit 86,5x41mm, asse passante, 12x142mm, misure 47-50-53-55-57-59-61cm
VITI	viti AL7075-T6 a testa larga, Torx M5*14mm x 4pz, Celeste c/logo Bianchi
COLLARINO REGGISELLA	incluso nel telaio
SERIE STERZO	Fsa Orbit C-40-ACB ; NO.42/ACB, Cuscinetti ACB sigillati 1.1/8" sopra, 1.5" sotto (per tubo sterzo 46/56mm), c/cap in lega 15mm
FORCELLA	Bianchi Full Carbon c/Countervail Disc, testa 1,5", flat mount, asse passante 12x100mm, compatibile con pneumatici 32"
COMANDI	Shimano Ultegra Di2 ST-R8070 2x11v freni a disco idraulici
CAMBIO	Shimano Ultegra Di2 RD-R8050 SS 11v, top normal shadow design, attacco diretto, Max 30T
DERAGLIATORE	Shimano Ultegra Di2 FD-R8050, a saldare
CAVI ELETTRICI	Shimano Junction A EW-RS910, connettore interno al manubrio, c/porta X2 E-Tube, c/porta di carica X1
BATTERIA	Shimano Batteria BT-DN110-1
CARICABATTERIE	Shimano caricabatterie SM-BCR2, con cavo per usb
GUARNITURA	Shimano Ultegra FC-R8000, 50x34T, Hollowtech II, lungh pedivella: 170mm-47/55cm, 172.5mm-55/59cm, 175mm-61cm
MOVIMENTO CENTRALE	Shimano SM-BB72-41B, PressFit
CATENA	Shimano Ultegra CN-HG701-11, 11v
PIGNONI	Shimano Ultegra CS-R8000, 11-12-13-14-15-17-19-21-24-27-30T
FRENI	Shimano BR-R8070 freni a disco idraulici, pinze flat mount
LEVE FRENO	incluse nei comandi
DISCHI	Shimano SM-RT800 Center Lock, diam. 160mm
CERCHI/RUOTE	Fulcrum Racing 418 disc brake, cerchi alluminio asimmetrici 622x17c, tubeless ready, profilo 34mm, ase passante a: 12x100mm p: 12x142mm, Center Lock AFS
RUOTE OPZIONALI1	Fulcrum Racing Quattro DB, cerchi C17 carbonio copertoncino freni a disco, asse passante a: 12x100mm p: 12x142mm, AFS
COPERTURE	Vittoria Rubino Pro G+ Isotech graphene, 700x28, 150TPI, pieghevole, nero
ATTACCO MANUBRIO	Reparto Corse alloy 7050 forgiato 3D, angolo +/-7∞, 1.1/8", lungh: 70mm-47, 90mm-50cm, 100mm-53cm, 110mm-55cm, 120mm-57/59cm, 130mm-61/61cm
MANUBRIO	Reparto corse full carbon, diam. 31,8mm, reach 76mm, drop 120mm, piega esterna 4∫, misure: 400mm-47/50cm , 420mm-53/57cm, 440mm-59/61cm
MANOPOLE / NASTRO	Nastro microfibra soft nero c/Eva-139 antishock, misura: 200*3cm c/4 linee forate e tappi
REGGISELLA	Infinito Full Carbon, morsetto con testa in lega regolabile e reversibile +/- 35mm, lungh: 350mm-47/57cm, 380mm-59/61cm, arretramento 25mm/-10mm
SELLA	Fi'zi:k Aliante R5 Open Large, rivestimento Microtex, forchetta S-Alloy, 280x152mm, Integrated Clip System
PORTABORRACCIA	Elite Paron Race composit
BORRACCIA	Bianchi Loli 600ml

INFINITO CV DISC - ULTEGRA

CODICE	YOB54
COLORE	2A- CK16/Nero full lucido
TELAIO	Infinito CV Disc Carbonio c/Countervail, compatibile trasmissioni meccaniche/elettroniche Di2/EPS, compatibile con pneumatici 32", movimento centrale PressFit 86,5x41mm, asse passante 12x142mm, misure 47-50-53-55-57-59-61cm
VITI	viti AL7075-T6 a testa larga, Torx M5*14mm x 4pz, Celeste c/logo Bianchi
COLLARINO REGGISELLA	incluso nel telaio
SERIE STERZO	Fsa Orbit C-40-ACB ; NO.42/ACB, Cuscinetti ACB sigillati 1.1/8" sopra, 1.5" sotto (per tubo sterzo 46/56mm), c/cap in lega 15mm
FORCELLA	Bianchi Full carbon c/Countervail Disc, testa 1.5", flat mount, asse passante 12x100mm, compatibile con pneumatici 32"
COMANDI	Shimano Ultegra ST-R8020 2x11v freni a disco idraulici
CAMBIO	Shimano Ultegra RD-R8000 SS 11v, top normal shadow design, attacco diretto, Max 25-30T per doppia
DERAGLIATORE	Shimano Ultegra FD-R8000, tiro basso, a saldare, 61-66∞, corona max 46/53T, CL: 43,5mm
GUARNITURA	Shimano Ultegra FC-R8000 50x34T, Hollowtech II, lungh pedivella: 170mm-47/53cm, 172.5mm-55/59cm, 175mm-61cm
MOVIMENTO CENTRALE	Shimano SM-BB72-41B, PressFit, c/adattatori sinistra/destra
CATENA	Shimano Ultegra CN-HG701-11, 11v
PIGNONI	Shimano Ultegra CS-R8000, 11-12-13-14-15-17-19-21-24-27-30T
FRENI	Shimano BR-R8070 freni a disco idraulici, pinze flat mount
LEVE FRENO	incluse nei comandi

DISCHI	Shimano SM-RT800 Center Lock, diam. 160mm
CERCHI/RUOTE	Fulcrum Racing 518 disc brake, cerchi asimmetici alluminio 622X17c, tubeless ready, profilo 26mm, asse passante a:12x100mm, p: 12x142mm, center lock
RUOTE OPZIONALI1	Fulcrum Racing Quattro DB, cerchi C17 carbonio copertoncino, asse passante a: 12x100, p: 12x142mm, AFS
COPERTURE	Vittoria Rubino Pro G+ Isotech graphene, 700x28, 150TPI, pieghevole, nero
ATTACCO MANUBRIO	Reparto Corse alloy 7050 forgiato 3D, angolo +/-7∞, 1.1/8", lungh: 70mm-47, 90mm-50cm, 100mm-53cm, 110mm-55cm, 120mm-57/59cm, 130mm-61/61cm
MANUBRIO	Reparto Corse Compact Flat Top, alloy 2014 diam. 31,8mm, reach 80mm, drop 130mm, largh: 400mm-47/50cm , 420mm-53/57cm, 440mm-59/61cm
MANOPOLE / NASTRO	Nastro microfibra soft nero c/Eva-139 antishock, misura: 200*3cm c/4 linee forate e tappi
REGGISELLA	Infinito Full Carbon, morsetto con testa in lega regolabile e reversibile +/- 35mm, lungh: 350mm-47/57cm, 380mm-59/61cm, arretramento 25mm/-10mm
SELLA	Fi'zi:k Aliante R7, scafo nylon rinforzato carbonio c/WingFlex, forchetta Manganese, ICS system
PORTABORRACCIA	Elite Paron Race composit
BORRACCIA	Bianchi Loli 600ml

INFINITO CV DISC - 105

IMMAGINE A SCOPO INDICATIVO. Componenti e dettagli grafici potrebbero non corrispondre al modello reale.

CODICE	YOB19
COLORE	2A- CK16/Nero full lucido
TELAIO	Infinito CV Disc Carbonio c/Countervail, compatile trasmissioni meccaniche/elettroniche Di2/EPS, compatibile con pneumatici 32", movimento centrale PressFit 86,5x41mm, asse passante 12 x 142mm, misure 47-50-53-55-57-59-61cm
VITI	viti AL7075-T6 a testa larga, Torx M5*14mm x 4pz, Celeste c/logo Bianchi
COLLARINO REGGISELLA	incluso nel telaio
SERIE STERZO	Fsa Orbit C-40-ACB ; NO.42/ACB, Cuscinetti ACB sigillati 1.1/8" sopra, 1.5" sotto (per tubo sterzo 46/56mm), c/cap in lega 15mm
FORCELLA	Bianchi Full Carbon c/Countervail, testa 1,5", Disc, pinza flat mount, asse passante 12x100mm, compatibile con pneumatici 32"
COMANDI	Shimano 105 ST-R7020 2x11v freni a disco idraulici
CAMBIO	Shimano 105 RD-R7000 SS 11v, top normal shadow design, attacco diretto, nero
DERAGLIATORE	Shimano 105 FD-R7000-L, tiro basso, a saldare, 61-66∞, corona Max 46-53T, CL: 43.5mm
GUARNITURA	Shimano 105 FC-R7000, 50x34T, Hollowtech II, Lungh pedivella: 170mm-47/53cm, 172.5mm-55/59cm, 175mm-61cm
MOVIMENTO CENTRALE	Shimano SM-BB72-41B, PressFit, c/adattatori sinistra/destra
CATENA	Shimano CN-HG601-11, 11v
PIGNONI	Shimano 105 CS-R7000, 11-12-13-14-15-17-19-21-23-25-28T
FRENI	Shimano BR-RS505, flat mount, freni a disco idraulici
LEVE FRENO	incluse nei comandi
DISCHI	Shimano SM-RT70, Center Lock, con Ice Technology, diam. 160mm

CERCHI/RUOTE	Fulcrum Racing 618 disc brake, cerchi asimmetrici alluminio 622x17c, profilo 26mm, asse passante a:12x100mm p:12x142mm, center lock AFS
COPERTURE	Vittoria Rubino Pro G+ Isotech graphene, 700x28, 150TPI, pieghevole, nero
ATTACCO MANUBRIO	Reparto Corse 3D Forged alloy 7050, angolo +/- 7∞, 1.1/8", lungh: 70mm-47cm, 90mm-50cm, 100mm-53cm, 110mm-55cm, 120mm-57/59cm, 130mm-61cm
MANUBRIO	Reparto Corse Compact Flat Top, alloy 2014 diam. 31,8mm, reach 80mm, drop 130mm, largh: 400mm-47/50cm , 420mm-53/57cm, 440mm-59/61cm
MANOPOLE / NASTRO	Nastro microfibra soft nero c/Eva-139 antishock, misura: 200*3cm c/4 linee forate e tappi
REGGISELLA	Infinito Full Carbon, morsetto con testa in lega regolabile e reversibile +/- 35mm, lungh: 350mm-47/57cm, 380mm-59/61cm, arretramento 25mm/-10mm
SELLA	Fi'zi:k Aliante R7, scafo nylon rinforzato carbonio c/WingFlex, forchetta Manganese, ICS system
PORTABORRACCIA	Elite Paron Race composit
BORRACCIA	Bianchi Loli 600ml

INFINITO CV DISC - KIT TELAIO

CODICE	XOB24
COLORE	2A- CK16/Nero full lucido
TELAIO	Infinito CV Disc, Carbon c/Countervail, compatibile trasmissioni meccaniche/elettroniche Di2/EPS, compatibile pneumatici 32", BBset PressFit 86,5x41mm, asse passante 12x142mm, misure 44-47-50-53-55-57-59-61-63cm
VITI	viti AL7075-T6 a testa larga, Torx M5*14mm x 4pz, Celeste c/logo Bianchi
COLLARINO REGGISELLA	incluso nel telaio
SERIE STERZO	Fsa Orbit C-40-ACB ; NO.42/ACB, Cuscinetti ACB sigillati 1.1/8" sopra, 1.5" sotto (per tubo sterzo 46/56mm), c/cap in lega 15mm
FORCELLA	Bianchi Full Carbon c/Countervail, testa 1.5", Disc, flat mount, asse passante 12x100mm, compatibile pneumatici 32"
REGGISELLA	Infinito Full Carbon, morsetto con testa in lega regolabile e reversibile +/- 35mm, lungh: 350mm-47/57cm, 380mm-59/61cm, arretramento 25mm/-10mm

Bianchi
Bianchi
Bianchi

INFINITO CV

POSIZIONAMENTO

La miglior bici endurance di altissimo livello, assicura un minor affaticamento muscolare e un miglior controllo grazie ad uno specifico processo di ottimizzazione nell'uso del carbonio Countervail.

TERRENO D'USO

Strada, fondi stradali sconnessi, tratti in pavè

DESTINAZIONE D'USO

Atleti pro, in particolare gli specialisti del pavè. Ideale per atleti amatoriali di granfondo e randonnee. Perfetta per chi ama stare per molte ore in sella.

CARATTERISTICHE PRINCIPALI

- Utilizzo della Countervail vibration cancelling
- Tubo sterzo più alto e foderi bassi più lunghi
- Disponibile con freno a disco con sistema Thru axle
- Compatibile con coperture da 28mm

CARATTERISTICHE TECNICHE

- Telaio in carbonio monoscocca con tubo sterzo conico 1.1/8" - 1.5" e movimento centrale PF30 (68x46)
- Doppia compatibilità con gruppi elettronici e meccanici
- Dimensione del tubo orizzontale ottimizzato nelle diverse taglie
- Forcella full carbon con design integrato al telaio per un'aerodinamica migliorata
- Tubo sterzo più alto per un confort migliorato
- Carro posteriore più lungo per un'ottima stabilità
- Passaggio cavi interno
- Compatibilità con tubolari/copertoncini da 28mm
- 8 taglie: 47,50,53,55,57,59,61,63
- Peso: 990g nella misura 55cm

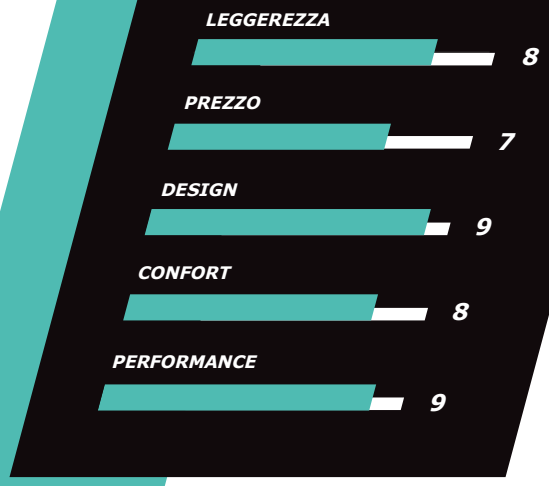

reparto corse

MENO FATICA, PIÙ CONTROLLO

TECNOLOGIE

COUNTERVAIL® ABAT

GEOMETRIA – ENDURANCE

MIS-SLP											
A1	AS	B1	BS	C	D	E	F	G	G1	Y	X
470	440	515	499	403	58	110	578	74.5°	70.5°	495	375
500	470	525	510	405	58	115	583	74.5°	71°	502	382
530	500	535	521	406	68	130	585	74°	71.5°	528	382
550	520	550	535	408	68	145	587	73.5°	72.5°	545	388
570	540	560	546	408	68	160	593	73.5°	73°	561	393
590	560	575	561	410	68	180	598	73°	73.5°	582	397
610	580	585	570	410	68	200	603	72.5°	73.5°	601	397

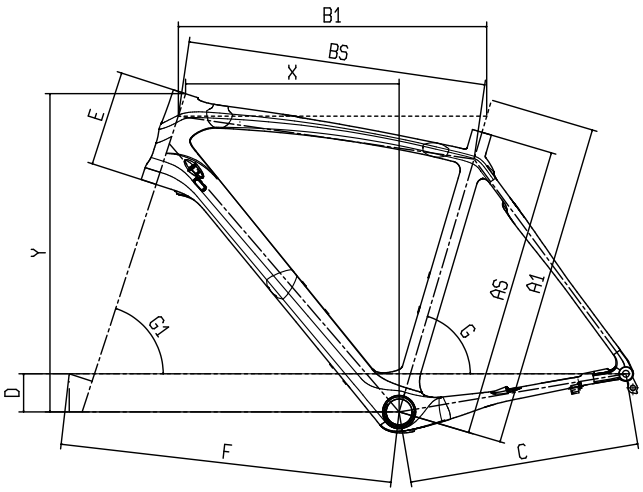

INFINITO CV - ULTEGRA

CODICE	YOB24
COLORE	1D - CK16/Nero lucido 1Z- Black /CK16-Grafite opaco (in foto)
TELAIO	Infinito CV Carbon c/Countervail, compatibile trasmissioni meccaniche/elettroniche Di2/EPS, compatibile con pneumatici 28", movimento centrale PF30, misure 47-50-53-55-57-59-61-63cm
VITI	viti a testa larga AL7075-T6, Torx M5*14mm x 4pz, celeste bianchi c/logo Bianchi
COLLARINO REGGISELLA	X Carbon System diam. 35mm, c/logo Bianchi
SERIE STERZO	Fsa Orbit C-40-ACB ; NO.42/ACB, Cuscinetti ACB sigillati 1.1/8" sopra, 1.5" sotto (per tubo sterzo 46/56mm), c/cap in lega 15mm
FORCELLA	Bianchi Full Carbon w/Countervail, testa forcella 1,5"
COMANDI	Shimano Ultegra ST-R8000 2x11v
CAMBIO	Shimano Ultegra RD-R8000 SS 11v, top normal shadow design, attacco diretto, Max 30T
DERAGLIATORE	Shimano Ultegra FD-R8000, tiro basso, a fascetta (34.9mm), 61-66∞ per 46/53T cl: 43,5mm
GUARNITURA	Shimano Ultegra FC-R8000, 50x34T, Hollowtech II, lungh. pedivella: 170mm-47/53cm, 172.5mm-55/59cm, 175mm-61/63cm
MOVIMENTO CENTRALE	Shimano SM-BBR60
CATENA	Shimano Ultegra CN-HG701-11, 11v
PIGNONI	Shimano Ultegra CS-R8000, 11-12-13-14-15-17-19-21-24-27-30T
FRENI	Shimano Ultegra BR-R8000, c/pattini R55C4
LEVE FRENO	incluse nei comandi
CERCHI/RUOTE	Fulcrum Racing 518
COPERTURE	Vittoria Rubino Pro G+ Isotech graphene, 700x25, 150TPI, pieghevole, nero
ATTACCO MANUBRIO	Reparto Corse alloy 7050 forgiato 3D, angolo +/-7∞, 1.1/8", lungh: 70mm-47, 90mm-50cm, 100mm-53cm, 110mm-55cm, 120mm-57/59cm, 130mm-61/63cm
MANUBRIO	Reparto Corse Compact Flat Top, alloy 2014 diam. 31,8mm, reach 80mm, drop 130mm, largh: 400mm-47/50cm , 420mm-53/57cm, 440mm-59/63cm
MANOPOLE / NASTRO	Nastro microfibra soft nero c/Eva-139 antishock, misura: 200*3cm c/4 linee forate e tappi
REGGISELLA	Reparto Corse full carbon UD c/morsetto in lega, due viti inox, arretramento 15mm, diam. 31.6mm, lungh 350mm
SELLA	Fi'zi:k Aliante R7, scafo nylon rinforzato carbonio c/WingFlex, forchetta Manganese, ICS system
PORTABORRACCIA	Elite Paron Race composit
BORRACCIA	Bianchi Loli 600ml

INFINITO CV - 105

CODICE	YOB20
COLORE	1D - CK16/Nero lucido
TELAIO	Infinito CV Carbon c/Countervail, compatibile trasmissioni meccaniche/elettroniche Di2/EPS, compatibile con pneumatici 28", movimento centrale PF30, misure 47-50-53-55-57-59-61-63cm
VITI	viti a testa larga AL7075-T6, Torx M5*14mm x 4pz, celeste bianchi c/logo Bianchi
COLLARINO REGGISELLA	X Carbon System diam. 35mm, c/logo Bianchi
SERIE STERZO	Fsa Orbit C-40-ACB ; NO.42/ACB, Cuscinetti ACB sigillati 1.1/8" sopra, 1.5" sotto (per tubo sterzo 46/56mm), c/cap in lega 15mm
FORCELLA	Bianchi Full Carbon w/Countervail, testa forcella 1,5"
COMANDI	Shimano 105 ST-R7000 2x11v
CAMBIO	Shimano 105 RD-R7000 GS 11v, top normal shadow design, attacco diretto, nero
DERAGLIATORE	Shimano 105 FD-R7000-L, tiro basso, a fascetta 34.9mm, 61-66∞, corona max: 46-53T, CL:43.5mm, nero
GUARNITURA	Shimano 105 FC-R7000, 50x34T, Hollowtech II, lungh. pedivella: 170mm-47/53cm, 172.5mm-55/59cm, 175mm-61/63cm
MOVIMENTO CENTRALE	Shimano SM-BBR60
CATENA	Kmc X11-1 finutura EPT, 11v
PIGNONI	Shimano 105 CS-R7000, 11-12-13-14-16-18-20-22-25-28-32T
FRENI	Shimano 105 BR-R7000, c/pattini R55C4, nero
LEVE FRENO	incluse nei comandi
CERCHI/RUOTE	Fulcrum Racing 618
COPERTURE	Vittoria Rubino IV 700x25, 60TPI, pieghevole, SMU G+ black
ATTACCO MANUBRIO	Reparto Corse alloy 7050 forgiato 3D, angolo +/-7∞, 1.1/8", lungh: 70mm-47, 90mm-50cm, 100mm-53cm, 110mm-55cm, 120mm-57cm/59cm, 130mm-61/63cm
MANUBRIO	Reparto Corse Compact Flat Top, alloy 2014 diam. 31,8mm, reach 80mm, drop 130mm, largh: 400mm-47/50cm , 420mm-53/57cm, 440mm-59/63cm
MANOPOLE / NASTRO	Nastro microfibra soft nero c/Eva-139 antishock, misura: 200*3cm c/4 linee forate e tappi
REGGISELLA	Reparto Corse full carbon UD c/morsetto in lega, due viti inox, arretramento 15mm, diam. 31.6mm, lungh 350mm
SELLA	Fi'zi:k Aliante R7, scafo nylon rinforzato carbonio c/WingFlex, forchetta Manganese, ICS system
PORTABORRACCIA	Elite Paron Race composit
BORRACCIA	Bianchi Loli 600ml

INFINITO CV - KIT TELAIO

CODICE	XNB01
COLORE	1D - CK16/Nero lucido 1Z - Nero/CK16-Grafite opaco
TELAIO	Infinito CV Carbonio c/Countervail, compatibile trasmissioni meccaniche/elettroniche Di2/EPS, compatibile c/pneumatici 28”, BBset PF30, misure 47-50-53-55-57-59-61-63cm
VITI	Torx M5*14mm x 4 pezzi, AL7075-T6 a testa larga , celeste c/Bianchi logo
COLLARINO REGGISELLA	X Carbon System diam. 35mm, c/logo Bianchi
SERIE STERZO	Fsa Orbit C-40-ACB ; NO.42/ACB, Cuscinetti ACB sigillati 1.1/8” sopra, 1.5” sotto (per tubo sterzo 46/56mm), c/cap in lega 15mm
FORCELLA	Bianchi Full Carbon w/Countervail, 1.1/8”>1,5”

intenso DISC

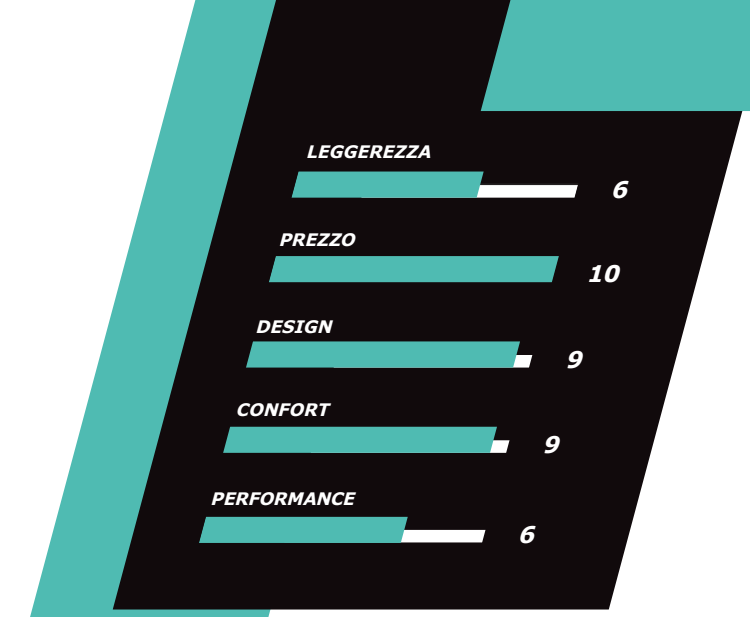

POSIZIONAMENTO
Telaio endurance con lo stesso family feeling dell'Infinito CV. Include alcuni inserti in Kevlar nella forcelle e nel carro posteriore che servono per ridurre le vibrazioni così da migliorare confort e controllo

TERRENO D'USO
Strada, fondi stradali sconnessi

DESTINAZIONE D'USO
Ciclosportivi. Ideale per lunghe distanze e granfondo. Perfetta per un uso quotidiano

CARATTERISTICHE PRINCIPALI
- Inserti in Kevlar
- Tubo sterzo più alto e foderi bassi più lunghi
- Compatibile per gruppi elettronici – passaggio cavi interno
- Disponibile con freno a disco con sistema Thru axle
- Prodotto con un elevato rapporto qualità-prezzo

CARATTERISTICHE TECNICHE
- Telaio e forcella specifici per Sistema freno a Disco
- Piastra di montaggio (standard Shimano)
- Perno passante Thru axle da 12mm (disco 100mm sull'asse anteriore e specifico OLD 135mm sull'asse posteriore) – per aumentare la rigidità e la stabilità della ruota
- Compatibile per dischi da140mm e 160mm
- Lunghezza carro 415mm
- Passaggio cavi idraulici interno (telaio e forcella)
- 8 taglie: 47, 50, 53, 55, 57, 59, 61, 63cm
- Peso telaio in taglia 55cm: 1150g (+/- 5%)

reparto corse

TECNOLOGIE

BAT K-VID

- Nuovo perno passante «thru axle» da 12mm x 100/135mm
- Materiale: alluminio ergal 7075
- Bloccaccio rapido a 4 filetti
- Sistema QR removibile
- Peso super leggero: solo 31gr

GEOMETRIA – ENDURANCE

MIS-SLP

A1	AS	B1	BS	C	D	E	F	G	G1	Y	X
440	420	505	491	405	58	110	576	75°	70.5°	495	367
470	440	515	497	408	68	125	577	74.5°	70.5°	519	368
500	470	525	507	408	68	140	579	74.5°	71.5°	537	373
530	500	535	518	409	68	155	586	74°	71.5°	551	375
550	520	550	532	410	68	170	592	73.5°	72°	567	381
570	540	560	542	411	68	185	598	73.5°	72.5°	583	386
590	560	575	556	412	68	200	608	73°	72.5°	598	391
610	580	585	565	414	68	215	612	72.5°	72.5°	612	392
630	600	595	575	414	68	230	617	72.5°	73°	628	397

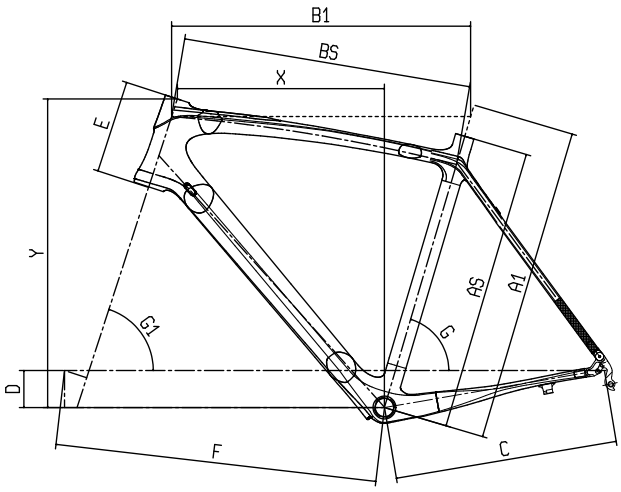

INTENSO DISC - FULL ULTEGRA 11V COMPACT

IMMAGINE A SCOPO INDICATIVO. Componenti e dettagli grafici potrebbero non corrispondre al modello reale.

CODICE	YOB6D
COLORE	KW - Nero/CK16 full opaco
TELAIO	Intenso Disc carbon, 1.1/8"- 1.5", movimento BSA, passaggio cavi interno, compatibile trasmissioni meccaniche e elettroniche Di2, asse passante 12x135mm, misure 44-47-50-53-55-57-59-61-63cm
COLLARINO REGGISELLA	X Carbon System diam. 35mm, c/logo Bianchi
SERIE STERZO	Fsa Orbit C-40-ACB ; NO.42/ACB, Cuscinetti ACB sigillati 1.1/8" sopra, 1.5" sotto (per tubo sterzo 46/56mm), c/cap in lega 15mm
FORCELLA	Bianchi Full Carbon c/Kevlar, Disc, testa 1.5", asse passante 12x100mm
COMANDI	Shimano Ultegra ST-R8020 2x11v freni a disco idraulici
CAMBIO	Shimano Ultegra RD-R8000 GS 11v, top normal shadow design, attacco diretto, minimo rapporto compatibile 28-34T
DERAGLIATORE	Shimano Ultegra FD-R8000, tiro basso, a fascetta (34.9mm), 61-66∞ per 46/53T cl: 43,5mm
GUARNITURA	Shimano Ultegra FC-R8000 50x34T, Hollowtech II, lungh pedivella: 170mm-47/53cm, 172.5mm-55/59cm, 175mm-61/63cm
MOVIMENTO CENTRALE	Shimano SM-BBR60
CATENA	Shimano Ultegra CN-HG701-11, 11v
PIGNONI	Shimano Ultegra CS-R8000, 11-12-13-14-15-17-19-21-24-27-30T
FRENI	Shimano BR-R8070 freni a disco idraulici, pinze flat mount
LEVE FRENO	incluse nei comandi
DISCHI	Shimano SM-RT800 Center Lock, diam. 160mm
CERCHI/RUOTE	Fulcrum Racing 618 disc brake, cerchi asimmetrici alluminio 622x17c, profilo 26mm, asse passante a:12x100mm, p: 12x135mm, center lock AFS
COPERTURE	Vittoria Zaffiro Pro Slick 700x25c, 60TPI, pieghevole, nero
ATTACCO MANUBRIO	Reparto Corse Alloy 6061, angolo +/-7∞, 1.1/8", lungh: 70mm-44cm, 90mm-47/50cm, 100mm-53cm, 110mm-55/57cm, 120mm-59cm, 130mm-61/63cm
MANUBRIO	Reparto Corse Compact, Flat Top, alloy 6061 diam. 31.8mm, reach 80mm, drop 130mm, largh: 400mm-44/53cm, 420mm-55/59cm, 440mm-61/63cm
MANOPOLE / NASTRO	La Spirale Ribbon cork c/tappi carbon look c/logo Bianchi
REGGISELLA	Reparto Corse cannotto Alloy 2014, testa in lega forgiata, arretramento 15mm, lungh: 300mm-44cm, 350mm-47/63cm
SELLA	Selle Royal SR Asphalt GF, forcherra filo, rivestimento soft performance, 280x149mm
PORTABORRACCIA	Elite Paron Race composit
BORRACCIA	Bianchi Loli 600ml

INTENSO DISC - FULL 105

CODICE	YOB7D
COLORE	KW - Nero/CK16 full opaco
TELAIO	Intenso Disc carbon, 1.1/8”- 1.5”, movimento BSA, passaggio cavi interno, compatibile trasmissioni meccaniche e elettroniche Di2, asse passante 12x135mm, misure 44-47-50-53-55-57-59-61-63cm
COLLARINO REGGISELLA	X Carbon System diam. 35mm, c/logo Bianchi
SERIE STERZO	Fsa Orbit C-40-ACB ; NO.42/ACB, Cuscinetti ACB sigillati 1.1/8” sopra, 1.5” sotto (per tubo sterzo 46/56mm), c/cap in lega 15mm
FORCELLA	Bianchi Full Carbon c/Kevlar, Disc, testa 1.5”, asse passante 12x100mm
COMANDI	Shimano 105 ST-R7020 2x11sp freni a disco idraulici
CAMBIO	Shimano 105 RD-R7000 GS 11v, top normal shadow design, attacco diretto, nero
DERAGLIATORE	Shimano 105 FD-R7000-L, tiro basso, a fascetta 34.9mm, 61-66∞, corona max: 46-53T, CL:43.5mm, nero
GUARNITURA	Shimano 105 FC-R7000 50x34T, Hollowtech II , lungh pedivella: 170mm-44/53cm, 172.5mm-55/59cm, 175mm-61/63cm
MOVIMENTO CENTRALE	Shimano BB-RS500
CATENA	Kmc X11-1 finutura EPT, 11v
PIGNONI	Shimano 105 CS-R7000, 11-12-13-14-16-18-20-22-25-28-32T
FRENI	Shimano BR-RS505, flat mount, freni a disco idraulici
LEVE FRENO	incluse nei comandi
DISCHI	Shimano SM-RT70, Center Lock, con Ice Technology, diam. 160mm

CERCHI/RUOTE	Fulcrum Racing 618 disc brake, cerchi asimmetrici alluminio 622x17c, profilo 26mm, asse passante A:12x100, P:12z135mm, center lock AFS
COPERTURE	Vittoria Zaffiro Pro Slick 700x25c, 60TPI, pieghevole, nero
ATTACCO MANUBRIO	Reparto Corse Alloy 6061, angolo +/-7∞, 1.1/8”, lungh: 70mm/44cm, 90mm-47/50cm, 100mm-53cm, 110mm-55/57cm, 120mm-59cm, 130mm-61/63cm
MANUBRIO	Reparto Corse Compact, Flat Top, alloy 6061 diam. 31,8mm, reach 80mm, drop 130mm, largh: 400mm-44/53cm, 420mm-55/59cm, 440mm-61/63cm
MANOPOLE / NASTRO	La Spirale Ribbon cork c/tappi carbon look c/logo Bianchi
REGGISELLA	Reparto Corse cannotto Alloy 2014, testa in lega forgiata, arretramento 15mm, lungh: 300mm-44cm, 350mm-47/63cm
SELLA	Selle Royal SR Asphalt GF, forchetta filo, rivestimento soft performance, 280x149mm
PORTABORRACCIA	Elite Paron Race composit
BORRACCIA	Bianchi Loli 600ml

intenso

POSIZIONAMENTO
Telaio endurance con lo stesso family feeling dell'Infinito CV. Include alcuni inserti in Kevlar nella forcelle e nel carro posteriore che servono per ridurre le vibrazioni così da migliorare confort e controllo

TERRENO D'USO
Strada, fondi stradali sconnessi

DESTINAZIONE D'USO
Ciclosportivi. Ideale per lunghe distanze e granfondo. Perfetta per un uso quotidiano

CARATTERISTICHE PRINCIPALI
- Inserti in Kevlar
- Tubo sterzo più alto e foderi bassi più lunghi
- Compatibile per gruppi elettronici – passaggio cavi interno
- Disponibile con freno a disco con sistema Thru axle
- Prodotto con un elevato rapporto qualità-prezzo

CARATTERISTICHE TECNICHE
- Telaio monoscocca in carbonio
- Tubo sterzo conico 1.1/8"-1,5"
- Compatibile per Di2
- Passaggio cavi interno
- Movimento centrale BSA
- Forcella Full Carbon con inserti in Kevlar
- Tecnologia BAT e K-VID con geometria Endurance
- 9 taglie: 44, 47,50,53,55,57,59,61,63cm
- Peso telaio in taglia 55cm: 1080gr (+/-5%)

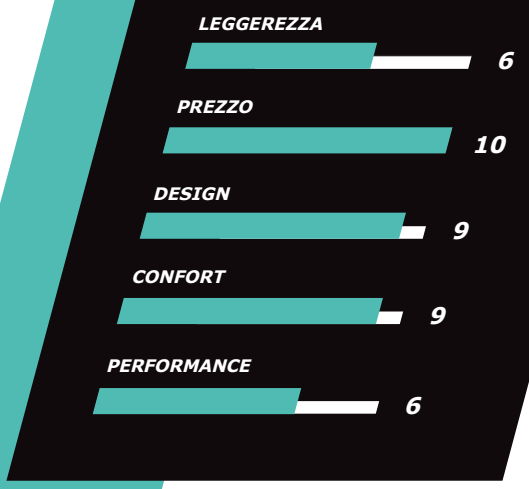

reparto corse

TECNOLOGIE

BAT
K-VID

GEOMETRIA – ENDURANCE

MIS-SLP

A1	AS	B1	BS	C	D	E	F	G	G1	Y	X
440	420	505	491	405	58	110	576	75°	70.5°	495	367
470	440	515	497	408	68	125	577	74.5°	70.5°	519	368
500	470	525	507	408	68	140	579	74.5°	71.5°	537	373
530	500	535	518	409	68	155	586	74°	71.5°	551	375
550	520	550	532	410	68	170	592	73.5°	72°	567	381
570	540	560	542	411	68	185	598	73.5°	72.5°	583	386
590	560	575	556	412	68	200	608	73°	72.5°	598	391
610	580	585	565	414	68	215	612	72.5°	72.5°	612	392
630	600	595	575	414	68	230	617	72.5°	73°	628	397

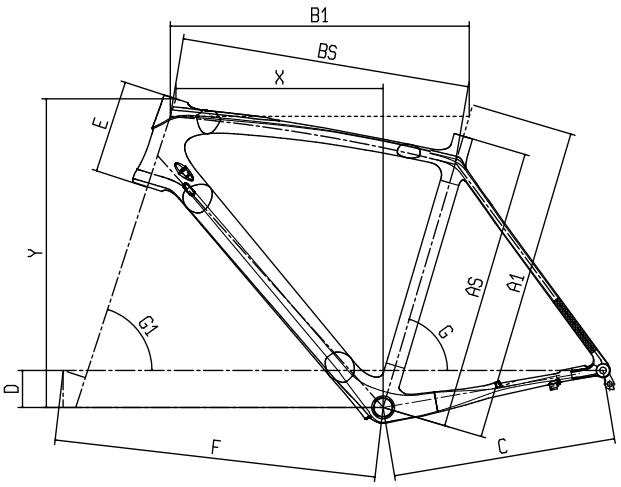

INTENSO - ULTEGRA

CODICE	YOB30
COLORE	2A- CK16/Nero full lucido (in foto) KW - Nero/CK16 full opaco
TELAIO	Intenso carbonio, 1.1/8”- 1.5”, movimento centrale BSA, passaggio cavi interno, compatibile trasmissioni meccaniche ed elettroniche Di2, misure 44-47-50-53-55-57-59-61-63cm
COLLARINO REGGISELLA	X Carbon System diam. 35mm, c/logo Bianchi
SERIE STERZO	Fsa Orbit C-40-ACB ; NO.42/ACB, Cuscinetti ACB sigillati 1.1/8” sopra, 1.5” sotto (per tubo sterzo 46/56mm), c/cap in lega 15mm
FORCELLA	Bianchi Full Carbon c/Kevlar, testa forcella 1.5”
COMANDI	Shimano Ultegra ST-R8000 2x11v
CAMBIO	Shimano Ultegra RD-R8000 GS 11v, top normal shadow design, attacco diretto, minimo rapporto compatibile 28-34T
DERAGLIATORE	Shimano Ultegra FD-R8000, tiro basso, a fascetta (34.9mm), 61-66∞ per 46/53T cl: 43,5mm
GUARNITURA	Shimano FC-RS510 50x34T, lungh. pedivella: 170mm-47/53cm, 172.5mm-55/59cm, 175mm-60/63cm
MOVIMENTO CENTRALE	Shimano BB-RS500
CATENA	Kmc X11-1 finutura EPT, 11v
PIGNONI	Shimano 105 CS-R7000, 11-12-13-14-16-18-20-22-25-28-32T
FRENI	Shimano Ultegra BR-R8000, c/pattini R55C4
LEVE FRENO	incluse nei comandi
CERCHI/RUOTE	Fulcrum Racing Sport nero copertoncino, cerhi alluminio 24,3mm, raggi 18-24
COPERTURE	Vittoria Zaffiro Pro Slick 700x25c, 60TPI, pieghevole, nero

ATTACCO MANUBRIO	Reparto Corse Alloy 6061, angolo +/-7∞, 1.1/8”, lungh: 70mm-44cm, 90mm-47/50cm, 100mm-53cm, 110mm-55/57cm, 120mm-59cm, 130mm-61/63cm
MANUBRIO	Reparto Corse Compact, Flat Top, alloy 6061 diam. 31,8mm, reach 80mm, drop 130mm, ext: 400mm-44/53cm, 420mm-55/59cm, 440mm-61/63cm
MANOPOLE / NASTRO	La Spirale Bike Ribbon Eolo soft c/tappi carbon look c/logo Bianchi
REGGISELLA	Reparto Corse cannotto Alloy 2014, testa in lega forgiata, arretramento 15mm, lungh: 300mm-44cm, 350mm-47/63cm
SELLA	Selle Royal Asphalt GF, forchetta filo, rivestimento soft performance, 280x149mm
PORTABORRACCIA	Elite Paron Race composit
BORRACCIA	Bianchi Loli 600ml

INTENSO - 105

CODICE	YOBV9
COLORE	2A- CK16/Nero lucido
TELAIO	Intenso carbonio, 1.1/8”- 1.5”, movimento centrale BSA, passaggio cavi interno, compatibile trasmissioni meccaniche ed elettroniche Di2, misure 44-47-50-53-55-57-59-61-63cm
COLLARINO REGGISELLA	X Carbon System diam. 35mm, c/logo Bianchi
SERIE STERZO	Fsa Orbit C-40-ACB ; NO.42/ACB, Cuscinetti ACB sigillati 1.1/8” sopra, 1.5” sotto (per tubo sterzo 46/56mm), c/cap in lega 15mm
FORCELLA	Bianchi Full Carbon c/Kevlar, testa forcella 1.5”
COMANDI	Shimano 105 ST-R7000 2x11v
CAMBIO	Shimano 105 RD-R7000 GS 11v, top normal shadow design, attacco diretto, nero
DERAGLIATORE	Shimano 105 FD-R7000-L, tiro basso, a fascetta 34.9mm, 61-66∞, corona max: 46-53T, CL:43.5mm, nero
GUARNITURA	Shimano FC-RS510 50x34T, lungh. pedivella: 170mm-44/54cm, 172.5mm-55/59cm, 175mm-60/63cm
MOVIMENTO CENTRALE	Shimano BB-RS500
CATENA	Kmc X11-1 finutura EPT, 11v
PIGNONI	Shimano 105 CS-R7000, 11-12-13-14-16-18-20-22-25-28-32T
FRENI	Shimano 105 BR-R7000, c/pattini R55C4, nero
LEVE FRENO	incluse nei comandi
CERCHI/RUOTE	Fulcrum Racing Sport nero copertoncino, cerhi alluminio 24,3mm, raggi 18-24
COPERTURE	Vittoria Zaffiro Pro Slick 700x25c, 60TPI, pieghevole, nero

ATTACCO MANUBRIO	Reparto Corse Alloy 6061, angolo +/-7∞, 1.1/8”, lungh: 70mm/44cm, 90mm-47/50cm, 100mm-53cm, 110mm-55/57cm, 120mm-59cm, 130mm-61cm
MANUBRIO	Reparto Corse Compact, Flat Top, alloy 6061 diam. 31,8mm, reach 80mm, drop 130mm, largh: 400mm-44/53cm, 420mm-55/59cm, 440mm-61/63cm
MANOPOLE / NASTRO	Cork w/Bianchi logo
REGGISELLA	Reparto Corse cannotto Alloy 2014, testa in lega forgiata, arretramento 15mm, lungh: 300mm-44cm, 350mm-47/63cm
SELLA	Selle Royal c/foro, forchetta acciaio, rivestimento PU soft touch, 280x145mm
PORTABORRACCIA	Elite Paron Race composit
BORRACCIA	Bianchi Loli 600ml

via nirone7

POSIZIONAMENTO
L'indirizzo del primo negozio di Edoardo Bianchi a Milano fu Via Nirone 7. Questo è un telaio reattivo in alluminio triple-butted con sezioni idroformate per assicurare i più alti standard di design e performance.

TERRENO D'USO
Strada, percorsi misti

DESTINAZIONE D'USO
Ideale per il primo approccio al ciclismo

CARATTERISTICHE PRINCIPALI
- Telaio idroformato a prezzi molto competitivi

CARATTERISTICHE DEL PRODOTTO
- Alluminio triplo spessore idroformato per aumentare il livello di rigidità
- Forcella Alu/Carbo con inserti in kevlar 1k
- Tecnologia BAT e K-VID

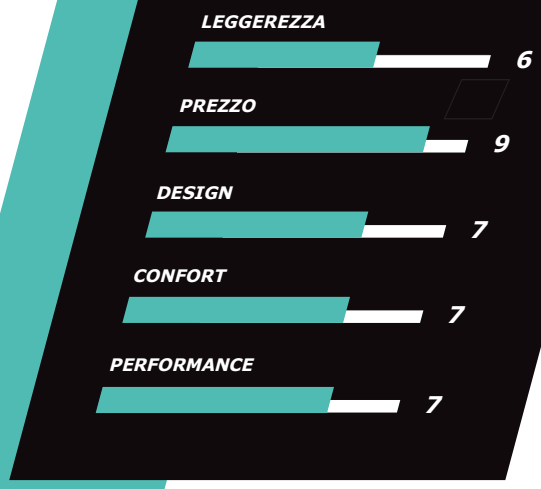

reparto corse

TECNOLOGIE

▲BAT▼

K-VID

GEOMETRIA – ENDURANCE

MIS-SLP

A1	AS	B1	BS	C	D	E	F	G	G1	Y	X
440	420	510	493	406	58	120	578	75°	70.5°	508	371
460	440	520	502	408	58	125	580	74.5°	71°	515	375
500	470	525	507	408	68	130	580	74.5°	71.5°	531	376
530	500	535	519	408	68	145	585	74°	71.5°	546	377
550	520	550	534	410	68	155	592	73.5°	72°	557	384
570	540	560	544	410	68	175	602	73.5°	72°	576	388
590	560	575	559	410	68	185	607	73°	72.5°	587	395
610	580	585	568	412	68	210	612	72.5°	72.5°	611	392
630	600	595	578	412	68	220	617	72.5°	73°	622	399

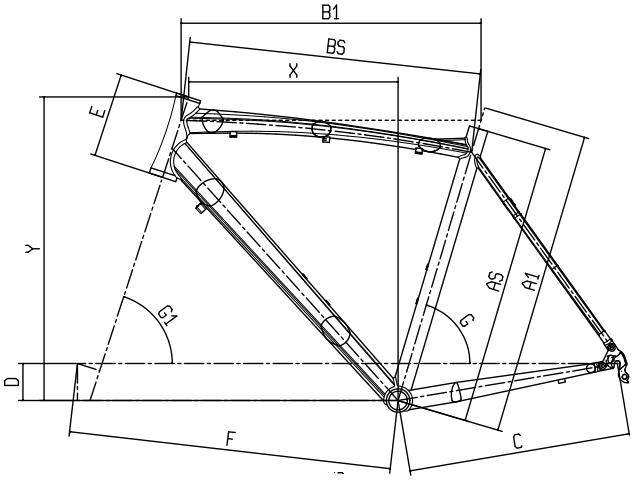

VIA NIRONE 7 - 105

CODICE	YOBW7
COLORE	1D - CK16/Nero lucido 5C- Nero/Rosso-Grafite lucido (in foto)
TELAIO	Via Nirone 7 alluminio, tubi hydroforming, diam reggisella 31.6mm, misure 44-46-50-53-55-57-59-61-63cm
COLLARINO REGGISELLA	MX-112C collarino in lega, diam. 35mm
SERIE STERZO	Fsa NO.8B/ZS4D 1.1/8" calotta inferiore semi-integrata + calotta superiore integrata, c/cap 15mm per tubo sterzo 46mm/50 OD
FORCELLA	Bianchi Alu/Carbonio c/Kevlar, 1.1/8"
COMANDI	Shimano 105 ST-R7000 2x11v
CAMBIO	Shimano 105 RD-R7000 GS 11v, top normal shadow design, attacco diretto, nero
DERAGLIATORE	Shimano 105 FD-R7000-L, tiro basso, a fascetta 34.9mm, 61-66∞, corona max: 46-53T, CL:43.5mm, nero
GUARNITURA	Shimano FC-RS510 50x34T, lungh. pedivella: 170mm-44/54cm, 172.5mm-55/59cm, 175mm-60/63cm
MOVIMENTO CENTRALE	Shimano SM-BBR60
CATENA	Kmc X11-1 finutura EPT, 11v
PIGNONI	Shimano 105 CS-R7000, 11-12-13-14-16-18-20-22-25-28-32T
FRENI	Shimano BR-R561-L, pattini R55CT4, nero
LEVE FRENO	incluse nei comandi
CERCHI/RUOTE	Shimano WH-RS100
COPERTURE	Vittoria Zaffiro 25-622, 700x25, 26TPI, rigido, nero
ATTACCO MANUBRIO	Reparto Corse Alloy 6061, angolo +/-7∞, 1.1/8", lungh: 70mm-44/46cm, 90mm-50/53cm, 100mm-55cm, 110mm-57/59cm, 120mm-61cm, 130mm-63cm
MANUBRIO	Reparto Corse Compact, Flat Top, alloy 6061 diam. 31,8mm, reach 80mm, drop 130mm, largh: 400mm-44/53cm, 420mm-55/59cm, 440mm-61/63cm
MANOPOLE / NASTRO	Cork c/logo Bianchi
REGGISELLA	Reparto Corse cannotto AL6061, testa in lega, arretramento 15mm, diam. 31.6mm, lungh: 300mm-44/46cm, 350mm-50/63cm
SELLA	Selle Royal, forchetta acciaio, rivestimento PVC, 280x145mm
PORTABORRACCIA	Alluminio, colore nero
BORRACCIA	Celeste c/logo Bianchi

1D - CK16/Nero lucido

VIA NIRONE 7 - TIAGRA

CODICE	YOBG8
COLORE	1D - CK16/Nero lucido
TELAIO	Via Nirone 7 alluminio, tubi hydroforming, diam reggisella 31.6mm, misure 44-46-50-53-55-57-59-61-63cm
COLLARINO REGGISELLA	MX-112C collarino in lega, diam. 35mm
SERIE STERZO	Fsa NO.8B/ZS4D 1.1/8" calotta inferiore semi-integrata + calotta superiore integrata, c/cap 15mm per tubo sterzo 46mm/50 OD
FORCELLA	Bianchi Alu/Carbon c/Kevlar, testa 1.1/8"
COMANDI	Shimano Tiagra ST-4700 2x10v
CAMBIO	Shimano Tiagra RD-4700 GS direct attachment, minimo rapporto compatibile 28-34T per doppia, 25-32T per tripla
DERAGLIATORE	Shimano Tiagra FD-4700, a fascetta (34.9mm)
GUARNITURA	Shimano Tiagra FC-4700 50/34T, c/BB (BSA), lunghezza pedivelle: 170mm-44/54cm, 172.5mm-55/59cm, 175mm-60/63cm
MOVIMENTO CENTRALE	Fsa BB7420ST, 113MM
CATENA	Shimano CN-HG54 super narrow HG 10v
PIGNONI	Shimano Tiagra CS-HG500-10, 11-12-14-16-18-20-22-25-28-32T
FRENI	Reparto Corse RC-476, freni dual pivot in lega forgiata c/pattini a cartuccia
LEVE FRENO	incluse nei comandi
CERCHI/RUOTE	Reparto Corse AT470 lega doppia camera, 700c 622x17c, 2-14fori F/V
COPERTURE	Vittoria Zaffiro 25-622, 700x25, 26TPI, rigido, nero
ATTACCO MANUBRIO	Reparto Corse Alloy 6061, angolo +/-7∞, 1.1/8", lungh: 70mm-44/46cm, 90mm-50/53cm, 100mm-55cm, 110mm-57/59cm, 120mm-61cm, 130mm-63cm
MANOPOLE / NASTRO	Cork c/logo Bianchi
PORTABORRACCIA	Alluminio nero
BORRACCIA	Bianchi Loli 600ml

MODELLI IN QUESTA CATEGORIA

INFINITO CV

INTENSO

VIA NIRONE 7

DAMA BIANCA

FILOSOFIA PROGETTUALE

- Gamma ampia di bici per soddisfare i vari livelli di performance e prezzo richiesti dal pubblico femminile.
- Taglie e componenti dedicati per adattarsi alla morfologia del corpo femminile nel rispetto della filosofia progettuale della famiglia Endurance.
- Nuovi colori e nuove combnazioni grafiche.

DESTINAZIONE DI UTILIZZO

- Cicliste alla ricerca di un prodotto dedicato per la migliore prestazione

GEOMETRIE

GEOMETRIA – INFINITO CV DAMA BIANCA

MIS-SLP

A1	AS	B1	BS	C	D	E	F	G	G1	Y	X
470	440	515	497	408	68	125	577	74.5°	70.5°	519	368
500	470	525	507	408	68	140	579	74.5°	71.5°	537	373
530	500	535	518	409	68	155	586	74°	71.5°	551	375
550	520	550	532	410	68	170	592	73.5°	72°	567	381
550	520	550	536	415	68	155	592	73.5°	72°	557	384

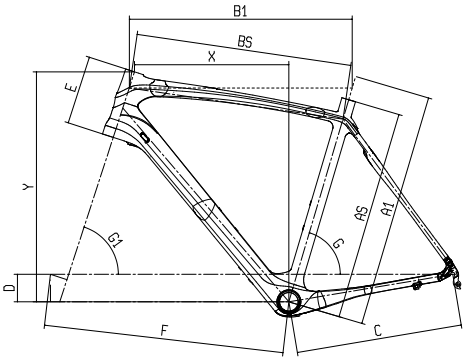

GEOMETRIA – INTENSO DAMA BIANCA

MIS-SLP

A1	AS	B1	BS	C	D	E	F	G	G1	Y	X
440	420	505	491	405	58	110	576	75°	70.5°	495	367
470	440	515	497	408	68	125	577	74.5°	70.5°	519	368
500	470	525	507	408	68	140	579	74.5°	71.5°	537	373
530	500	535	518	409	68	155	586	74°	71.5°	551	375
550	520	550	532	410	68	170	592	73.5°	72°	567	381

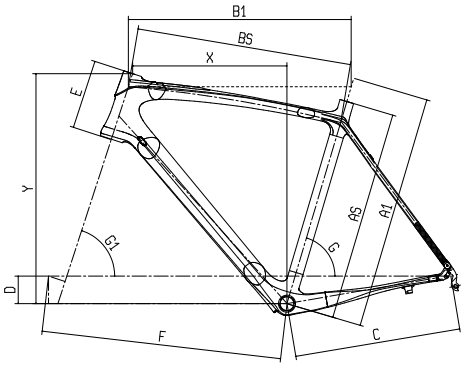

GEOMETRIA – VIA NIRONE 7 DAMA BIANCA

MIS-SLP

A1	AS	B1	BS	C	D	E	F	G	G1	Y	X
440	420	510	493	406	58	120	578	75°	70.5°	508	371
460	440	520	502	408	58	125	580	74.5°	71°	515	375
500	470	525	507	408	68	130	580	74.5°	71.5°	531	376
530	500	535	519	408	68	145	585	74°	71.5°	546	377
550	520	550	534	410	68	155	592	73.5°	72°	557	384

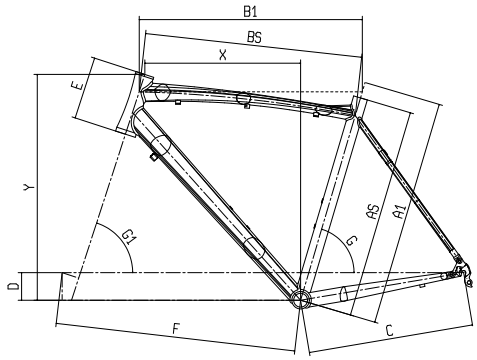

INFINITO CV DAMA BIANCA - ULTEGRA

CODICE	YOBX3
COLORE	7K - CK16/Nero Bianco full lucido
TELAIO	Infinito CV Dama Bianca Carbonio c/Countervail, compatibile trasmissioni meccaniche/elettroniche Di2/EPS, compatibile con pneumatici 28", movimento centrale PF30, misure 47-50-53-55cm
VITI	viti a testa larga AL7075-T6, Torx M5*14mm x 4pz, celeste bianchi c/logo Bianchi
COLLARINO REGGISELLA	X Carbon System diam. 35mm, c/logo Bianchi
SERIE STERZO	Fsa Orbit C-40-ACB ; NO.42/ACB, Cuscinetti ACB sigillati 1.1/8" sopra, 1.5" sotto (per tubo sterzo 46/56mm), c/cap in lega 15mm
FORCELLA	Bianchi Full Carbon w/Countervail, testa forcella 1,5"
COMANDI	Shimano Ultegra ST-R8000 2x11v
CAMBIO	Shimano Ultegra RD-R8000 SS 11v, top normal shadow design, attacco diretto, Max 30T
DERAGLIATORE	Shimano Ultegra FD-R8000, tiro basso, a fascetta (34.9mm), 61-66∞ per 46/53T cl: 43,5mm
GUARNITURA	Shimano Ultegra FC-R8000 50x34T, Hollowtech II, lungh. pedivella: 165mm-47cm, 170mm-50/55cm
MOVIMENTO CENTRALE	Shimano SM-BBR60
CATENA	Shimano Ultegra CN-HG701-11, 11v
PIGNONI	Shimano Ultegra CS-R8000, 11-12-13-14-15-17-19-21-24-27-30T
FRENI	Shimano Ultegra BR-R8000, c/pattini R55C4
LEVE FRENO	incluse nei comandi
CERCHI/RUOTE	Fulcrum Racing 518 copertoncino C17
COPERTURE	Vittoria Rubino Pro G+ Isotech graphene, 700x25, 150TPI, pieghevole, nero
ATTACCO MANUBRIO	Reparto Corse Alloy 7050 forgiato 3D, angolo +/-7∞, 1.1/8", lungh:70mm-47cm, 90mm-50/53cm, 100mm-55cm
MANUBRIO	Reparto Corse Compact Flat Top, alloy 6061, diam. 31.8mm, reach 70mm, drop 120mm, largh: 380mm 44/47cm, 400mm 50/55cm
MANOPOLE / NASTRO	Cork c/logo Bianchi; c/tappi
REGGISELLA	Reparto Corse full carbon UD c/morsetto in lega, due viti inox, arretramento 15mm, diam. 31.6mm, lungh 350mm
SELLA	Fi'zi:k Vesta mg; c/WingFlex, forchetta Manganese, ICS system
PORTABORRACCIA	Alluminio nero
BORRACCIA	Celeste c/logo Bianchi

INTENSO DAMA BIANCA - 105

CODICE	YOBF1
COLORE	7F - CK16/Nero-Bianco lucido (in foto) 9L - Nero/CK16 Bianco lucido
TELAIO	Intenso Dama Bianca carbonio, sterzo 1.1/8">1.5", movimento BSA, passaggio cavi interno, compatibile trasmissioni meccaniche e elettroniche Di2, misure 44-47-50-53-55cm
COLLARINO REGGISELLA	X Carbon System diam. 35mm, c/logo Bianchi
SERIE STERZO	Fsa Orbit C-40-ACB ; NO.42/ACB, Cuscinetti ACB sigillati 1.1/8" sopra, 1.5" sotto (per tubo sterzo 46/56mm), c/cap in lega 15mm
FORCELLA	Bianchi Full Carbon c/Kevlar, testa forcella 1.5"
COMANDI	Shimano 105 ST-R7000 2x11v
CAMBIO	Shimano 105 RD-R7000 GS 11v, top normal shadow design, attacco diretto, nero
DERAGLIATORE	Shimano 105 FD-R7000-L, tiro basso, a fascetta 34.9mm, 61-66∞, corona max: 46-53T, CL:43.5mm, nero
GUARNITURA	Shimano FC-RS510 50x34T, lungh pedivella: 165cm-44/47cm, 170cm-50/55cm
MOVIMENTO CENTRALE	Fsa BB7420ST, 113MM
CATENA	Kmc X11-1 finutura EPT, 11v
FRENI	Shimano 105 BR-R7000, c/pattini R55C4, nero
LEVE FRENO	incluse nei comandi
CERCHI/RUOTE	Fulcrum Racing Sport nero copertoncino, cerhi alluminio 24,3mm, raggi 18-24
COPERTURE	Vittoria Zaffiro Pro Slick 700x25c, 60TPI, pieghevole, nero
ATTACCO MANUBRIO	Reparto Corse Alloy 6061, angolo +/-7∞, 1.1/8", lungh:70mm-44/47cm, 90mm-50/55cm
MANUBRIO	Reparto Corse Compact Flat Top, alloy 6061, diam. 31.8mm, reach 70mm, drop 120mm, largh: 380mm 44/47cm, 400mm 50/55cm
MANOPOLE / NASTRO	La Spirale Ribbon cork c/tappi carbon c/logo Bianchi
REGGISELLA	Reparto Corse cannotto Alloy 2014, testa in lega forgiata, arretramento 15mm, lungh: 300mm-44/47cm, 350mm-50/55cm
SELLA	Selle Royal c/foro, forchetta acciaio, rivestimento PU soft touch, 275x154mm
PORTABORRACCIA	Elite Paron Race composit
BORRACCIA	Bianchi Loli 600ml

9L - Nero/CK16 Bianco lucido

VIA NIRONE 7 DAMA BIANCA - 105

CODICE	YOBY3
COLORE	7K - CK16/Nero Bianco full lucido 9L - Nero/CK16 Bianco lucido
TELAIO	Via Nirone 7 Dama Bianca alu, tubazioni hydroforming, passaggio cavi interno, diam. reggisella 31.6mm, misure 44-46-50-53-55cm
COLLARINO REGGISELLA	MX-112C collarino in lega, diam. 35mm
SERIE STERZO	Fsa NO.8B/ZS4D 1.1/8" calotta inferiore semi-integrata + calotta superiore integrata, c/cap 15mm per tubo sterzo 46mm/50 OD
FORCELLA	Bianchi Alu/Carbon c/Kevlar, testa 1.1/8"
COMANDI	Shimano 105 ST-R7000 2x11v
CAMBIO	Shimano 105 RD-R7000 GS 11v, top normal shadow design, attacco diretto
DERAGLIATORE	Shimano 105 FD-R7000-L, tiro basso, a fascetta 34.9mm, 61-66∞, corona max: 46-53T, CL:43.5mm, nero
GUARNITURA	Shimano FC-RS510 50x34T, lungh pedivella: 165-44/46cm, 170-50/55cm
MOVIMENTO CENTRALE	Fsa BB7420ST, 113MM
CATENA	Kmc X11-1 finutura EPT, 11v
PIGNONI	Shimano 105 CS-HG70011, 11-13-15-17-19-21-23-25-27-30-34T
FRENI	Shimano BR-R561-L, pattini R55CT4, nero
LEVE FRENO	incluse nei comandi
CERCHI/RUOTE	Shimano WH-RS100
COPERTURE	Vittoria Zaffiro 25-622, 700x25, 26TPI, rigido, nero
ATTACCO MANUBRIO	Reparto Corse Alloy 6061, angolo +/-7∞, 1.1/8", lungh:70mm-44/47cm, 90mm-50/55cm
MANUBRIO	Reparto Corse Compact Flat Top, alloy 6061, diam. 31.8mm, reach 70mm, drop 120mm, largh: 380mm 44/47cm,400mm 50/55cm
MANOPOLE / NASTRO	Cork c/logo Bianchi
REGGISELLA	Reparto Corse cannotto AL6061, testa in lega, arretramento 15mm, diam. 31,6mm, lungh: 300mm-44/46, 350mm-50/55cm
SELLA	Selle Royal, forchetta acciaio, rivestimento PVC, 275x155mm
PORTABORRACCIA	Alluminio nero
BORRACCIA	Bianchi Loli 600ml

9L - Nero/CK16 Bianco lucido

VIA NIRONE 7 DAMA BIANCA - SORA

IMMAGINE A SCOPO INDICATIVO. Componenti e dettagli grafici potrebbero non corrispondre al modello reale.

CODICE	YOBF3
COLORE	7K - CK16/Nero-Bianco lucido 9L - Nero/CK16 Bianco lucido
TELAIO	Via Nirone 7 Dama Bianca alu, tubazioni hydroforming, passaggio cavi interno, diam. reggisella 31.6mm, misure 44-46-50-53-55cm
COLLARINO REGGISELLA	MX-112C collarino in lega, diam. 35mm
SERIE STERZO	Fsa NO.8B/ZS4D 1.1/8" calotta inferiore semi-integrata + calotta superiore integrata, c/cap 15mm per tubo sterzo 46mm/50 OD
FORCELLA	Bianchi Alu/Carbonio c/Kevlar, 1.1/8"
COMANDI	Shimano Sora ST-R3000 2x9v
CAMBIO	Shimano Sora RD-R3000 GS 9v, Max 34T
DERAGLIATORE	Shimano Sora FD-R3000 9v, a fascetta 34.9mm
GUARNITURA	Shimano FC-R345-L 50x34T Octalink, lungh pedivella: 170-44/55cm
MOVIMENTO CENTRALE	Shimano BB-ES300
CATENA	Shimano CN-HG53, 9v
PIGNONI	Shimano CS-HG400-9, 11-13-15-17-20-23-26-30-34T
FRENI	Reparto Corse RC-476, freni dual pivot in lega forgiata c/pattini a cartuccia
LEVE FRENO	incluse nei comandi
MOZZO ANT	Formula RB-72 alloy, 2 cuscinetti sigillati, 14G*100*108mm, 28f, c/qr
MOZZO POST	Formula RB-55 alloy, 2 cuscinetti sigillati, 14G*130*140mm, 28f, c/qr
CERCHI/RUOTE	Reparto Corse AT470 lega doppia camera, 700c 622x17c, 2-14fori F/V
COPERTURE	Vittoria Zaffiro 25-622, 700x25, 26TPI, rigido, nero
ATTACCO MANUBRIO	Reparto Corse, Alloy 6061, angolo +/-7∞, 1.1/8", lungh: 70mm-44/46cm, 90mm-50/55cm
MANUBRIO	Reparto Corse Compact Flat Top, alloy 6061, diam. 31.8mm, reach 70mm, drop 120mm, largh: 380mm 44/47cm, 400mm-50/55cm
MANOPOLE / NASTRO	Cork c/logo Bianchi
REGGISELLA	Reparto Corse cannotto AL6061, testa in lega, arretramento 15mm, 31.6mm, lungh: 300mm-44/46cm, 350mm-50/55cm
SELLA	Selle Royal, forchetta acciaio, rivestimento PVC, 275x155mm
PORTABORRACCIA	Alluminio nero
BORRACCIA	Bianchi Loli 600ml

MODELLI IN QUESTA CATEGORIA

AQUILA CV

OLTRE XR4 TRIATHLON

ARIA TRIATHLON

TIME TRIAL / TRIATHLON

FILOSOFIA PROGETTUALE

- I modelli Bianchi da cronometro e da triathlon sono sviluppati per ottenere il massimo delle prestazioni da parte degli atleti professionisti nelle prove contro il tempo.
- La forma super areodinamica, la leggerezza e la rigidità dei telai sono aspetti estremamente curati per ottenere un risultato altamente performante.

DESTINAZIONE DI UTILIZZO

- Per chi ricerca la massima velocità senza compromessi
- Ciclisti con mentalità racing e spirito competitivo
- Triathleti

AQUILA CV

CARATTERISTICHE TECNICHE

- Telaio monoscocca con fibre di carbonio ad alto modulo con l'innovativo materiale tecnologico Countervail® che cancella le vibrazioni
- Geometrie dedicate: angolo tubo reggisella 76.5°, angolo tubo sterzo 72°
- Il forcellino regolabile posteriore è stato creato per minimizzare le distanze tra la ruota posteriore e il tubo reggisella, riducendo il passaggio dell'aria tra le due componenti.
- Compatibile con gruppo meccanico ed elettronico grazie al passaggio cavi interno
- Telaio rigido e con un peso leggero: 1450gr
- 4 Taglie: XS – S – M - L
- Forcella dritta full carbon, con freni integrati coperti

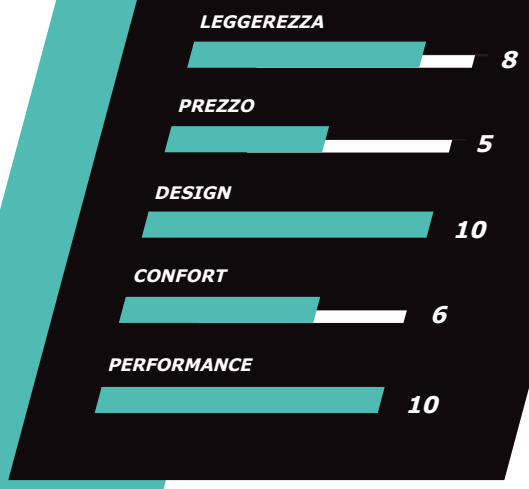

reparto corse

**PIÙ ENERGIA,
PIÙ CONTROLLO**

TECNOLOGIA

COUNTERVAIL®

GEOMETRIA – TIME TRIAL & TRIATHLON

MIS

	A	B	C	D	E	F	G	G1	Y	X
XS	460	500	398	75	80	563	76.5°	72°	483	378
S	550	530	398	75	90	590	76.5°	72°	492	403
M	580	555	398	75	120	618	76.5°	72°	521	422
L	610	580	398	75	150	645	76.5°	72°	550	440

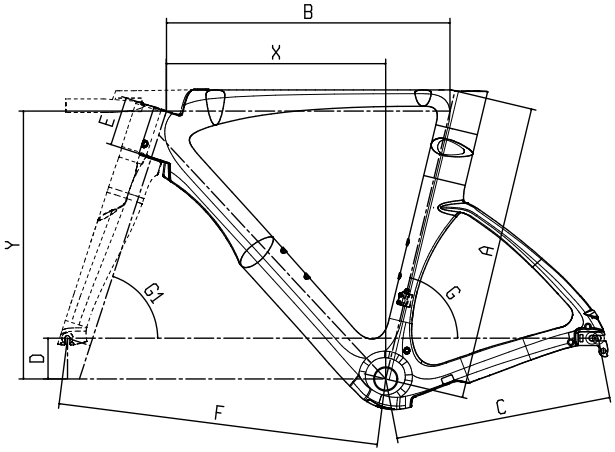

MANUBRIO SUPER AERODINAMICO

L'Aquila CV è caratterizzata dalla forma aerodinamica del manubrio, disegnato da Bianchi con profili NACA (National Advisory Committee for Aeronautics), ed integrato nella parte frontale del telaio. Tutti i cavi scorrono internamente, dal telaio fino al manubrio in modo che non siano esposti al flusso dell'aria.
Tre differenti misure dell'attacco manubrio:

1. 90mm
2. 115mm
3. 140mm

FRENI COPERTI

L'esperienza di Bianchi nella galleria del vento, combinata alla simulazione CFD, conferma che la parte anteriore della bicicletta è la più importante quando si considera la resistenza aereodinamica. E' su questi presupposti che Bianchi ha creato una copertura della parte anteriore, in carbonio, per nascondere uniformemente il sistema frenante V-brake. Il freno V-brake posteriore è posizionato nell'area del movimento centrale, anche in questo caso per minimizzare l'impatto aereodinamica.

DOPPIO POSIZIONAMENTO SELLA

Il morsetto in alluminio del reggisella dell'Aquila CV è caratterizzato da 2 differenti posizionamenti per l'utilizzo nelle gare a cronometro e nel triathlon con un arretramento di +/- 18mm.

AQUILA CV - ULTEGRA 11V 52/36

CODICE	YOBF4
COLORE	1D - CK16/Nero lucido Tavolozza
TELAIO	Aquila CV carbonio c/Countervail, compatibile trasmissioni meccaniche/elettroniche, PressFit 86,5x41mm, c/carbon cover, misure XS-SM-MD-LG
VITI	Torx M5*14mm x 2pezzi, AL7075-T6 a testa larga, celeste c/logo Bianchi
SERIE STERZO	Fsa No.8-R, 1.1/8" 45/45 SL in lega, cuscinetti ACB in lega
FORCELLA	Bianchi Full Carbon c/Countervail, 1.1/8", c/pivot V-brake, steli dritti e freno corperto
COMANDI	Shimano Dura Ace SL-BSR1 2x11v, Bar end type
CAMBIO	Shimano Ultegra RD-R8000 SS 11v, top normal shadow design, attacco diretto, Max 25-30T per doppia
DERAGLIATORE	Shimano Ultegra FD-R8000, tiro basso, a saldare, 61-66∞, corona max 46/53T, CL: 43,5mm
GUARNITURA	Shimano Ultegra FC-R8000 52x36T, Hollowtech II, lungh pedivella: 165mm-XS, 170mm-SM, 172.5mm-MD, 175mm-LG
MOVIMENTO CENTRALE	Shimano SM-BB72-41B, PressFit, c/adattatori sinistra/destra
CATENA	Shimano Ultegra CN-HG701-11, 11v
PIGNONI	Shimano Ultegra CS-R8000, 11-12-13-14-15-17-19-21-23-25-28T
FRENI	Bianchi Aero-860-BI, corpo in lega forgiata e lavorata CNC, regolazione individuale tensione molle, pattina a cartuccia (2pezzi), pattini per cerchi alluminio
LEVE FRENO	Shimano Dura Ace BL-TT79 per Crono/Triathlon
CERCHI/RUOTE	Fulcrum Racing 418, cerchi C17
COPERTURE	Vittoria Rubino Pro G+ Isotech graphene, 700x25, 150TPI, pieghevole, nero

ATTACCO MANUBRIO	incluso nel manubrio
MANUBRIO	Bianchi Aero Carbon manubrio/attacco integrato, larghezza 41mm, lungh. attacco 90mm-XS/SM, 110mm-MD, 130mm-LG, top cap incluso, compatibile Di2/EPS, c/prolunghe FSA da 260mm
MANOPOLE / NASTRO	Nastro microfibra soft nero c/Eva-139 antishock, misura: 200*3cm c/4 linee forate e tappi
REGGISELLA	Bianchi Aero Carbon custom c/testa in lega regolabile e reversibile +/- 18mm, Lungh: 300mm-XS/SM, 350mm-MD/LG
SELLA	Fi'zi:k Mistica MG, scafo nylon rinforzato carbonio, kit borracce, rivestimento extra grip, forchetta S alloy

AQUILA CV - KIT TELAIO

CODICE	XOB28
COLORE	1D - CK16/Nero lucido Tavolozza
TELAIO	Aquila CV carbonio c/Countervail, compatibile trasmissioni meccaniche/elettroniche, PressFit 86,5x41mm, c/carbon cover, misure XS-SM-MD-LG
VITI	Torx M5*14mm x 2pezzi, AL7075-T6 a testa larga, celeste c/logo Bianchi
COLLARINO REGGISELLA	incluso nel telaio
SERIE STERZO	Fsa No.8-R, 1.1/8" 45/45 SL in lega, cuscinetti ACB in lega
FORCELLA	Bianchi Full Carbon c/Countervail, 1.1/8", c/pivot V-brake, steli dritti e freno corperto
FRENI	Bianchi Aero-860-BI, corpo in lega forgiata e lavorata CNC, regolazione individuale tensione molle, pattina a cartuccia (2pezzi), pattini per cerchi alluminio
ATTACCO MANUBRIO	incluso nel manubrio
MANUBRIO	Bianchi Aero Carbon manubrio/attacco integrato, larghezza 41mm, lungh. attacco 90mm-XS/SM, 110mm-MD, 130mm-LG, top cap incluso, compatibile Di2/EPS, c/prolunghe FSA da 260mm
REGGISELLA	Bianchi Aero Carbon c/testa in lega regolabile e reversibile +/- 18mm, lungh. 300mm per XS-SM; 350mm per MD-LG

brandloyalty
LAZER
Lotto.
JUMBO
Vifit
Bianchi
SHIMANO

OLTRE XR4 TRIATHLON - DURA ACE

IMMAGINE A SCOPO INDICATIVO. Componenti e dettagli grafici potrebbero non corrispondre al modello reale.

CODICE	YOB05
COLORE	BZ-Black matt/CK16 graph glossy, 1D- CK16 Glossy /Black Glossy, (in foto) Tavolozza
TELAIO	Oltre XR4 carbonio c/Countervail, compatibile trasmissioni meccaniche/elettroniche, tubo sterzo 1.4" - 1.1/8", freni direct mount, movimento centrale PressFit 86,5x41mm, sizes 44-47-50-53-55-57-59-61cm
VITI	viti AL7075-T6 a testa larga, Torx M5*14mm x 4pcs, color celeste con logo Bianchi
COLLARINO REGGISELLA	incluso nel telaio
SERIE STERZO	Fsa Orbit C-33, 1.1/8"-1.4", cuscinetti ACB 45∞- 45∞, c/cap custono in carbonio per attacco manubrio standard, pre tubo sterzo 47mm/52mm OD
FORCELLA	Bianchi Full Carbon Aero c/Countervail, 1.1/8>1.4" disegno integrato
COMANDI	Shimano Dura Ace ST-R9100 2x11v
CAMBIO	Shimano Dura Ace RD-R9100 SS 11v, shadow design, attacco diretto
DERAGLIATORE	Shimano Dura Ace FD-R9100 11v, a saldare
GUARNITURA	Shimano Dura Ace FC-R9100, Hollowtech II, 52x36T, lungh pedivella: 165mm-44cm, 170mm-47/53cm, 172.5mm-55/59cm, 175mm-61cm
MOVIMENTO CENTRALE	Shimano SM-BB92-41B, PressFit Road
CATENA	Shimano Dura Ace CN-HG901-11
PIGNONI	Shimano Dura Ace CS-R9100 11v, 11-12-13-14-15-17-19-21-23-25-28T
FRENI	Shimano Dura Ace BR-R9110 direct mount, pattini R55C4
LEVE FRENO	incluse nei comandi

CERCHI/RUOTE	Zipp 404/808 Firecrest, cerchio carbonio per copertoncino 700c, Profilo A: 58mm P:82mm
COPERTURE	Vittoria Corsa G+ Isotech Graphene 700x25, 320TPI, pieghevole, antracite/nero
ATTACCO MANUBRIO	Vision TriMax Carbon OS stem, 31.8mm, +/-6∞, lungh: 80mm-47cm, 90mm-50cm, 100mm-53cm, 110mm-55cm, 120mm-57/59cm, 130mm-61cm
MANUBRIO	Vision Metron 4D Flat M.A.S c/appendici carbonio UD lungh: 230-290mm
MANOPOLE / NASTRO	Nastro microfibra soft nero c/Eva-139 antishock, misura: 200*3cm c/4 linee forate e tappi
REGGISELLA	Oltre Full Carbon Aero; morsetto con testa in lega regolabile e reversibile +/- 35mm, lungh: 250mm-44/47cm, 300mm-50/53cm, 350mm-55/59cm, 380mm-61cm, arretramento: 25mm/-10mm
SELLA	Fi'zi:k Arione TRI2 mg, scafo nylon rinforzato carbonio, forchetta S alloy, Integrated Clip System
PORTABORRACCIA	Reparto Corse Carbonio, finitura UD opaca
BORRACCIA	Bianchi Loli 600ml

ARIA TRIATHLON - ULTEGRA

CODICE	YOB50
COLORE	A1 - Nero/Argento-Cromo full lucido
TELAIO	Aria carbon, compatibile trasmissioni meccaniche/elettroniche, movimento PressFit 86,5x41mm, tubo sterzo conico 1.4"-1.1/8", collarino reggisella integrato, forcellini full carbon, misure 44-47-50-53-55-57-59-61cm
COLLARINO REGGISELLA	incluso nel telaio
SERIE STERZO	Fsa Orbit C-33, NO.44E, 1.1/8">1.1/4", cuscinetti ACB in acciaio 45∞/45∞, c/cap 15mm per tubo sterzo 47mm/52mm OD
FORCELLA	Bianchi Full Carbon Aero 1.4">1.1/8", testa con disegno integrato
COMANDI	Shimano Ultegra ST-R8000 2x11v
CAMBIO	Shimano Ultegra 11 RD-R8000 SS 11v, top normal shadow design, attacco diretto, max 25-30T per doppia
DERAGLIATORE	Shimano Ultegra FD-R8000, tiro basso, a saldare, 61-66∞, corona max 46/53T, CL: 43,5mm
GUARNITURA	Shimano Ultegra FC-R8000 52x36T, Hollowtech II, lungh pedivella: 165mm-44cm, 170mm-47/53cm, 172.5mm-55/59cm, 175mm-61cm
MOVIMENTO CENTRALE	Shimano SM-BB72-41B, PressFit, c/adattatori sinistra/destra
CATENA	Kmc X11-1 finutura EPT, 11v
PIGNONI	Shimano 105 CS-R7000, 11-12-13-14-15-17-19-21-23-25-28T
FRENI	Shimano Ultegra BR-R8000, c/pattini R55C4
LEVE FRENO	incluse nei comandi
CERCHI/RUOTE	Vision Team 35 Comp, cerchi in lega con profilo 35mm
COPERTURE	Vittoria Zaffiro Pro Slick 700x25c, 60TPI, pieghevole, nero

ATTACCO MANUBRIO	Reparto Corse alloy 6061 forgiato 3D, angolo -8∞, 1.1/8", lungh: 70mm-44, 90mm-47/50cm, 100mm-53cm, 110mm-55/57cm, 120mm-59cm, 130mm-61cm
MANUBRIO	Reparto Corse Aero Compact, alloy 6061 diam. 31,8mm, reach 74mm, drop 116mm, largh: 400mm-44/53cm, 420mm-55/59cm, 440mm-61cm c/prolunghe Controltech TTH-13
MANOPOLE / NASTRO	La Spirale Ribbon cork c/tappi carbon look c/logo Bianchi
REGGISELLA	Aria Full Carbon Aero, testa con testa regolabile e reversibile +/- 35mm; lungh: 250mm-44cm, 300mm-47/50cm, 350mm-53/61cm
SELLA	Selle Royal Seta S1, forchetta acciaio, 278x144mm
PORTABORRACCIA	Elite Paron Race composit
BORRACCIA	Bianchi Loli 600ml

MODELLI IN QUESTA CATEGORIA

ZOLDER PRO

CICLOCROSS

FILOSOFIA PROGETTUALE

Telai sviluppati per ottenere la miglior prestazione nel ciclocross, abbinando leggerezza e resistenza. Questi telai in carbonio e alluminio soddisfano tutti i bisogni in termini di prezzo e di performance.

ZOLDER PRO - ULTEGRA/105 DISC

CODICE	YOB51
COLORE	1D - CK16/Nero full lucido
TELAIO	Zolder Pro carbonio, freni a disco attacco pinza flat mount, movimento centrale PressFit 86.5x41, tubo sterzo 1.5”-1.1/8”, asse passante 12x142mm, misure 48-50-52-54-56-58-cm
COLLARINO REGGISELLA	Promax MX-112C Aluminium, diam. 31,8mm anti-strozzamento, finitura nero
SERIE STERZO	Fsa Orbit C-40-ACB ; NO.42/ACB, Cuscinetti ACB sigillati 1.1/8” sopra, 1.5” sotto (per tubo sterzo 46/56mm), c/cap in lega 15mm
FORCELLA	Bianchi Full carbon 1.5”-1.1/8”, freni a disco attacco pinza flat mount, asse passante 12x100mm
COMANDI	Shimano 105 ST-R7020 2x11v freni a disco idraulici
CAMBIO	Shimano Ultegra RD-R8000 SS 11v, top normal shadow design, attacco diretto, Max 25-30T per doppia
DERAGLIATORE	Shimano 105 FD-R7000-L, tiro basso, a saldare, 61-66∞, corona max 46-53T, CL: 43.5mm, nero
GUARNITURA	Shimano FC-RS510 46x36T, lungh. pedivella: 170mm-48/52cm, 172.5mm-54/58cm
MOVIMENTO CENTRALE	Shimano SM-BB72-41B, PressFit, c/adattatori sinistra/destra
CATENA	Kmc X11-1 finutura EPT, 11v
PIGNONI	Shimano 105 CS-R7000, 11-12-13-14-15-17-19-21-23-25-28T
FRENI	Shimano BR-R7070 freni a disco idraulici attacco flat mount
LEVE FRENO	incluse nei comandi
DISCHI	Shimano SM-RT70, Center Lock, con Ice Technology, diam. 160mm
CERCHI/RUOTE	Shimano WH-RS170, Shimano e-Thru a:12x100mm p:12x142mm, cerchio copertoncino 622x17C
COPERTURE	Vittoria Terreno Mix TNT G+ 33-622/700x33c, nylon 120TPI, pieghevole
ATTACCO MANUBRIO	Reparto Corse alloy 2014-T6 forgiato 3D, angolo +/-6∞, 1.1/8”, lungh: 90mm-49cm, 100mm-52/54cm, 110mm-56cm, 120mm-58cm, 130mm-60cm
MANUBRIO	Reparto Corse Compact, Flat Top, alloy 6061 diam. 31,8mm, reach 80mm, drop 130mm, largh: 400mm-48/50cm, 420mm-52/56cm, 440mm-58cm
MANOPOLE / NASTRO	Cork c/logo Bianchi
REGGISELLA	Reparto Corse cannotto carbonio UD, testa in lega forgiata, diam 27.2mm, arretramento 15mm, lungh 350mm
SELLA	Selle Royal Asphalt GF, forchetta filo, rivestimento soft performance, 280x149mm
PORTABORRACCIA	Alluminio nero
BORRACCIA	Celeste c/logo Bianchi

ZOLDER pro

LEGGEREZZA 9
PREZZO 7
DESIGN 7
CONFORT 6
PERFORMANCE 10

reparto corse

ZOLDER PRO - KIT TELAIO

CODICE	XOB26
COLORE	1D - CK16 Lucido
TELAIO	Zolder Pro carbon, disc, post mount, PressFit BB 86.5x41mm, sterzo 1.5”- 1.1/8”, asse passante 12x142mm, misure 48-50-52-54-56-58cm
COLLARINO REGGISELLA	Promax MX-112C Aluminium, diam. 31,8mm anti-strozzamento, finitura nero
SERIE STERZO	Fsa Orbit C-40-ACB ; NO.42/ACB, Cuscinetti ACB sigillati 1.1/8” sopra, 1.5” sotto (per tubo sterzo 46/56mm), c/cap in lega 15mm
FORCELLA	Bianchi Full carbon 1.5”-1.1/8”, disc, flat mount, asse passante 12x100mm

GEOMETRIA

MIS												
A	B1	C	D	E	F	G	G1	H	I	X	Y	WB
480	510	425	53	100	590	75.5°	70.5°	45	400	378	510	1009
500	525	425	58	115	600	75°	70.5°	45	400	383	529	1018
520	535	425	60	125	601	74.5°	71°	45	400	385	542	1019
540	545	425	60	135	602	74°	71.5°	45	400	386	554	1020
560	560	425	62	145	606	73.5°	72°	45	400	391	569	1024
580	575	425	62	160	611	73°	72.5°	45	400	396	583	1028

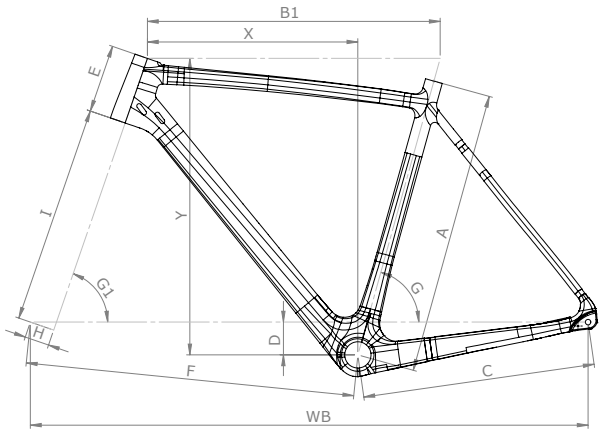

Bianchi

MODELLI IN QUESTA CATEGORIA

PISTA STEEL

PISTA SEI GIORNI

PISTA
FIXED GEAR

FILOSOFIA PROGETTUALE

Negli Stati Uniti d'America i portalettere o corrieri in bicicletta hanno ispirato una nuova tendenza tra i giovani, un'alternativa allo skateboard. Anche in Europa questo fenomeno sta crescendo e diventando di moda. Rappresenta uno stile di vita.
Bici da pista utilizzate quotidianamente in città.

PISTA STEEL

CODICE	YEBC1
COLORE	CP - Chrome CK - Celeste
TELAIO	Bianchi telaio pista, tubi principali spessorati Cr-Mo c/triangolo posteriore CrMo, saldatura Tig, c/forcellini pista, misure: 46-49-51-53-55-57-59-61cm
COLLARINO REGGISELLA	vite M6 Cr-Mo
SERIE STERZO	VP-A34C, 1" acciaio, cuscitetti a semi-cartuccia sigillati
FORCELLA	Bianchi Cr-Mo saldatura Tig 1"
GUARNITURA	Fsa Tempo Track 48T, JIS/3/32", lunghezza pedivella: 165mm-49/53cm, 170mm-55/59cm, 172.5mm-61/63cm
MOVIMENTO CENTRALE	Fsa BB-7420ST, a cartuccia c/cuscinetti sigillati, calotte acciaio, JIS 68/110.5mm
CATENA	Kmc Z-50 1/2x3/32"
PIGNONI	Shimano SS-7600, rapporto fisso 16T, 1/2"x3/32" + ruota libera 16T assemblata sul lato sinistro
FRENI	RC-452, Alluminio dual pivot c/pattini normali
LEVE FRENO	Tektro RL-721, alluminio
MOZZO ANT	Joytech JY-165SBT/A alluminio, cuscinetti sfera, 36fx14G, OLD 100mm
MOZZO POST	Joytech JY-166SBT/A alluminio, mozzo flip/flop, cuscinetti a sfera, 36hx14G, OLD 120mm
CERCHI/RUOTE	DA-17 Alluminio doppia camera 36hx14G, fianchi lavorati CNC
COPERTURE	Vittoria Zaffiro Slick, 25-622, 700x25, 26TPI, rigido, nero

ATTACCO MANUBRIO	Alluminio AL6061, diam 25.4mm, rise -15° per: 90mm-49/51cm, rise -17° per 110mm-53/55cm, rise -7° per 120mm-57/59cm, rise -17° per 130mm-61cm
MANUBRIO	Acciaio, larghezza: 420mm per ogni taglia, diam. 26mm
MANOPOLE / NASTRO	Cork c/Bianchi logo
REGGISELLA	Alluminio, diam. 27.2mm, L. 250mm
SELLA	Bianchi, forchetta acciaio satinato
PEDALI	WellGo LU-895, compatibile puntapiedi

PISTA SEI GIORNI ALU

CODICE	YEBC2
COLORE	KW - Black/CK
TELAIO	Bianchi Pista Alu, misure: 49-51-53-55-57-59-61-63cm
COLLARINO REGGISELLA	Collarino alluminio, diam 34.9mm
SERIE STERZO	Fsa Orbit CE Plus, 1.1/8", c/cono spacer carbonio 8.7mm
FORCELLA	Bianchi 1.1/8" c/stelo sterzo alluminio e foderi aero in carbonio
GUARNITURA	Sram Touro 1.1, 3/32"x 48T, per Power Spline, lunghezza pedivella: 165mm-49/53cm, 170mm-55/63mm
MOVIMENTO CENTRALE	Sram Power Spline, cartuccia, cuscinetti sigillati, 68/108mm
CATENA	Kmc Z610H 1/2X3/32"
PIGNONI	Shimano SS-7600, rapporto fisso 16T, 1/2"x3/32" + ruota libera 16T assemblata sul lato sinistro
FRENI	Reparto Corse RC-471E Alluminio forgiato Dual-Pivot c/pattini cartuccia (solo anteriore)
LEVE FRENO	Tektro RL720, Alluminio, solo sinistra
MOZZO ANT	Joytech JY-165SBT/A Alluminio, cuscinetti a sfera, 36fx14G, OLD 100mm
MOZZO POST	Joytech JY-166SBT/A Alluminio, mozzo flip/flop, cuscinetti a sfera, 36fx14G, OLD 120mm
CERCHI/RUOTE	AlexRims ATD550, 700c 622x17
COPERTURE	Vittoria Zaffiro Slick, 25-622, 700x25, 26TPI, rigido, nero
ATTACCO MANUBRIO	Alluminio AL6061, -7°, diam. 26mm, lunghezza: 90mm-49/51cm, 110mm-53/55cm, 120mm-57/61cm
MANUBRIO	Acciaio, larghezza: 420mm per ogni misura, diam. 26mm
MANOPOLE / NASTRO	Cork c/Bianchi logo
REGGISELLA	Kalloy Alluminio, diam 31.6mm, L. 300mm
SELLA	Bianchi, forchetta acciaio
PEDALI	Inclusi, asse Cr-Mo, corpo alluminio, cinghietti pelle nera

MODELLI IN QUESTA CATEGORIA

L'EROICA

VINTAGE

FILOSOFIA PROGETTUALE

Abbiamo sviluppato i modelli vintage in acciaio da strada seguendo gli stessi principi costruttivi e le tecniche storiche di Bianchi, ispirandoci alle biciclette prodotte nel 20° secolo.

Bianchi L'Eroica®

CARATTERISTICHE TECNICHE

- Telaio in acciaio – tubazioni Columbus SL con "stampo made in Italy"
- Forcella in acciaio disegnata e prodotta in Italia
- Finitura in acciaio cromato stampato
- Dimensioni reggisella da 27.2mm
- Tubo sterzo da 1"
- Tubo obliquo predisposto per i manettini del cambio
- Foderi posteriori verticali fresati
- Movimento centrale "itaIiano"
- Forcellini vintage dritti con regolazione
- 7 taglie: 50, 53, 55, 57, 59, 61, 63cm

CERTIFICATA DALLA COMMISSIONE **EROICA**

PROGETTATA E COSTRUITA IN **ITALIA**

MODELLO CERTIFICATO DALLA COMMISIONE DE "L'EROICA" PER L'UTILIZZO IN TUTTI GLI EVENTI EROICA.

GEOMETRIA

MIS

A1	B1	C	D	E	F	G	G1	Y	X
500	525	412	68	95	580	74.5°	71.5°	512	382
530	535	414	68	100	581	74°	72°	519	385
550	550	415	68	120	589	73.5°	72.5°	539	390
570	560	416	68	140	599	73.5°	72.5°	558	394
590	575	418	68	155	605	73°	73°	574	399
610	585	420	68	175	609	72.5°	73°	593	398
630	595	420	68	195	619	72.5°	73°	612	402

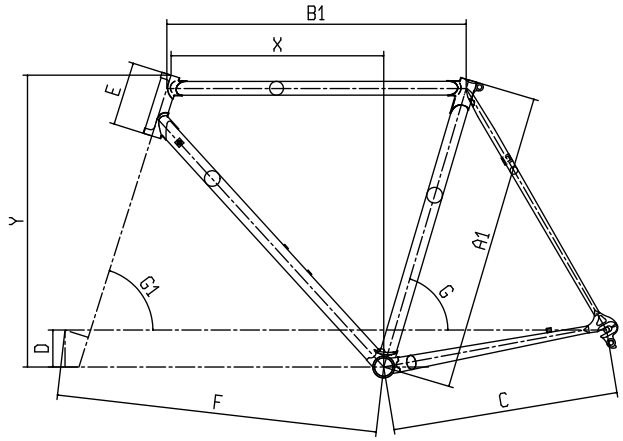

L'EROICA - CAMPAGNOLO 10V COMPACT

CODICE	YLBJ8
COLORE	AA - Celeste Bianchi originale/cromato, rosso lucido
TELAIO	Eroica acciaio con congiunzioni con tubazioni Columbus Zona, reggisella 27.2mm, sterzo 1" con congiunzioni cormate, comandi sul tubo obliquo, piantone frestato, BBset ITA, forcellini orizzontali con regolazione, misure (centro/fine): 50-53-55-57-59-61-63cm
SERIE STERZO	Alluminio 6061, diam. 1" 26.4mmx30.2mm, serie sterzo filettata, cusinetti a cartuccia, argento anodizzato
FORCELLA	Bianchi acciacio con congiunzioni e testa con finitura cromata
COMANDI	Dia-Compe W-Shift lever, per tubo obliquo, 2x10sp, argento
CAMBIO	Campagnolo argento vintage 10v gabbia corta
DERAGLIATORE	Campagnolo argento vintage 9/10sp con fascetta 31,8mm c/adattatore Fsa alluminio da 31,8 a 28,6mm
GUARNITURA	Pedivelle alluminio forgiato freddo, argento spazzolato, con logo Bianchi old style, 48/36T, lunghezza pedivella: 165mm-50cm, 170mm-53/63cm
MOVIMENTO CENTRALE	Italian 70x116mm
CATENA	Campagnolo Veloce 10v
PIGNONI	Campagnolo Veloce UD 10v 13-29T
FRENI	Dia-Compe Alluminio lavorato CNC, dimensioni 47-61mm, argento anodizzato
LEVE FRENO	Corpo alluminio pressofuso, leva alluminio, copricomandi gomma marrone
MOZZO ANT	Alluminio 6061, flangia alta, cuscinetti sigillati, O.L.D. 100mm, 32 fori, argento anodizzato con QR, c/logo Bianchi old style
MOZZO POST	Dia-Compe touring alluminio 6061, flangia alta, cuscinetti sigillati, O.L.D. 130mm, 32 fori, ruota libera Campagnolo, argento anodizzato con QR, c/logo Bianchi old style
CERCHI/RUOTE	Ambrosio Montreal 622x13c, alluminio doppia camera, argento anodizzato, 32 fori, tubolare
RUOTE OPZIONALI1	Ambrosio Excellence 622x13c, alluminio doppia camera, argento anodizzato, 32 fori, copertoncino
COPERTURE	Vittoria Rally 25mm, 28" tubolare para/nero
COPERTURE OPZIONALI	Vittoria Zaffiro Pro III 700x25, 60TPI, pieghevole, para/nero
ATTACCO MANUBRIO	Alluminio forgiato freddo, angolo 70°, diam. 26mm, argento anodizzato, c/logo Bianchi old style, ext: 80mm (stelo 130mm)-46/53cm, 100mm(stelo 180mm)-55/61cm
MANUBRIO	Classic racing bar, alluminio argento anodizzato, diam. 26mm, larghezza 380mm (drop 125mm)-400-420mm (drop145mm), larghezza: 380mm-50cm, 400mm-53/57cm, 420mm-59/63cm
MANOPOLE / NASTRO	Velo nastro in cotone con tappi argento
REGGISELLA	Alluminio 6061, diam. 27.2mm, argento anodizzato
SELLA	Brooks Team Pro Classic, c/rivetti tubolari, forchetta cromo, 273x160mm, altezza 67mm
PORTABORRACCIA	Elite Ciussi argento
BORRACCIA	Celeste c/Bianchi logo
PEDALI	VP-189T alluminio spazzolato, gabbia nera, asse 7mm crmo, cuscinetti a sfera, gabbia M (mis 50-53-55); L (mis 57-59-61-63), cinghietta in pelle bianca

L'EROICA - KIT TELAIO

CODICE	XLBJ8
COLORE	AA - Celeste Bianchi originale/cromato, rosso lucido
TELAIO	Bianchi L'Eroica telaio in acciaio con congiunzioni, tubazioni Columbus Zona double butted, diam. reggisella 27.2mm, tubo sterzo 1", congiunzioni cromate, comandi sul tubo obliquo, foderi fresati, movimento passo Italiano, forcellini dritti con regolaz. tensione, misure (centro/fine): 50-53-55-57-59-61-63cm
COLLARINO REGGISELLA	Vite acciao trattato termicamente, 8*M6*22mm, con anti-bloccaggio e doppia rondella
SERIE STERZO	Aluminium 6061, 1", diam. 26.4mmx30.2mm, oer sterzi filettati, cuscinetti sigillati, argento
FORCELLA	Bianchi in acciaio con congiunzioni, testa con finitura cromata

MODELLI IN QUESTA CATEGORIA

IMPULSO ALLROAD

VIA NIRONE 7 ALLROAD

ORSO

ALL ROAD

FILOSOFIA PROGETTUALE

Realizzata per coloro che nel tempo hanno cambiato approccio nei confronti delle bici da strada. Una mountain bike, una bici da strada, una ciclocross, una trekking bike: tutto questo è Bianchi ALLROAD.

DESTINAZIONE DI UTILIZZO

Nasce per coloro che vogliono partecipare ad una Marathon, ma al tempo stesso sentirsi liberi di esplorare altri percorsi al limite tra strada e fuoristrada. E' ideale per chi cerca una bici gravel completamente diversa rispetto alla "pura" bici strada.

IMPULSO allroad

POSIZIONAMENTO
Una bici per molteplici esperienze: strada, commuting, turismo e ciclocross.

TERRENO D'USO
Asfalto, sterrati, terreni misti

DESTINAZIONE D'USO
La Allroad ha un'attitudine racing ma è pensata per molteplici esperienze all'insegna del divertimento

CARATTERISTICHE TECNICHE PRINCIPALI
- Nuovo telaio in alluminio con freno a disco
- Forcella full carbon con freno a disco
- Predisposizione per montaggio di parafanghi
- Compatibile con coperture da 40mm
- Manubrio aperto di 16° per una migliore guidabilità

CARATTERISTICHE TECNICHE
- Nuovo telaio leggero in alluminio
- Perno passante modello QR50 da 12mm lunghezza anteriore 100mm e posteriore 142mm con leva in alluminio (M12 x P1.5)
- Movimento centrale PF41 Shimano
- Supporto pinza freno Flat mount (Shimano standard)
- Dimensioni gomme fino a 700x40
- Forcella full carbon 1.1/8"
- Predisposta per montaggio portapacchi e parafanghi
- 8 taglie: 47, 50, 53, 55, 57, 59, 61, 63cm

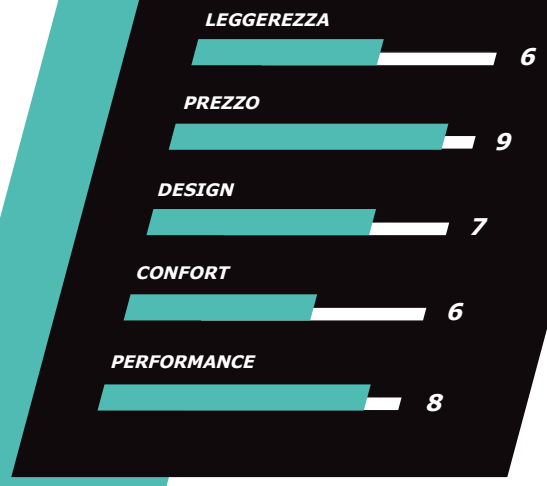

TECNOLOGIE

ABAT

K-VID

TRIPLE HYDROFORMED TECHNOLOGY

GEOMETRIA – ENDURANCE

A1	AS	B1	BS	C	D	E	F	G	G1	Y
470	450	515	500	437	68	120	74.5°	70°	538	366
500	470	525	509	437	68	125	74.5°	71°	546	374
530	500	535	518	440	68	130	74°	71.5°	553	377
550	520	550	534	440	68	145	73.5°	71.5°	567	382
570	540	560	544	440	68	155	73.5°	72°	578	389
590	570	575	559	443	68	175	73°	72°	597	392
610	580	585	568	443	68	185	72.5°	72.5°	610	393
630	610	595	578	443	68	210	72.5°	72.5°	632	369

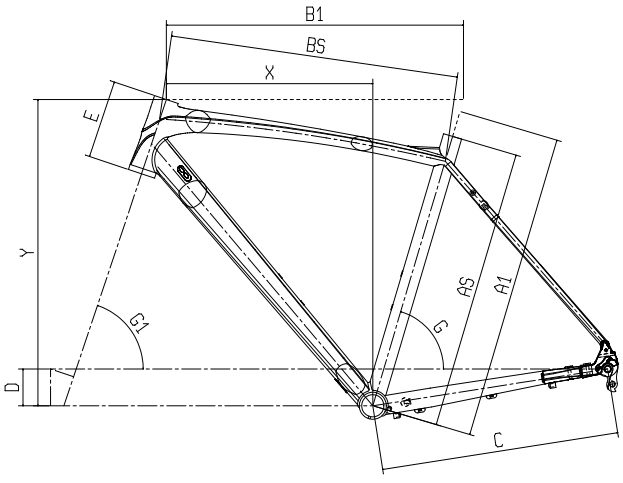

IMPULSO ALLROAD - 105

CODICE	YOB8C
COLORE	1D - CK16/Nero full lucido KW - Nero/CK-Grafite opaco
TELAIO	Impulso Allroad Alu, tubo sterzo 1.1/8", diam. reggisella 31.6mm, asse passante 12x142mm, flat mount, PF41 SHIMANO, compatibile c/pneumatici 40mm, predisposiz. parafanghi e portapacchi, misure 47-50-53-55-57-59-61-63cm
COLLARINO REGGISELLA	MX-112C collarino in lega, diam. 35mm
SERIE STERZO	Fsa NO.8B/ZS4D 1.1/8" calotta inferiore semi-integrata + calotta superiore integrata, c/cap 15mm per tubo sterzo 46mm/50 OD
FORCELLA	Bianchi Full Carbon 1.1/8", pinze freno flat mount, asse passante 12x100mm
COMANDI	Shimano 105 ST-R7020 2x11v freni a disco idraulici
CAMBIO	Shimano 105 RD-R7000 GS 11v, top normal shadow design, attacco diretto, nero
DERAGLIATORE	Shimano 105 FD-R7000-L, tiro basso, a fascetta 34.9mm, 61-66∞, corona max: 46-53T, CL:43.5mm, nero
GUARNITURA	Shimano FC-RS510 50x34T, lungh pedivella: 170mm-44/53cm, 172.5mm-55/59cm, 175mm-61/63cm
MOVIMENTO CENTRALE	Shimano SM-BB72-41B, PressFit, c/adattatori sinistra/destra
CATENA	Kmc X11-1 finitura EPT
PIGNONI	Shimano 105 CS-HG70011, 11-13-15-17-19-21-23-25-27-30-34T
FRENI	Shimano BR-RS505, flat mount, freni a disco idraulici
LEVE FRENO	incluse nei comandi
DISCHI	Shimano SM-RT70, Center Lock, con Ice Technology, diam. 160mm

MOZZO ANT	Formula CL-712 road disc, Center Lock, raggi J-bend, asse passante 12x100mm, 2 cuscinetti sigillati
MOZZO POST	Formula RXC-142S road disc, center lock, J-bend, asse passante 12x142mm, 4 cuscinetti sigillati
CERCHI/RUOTE	Reparto Corse CDX22 disc 700c, 622-17, profilo 22mm, 32fori, tubeless ready
COPERTURE	Kenda Flintridge 700x35, 60TPI, nero
ATTACCO MANUBRIO	Reparto Corse Alloy 6061, angolo +/-7∞, 1.1/8", lungh: 90mm-47/53cm, 100mm-55cm, 110mm-57/59cm, 120mm-61/63cm
MANUBRIO	Alluminio 6061, reach 70mm, apertura angolo 16∞, drop cc 120 per largh 40cm e 130mm per largh 42-44cm, misure: 40cm-47/53cm, 42cm-55/59cm, 44cm-61/63cm
MANOPOLE / NASTRO	Cork c/logo Bianchi
REGGISELLA	Reparto Corse cannotto AL6061, testa in lega, arretramento 15mm, 31,6mm, lungh: 300mm-47cm, 350mm-50/63cm
SELLA	Selle Royal c/foro, forchetta acciaio, rivestimento PU soft touch, 280x145mm
PORTABORRACCIA	Alluminio nero
BORRACCIA	Celeste c/logo Bianchi

via Mirage allroad

POSIZIONAMENTO
Una bici d'entrata per molteplici esperienze: strada, commuting, turismo e ciclocross.

TERRENO D'USO
Asfalto, sterrati, terreni misti

DESTINAZIONE D'USO
La Allroad ha un'attitudine racing ma è pensata per molteplici esperienze all'insegna del divertimento

CARATTERISTICHE TECNICHE PRINCIPALI
- Nuovo telaio in alluminio con freno a disco
- Forcella Alu/carbon con freno a disco
- Predisposizione per montaggio di parafanghi
- Compatibile con coperture da 40mm
- Manubrio aperto di 16° per una migliore guidabilità

CARATTERISTICHE TECNICHE
- Nuovo telaio leggero in alluminio con tubazioni idroformate
- Movimento centrale BSA da 68mm.
- Supporto pinza freno Flat mount (Shimano standard)
- Dimensioni gomme fino a 700x40
- Forcella Alu/carbon 1.1/8" con asse passante 12x100mm.
- Predisposta per montaggio portapacchi e parafanghi
- 8 taglie: 47, 50, 53, 55, 57, 59, 61, 63cm

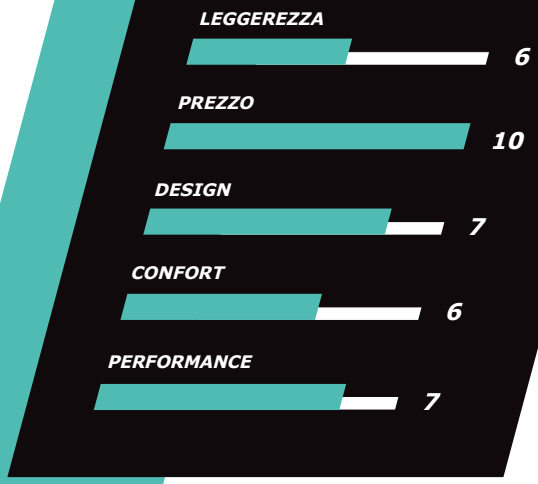

TECNOLOGIE

ABAT

K-VID

GEOMETRIA

A1	AS	B1	BS	C	D	E	F	G	G1	Y	X
470	450	515	499	437	68	120	588	74.5°	70°	538	355
500	470	525	509	437	68	125	589	74.5°	71°	546	374
530	500	535	514	440	68	130	590	74°	71.5°	553	377
550	520	550	534	440	68	145	600	73.5°	71.5°	567	382
570	540	560	544	440	68	155	605	73.5°	72°	578	389
590	560	575	558	443	68	175	614	73°	72°	597	392
610	580	585	566	443	68	185	615	72.5°	72.5°	609	393
630	600	595	578	443	68	210	624	72.5°	72.5°	632	396

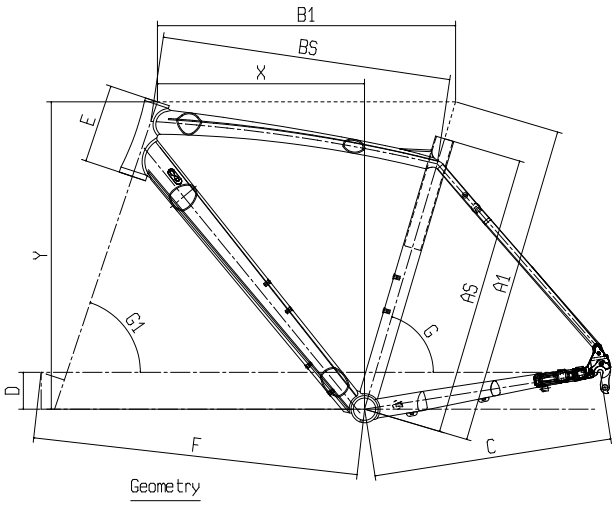

VIA NIRONE 7 ALLROAD - TIAGRA

CODICE	YOB62
COLORE	KW - Nero/CK-Grafite opaco
TELAIO	Via Nirone 7 Allroad alluminio, tubazioni idroformate, passaggio cavi interno, reggisella 31.6mm, freno a disco flat mount, OLD 135mm, QR, compatibile con pneumatici 40mm, predisposiz. portapacchi e parafanghi, predisposiz. portaborraccia parte inf. tubo obliquo, misure 47-50-53-55-57-59-61-63cm
COLLARINO REGGISELLA	MX-112C collarino in lega, diam. 35mm
SERIE STERZO	Fsa NO.8B/ZS4D 1.1/8" calotta inferiore semi-integrata + calotta superiore integrata, c/cap 15mm per tubo sterzo 46mm/50 OD
FORCELLA	Bianchi Carbonio 1.1/8î, Disc, pinza flat mount, asse passante 12x100mm
COMANDI	Shimano Tiagra ST-4700 2x10v
CAMBIO	Shimano Tiagra RD-4700 GS direct attachment, minimo rapporto compatibile 28-34T per doppia, 25-32T per tripla
DERAGLIATORE	Shimano Tiagra FD-4700, a fascetta (34.9mm)
GUARNITURA	Shimano FC-RS400 50x34T, lungh pedivella: 170mm-47/55cm, 175mm-57/63cm
MOVIMENTO CENTRALE	Fsa BB7420ST, 113MM
CATENA	Shimano CN-HG54 10v
PIGNONI	Shimano Tiagra CS-HG500-10, 11-13-15-17-19-21-23-26-30-34T
FRENI	Shimano BR-RS305, freni a disco meccanici, pastiglie resina
LEVE FRENO	incluse nei comandi
DISCHI	Shimano SM-RT64, Center Lock, 160mm

MOZZO ANT	Formula CL-712 road disc, Center Lock, raggi J-bend, asse passante 12x100mm, 2 cuscinetti sigillati
MOZZO POST	Formula CL-26 alloy disc, 2 cuscinetti sigillati, 32f, 135mm*145mm, c/qr
CERCHI/RUOTE	Reparto Corse ATD470 Al6061 disc, 700c, 622x17, profilo 22mm, compatibile pneumatici 32mm, 32 fori, tubeless ready
COPERTURE	Kenda Happy Medium 700x35, 30TPI, nero
ATTACCO MANUBRIO	Reparto Corse Alloy 6061, angolo +/-7∞, 1.1/8", lungh: 70mm-47cm, 90mm-50/53cm, 100mm-55cm, 110mm-57/59cm, 120mm-61cm, 130mm-63cm
MANUBRIO	Reparto Corse Aluminum 6061, reach 70mm, angolo flare 16∞, drop cc 120mmx40cm e 130mmx42/46cm, largh: 40cm-47/53cm, 42cm-55/59cm, 44cm-61/63cm
MANOPOLE / NASTRO	Cork c/logo Bianchi
REGGISELLA	Reparto Corse cannotto AL6061, testa in lega, arretramento 15mm, 31.6mm, lungh 350mm
SELLA	Selle Royal, c/foro, forchetta acciaio, rivestimento PU soft touch, 280x145mm

VIA NIRONE 7 ALLROAD - SORA

CODICE	YOB2C
COLORE	KW - Nero opaco/CK-outline titanio lucido
TELAIO	Via Nirone 7 Allroad alluminio, tubazioni idroformate, passaggio cavi interno, reggisella 31.6mm, freno a disco flat mount, OLD 135mm, QR, compatibile con pneumatici 40mm, predisposiz. portapacchi e parafanghi, predisposiz. portaborraccia parte inf. tubo obliquo, misure 47-50-53-55-57-59-61-63cm
COLLARINO REGGISELLA	MX-112C collarino in lega, diam. 35mm
SERIE STERZO	Fsa NO.8B/ZS4D 1.1/8" calotta inferiore semi-integrata + calotta superiore integrata, c/cap 15mm per tubo sterzo 46mm/50 OD
FORCELLA	Bianchi Carbon 1.1/8", Disc, attaco pinza flat mount, assa passante 12x100mm
COMANDI	Shimano Sora ST-R3000 2x9v
CAMBIO	Shimano Sora RD-R3000 GS 9v, attacco diretto, Max 34T
DERAGLIATORE	Shimano Sora FD-R3000 9v, a fascetta 34.9mm
GUARNITURA	Shimano FC-R345-L 50x34 Octalink, lungh. pedivella: 170mm-47/57cm, 175mm-59/63cm
MOVIMENTO CENTRALE	Shimano BB-ES300
CATENA	Kmc X9 9v
PIGNONI	Shimano CS-HG400-9, 11-13-15-17-20-23-26-30-34T
FRENI	Shimano BR-RS305, freni a disco meccanici, pastiglie resina
LEVE FRENO	incluse nei comandi
DISCHI	Shimano SM-RT64, Center Lock, 160mm
MOZZO ANT	Formula CL-712 road disc, Center Lock, raggi J-bend, asse passante 12x100mm, 2 cuscinetti sigillati
MOZZO POST	Formula CL-26 alloy disc, 2 cuscinetti sigillati, 32f, 135mm*145mm, c/qr
CERCHI/RUOTE	Reparto Corse ATD470 Al6061 disc, 700c, 622x17, profilo 22mm, compatibile pneumatici 32mm, 32 fori, tubeless ready
COPERTURE	Kenda Kwick Tendril 700x32, 32-622, 60TPI, compound SRC, protezione Iron Cap, cerchietto rigido, nero
ATTACCO MANUBRIO	Reparto Corse Alloy 6061, angolo +/-7∞, 1.1/8", lungh: 70mm-47cm, 90mm-50/53cm, 100mm-55cm, 110mm-57/59cm, 120mm-61cm, 130mm-63cm
MANUBRIO	Reparto Corse AL6061, reach 70mm, angolo apertura 16∞, drop 120 per largh 40cm e 130mm per largh 42/44cm, misura: 40cm-47/53cm, 42cm-55/59cm, 44cm-61/63cm
MANOPOLE / NASTRO	Cork c/logo Bianchi
REGGISELLA	Reparto Corse cannotto AL6061, testa in lega, arretramento 15mm, 31.6mm, lungh 350mm
SELLA	Selle Royal, c/foro, forchetta acciaio, rivestimento PU soft touch, 280x145mm

ORSO - 105

CODICE	YOB7E
COLORE	3Z - Verde militare/Rosso opaco
TELAIO	Orso steel, tubo sterzo conico 1.4" - 1.1/8", diam. reggisella 27.2mm, flat mount, asse passante 12x142mm, bb set BSA, compatibile con pneumatici 42mm, predisposizione paraganghi e portapacchi posteriore, misure 46-49-51-53-55-57-59-61cm
COLLARINO REGGISELLA	vite in Cr-Mo, argento
SERIE STERZO	Fsa NO.11AGY/NO.12B/47-2, 1.1/4" - 1.1/8" cuscinetti superiore semi-cartuccia, cuscinetti inferioriori ABS 45∞x45∞, c/top cap in lega 1,5mm, tubo sterzo conico 46mm/52 OD
FORCELLA	Bianchi Alu/Carbon 1.4" - 1.1/8", attacco pinza flat mount, asse passante 12x100mm
COMANDI	Shimano 105 ST-R7020 2x11v freni a disco idraulici
CAMBIO	Shimano 105 RD-R7000 GS 11v, top normal shadow design, attacco diretto, nero
DERAGLIATORE	Shimano 105 FD-R7000-L, tiro basso, a fascetta 31.8mm (c/adattatore 28.6mm), 61-66∞, corona max 46-53T, CL:43.5mm, nero
GUARNITURA	Shimano 105 FC-R7000 50x34T, Hollowtech II, lungh. pedivella: 170mm-46/55cm, 172.5mm-57/59cm, 175mm-61cm
MOVIMENTO CENTRALE	Shimano SM-BBR60
CATENA	Kmc X11-1 finutura EPT, 11v
PIGNONI	Shimano 105 CS-HG70011, 11-13-15-17-19-21-23-25-27-30-34T
FRENI	Shimano BR-R7070 freni a disco idraulici, pinze flat mount
LEVE FRENO	incluse nei comandi
DISCHI	Shimano SM-RT70, Center Lock, con Ice Technology, diam. 160mm

MOZZO ANT	Formula CL-712 road disc, Center Lock, raggi J-bend, asse passante 12x100mm, 2 cuscinetti sigillati
MOZZO POST	Formula RXC-142S road disc, center lock, J-bend, asse passante 12x142mm, 4 cuscinetti sigillati
CERCHI/RUOTE	AlexRims ATD500 road disc, tubeless ready, 622x19
COPERTURE	Kenda Flintridge 700x40, 60TPI, nero
ATTACCO MANUBRIO	Alluminio forgiato 3D, 7∞, diam. 31,8mm, lunghezza 70mm-46cm, 90mm-49/53cm, 100mm-55cm, 110mm-57/59cm, 120mm-61cm
MANUBRIO	Aluminum 6061, reach 70mm, angolo flare 16∞, drop cc 120-61cm per largh 40cm e 130mm per largh 42-44cm, 31.8mm, largh: 400mm-46/53cm, 420mm- 55/59cm, 440mm-61cm
MANOPOLE / NASTRO	Cork c/logo Bianchi
REGGISELLA	cannotto AL6061, testa in lega, arretramento 15mm, diam. 27,2mm, lungh: 300mm-46cm, 350mm-49/61cm
SELLA	Wtb Speed V Sport SE

GEOMETRIE

GEOMETRIA — ORSO

A1	AS	B1	BS	C	D	E	F	G	G1	Y	X
460	430	510	496	430	75	100	588	75°	70.5°	542	365
490	460	520	505	430	75	110	594	74.5°	70.5°	551	367
510	480	525	511	435	75	115	599	74.5°	70.5°	556	371
530	500	535	520	435	75	125	600	74°	71°	567	372
550	520	550	534	440	75	135	601	73.5°	72°	581	378
570	540	560	544	440	75	150	610	73.5°	72°	595	384
590	560	575	559	440	75	165	619	73°	72°	609	389
610	580	590	573	440	75	180	623	72.5°	72.5°	626	393

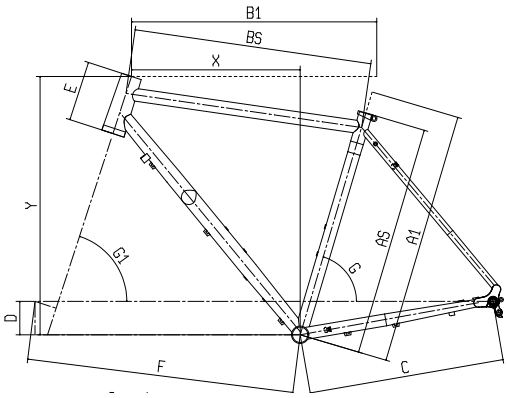

MTB

XC CROSS-COUNTRY

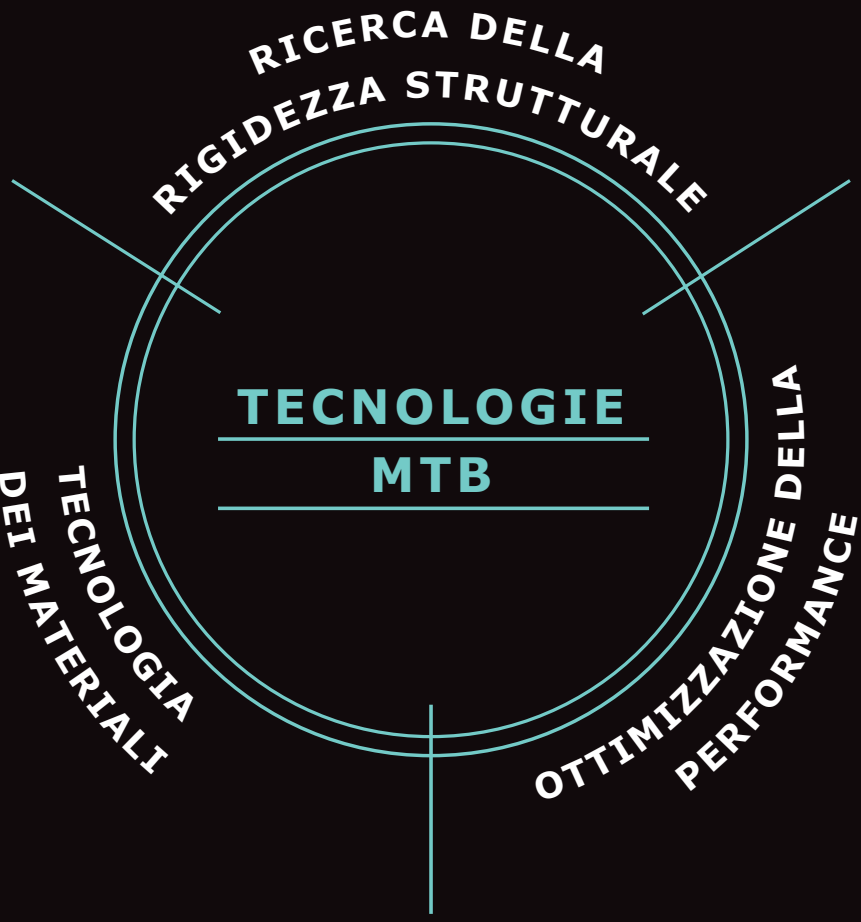

TECNOLOGIA DEI MATERIALI

COUNTERVAIL®

RICERCA DELLA RIGIDEZZA STRUTTURALE

E-R-C Embedded Reinforcement Construction

OTTIMIZZAZIONE DELLA PERFORMANCE

ASYMMETRICAL REAR STAYS

BOOST STANDARD
148/141

Bianchi | CV

ENGINEERED WITH

COUNTERVAIL®

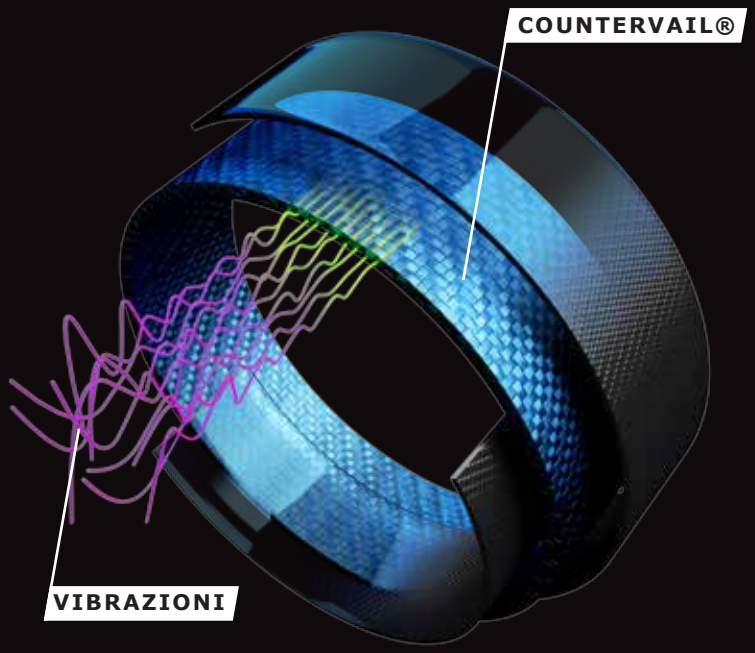

UNA SOLA TECNOLOGIA OTTIMIZZATA PER OGNI NECESSITÀ

BIANCHI CV, IL SISTEMA INTEGRATO CHE ELIMINA LE VIBRAZIONI

Bianchi ha collaborato con **Materials Sciences Corporation** per sviluppare il nostro innovativo ed esclusivo sistema integrato applicato al ciclismo che elimina le vibrazioni grazie all'utilizzo del materiale Countervail®, brevettato da MSC. Il sistema **Bianchi CV** combina lo speciale carbonio Countervail®, caratterizzato da una specifica disposizione delle fibre, con una resina viscoelastica. Countervail® elimina l'80% delle vibrazioni aumentando al tempo stesso la rigidità e la robustezza dei nostri telai in carbonio. Il materiale **Countervail®** è integrato all'interno della struttura dei modelli Bianchi Methanol CV.

TESTATO IN OPERAZIONI AEROSPAZIALI

I tradizionali trattamenti del telaio per migliorare l'assorbimento delle vibrazioni mediante inserti in gomma ed altri materiali isolanti offrono miglioramenti solo marginali rispetto al sistema integrato Countervail® sviluppato da Bianchi per il ciclismo e testato dalla **NASA** in operazioni aerospaziali estreme.

Biciclette con questa tecnologia:
Methanol CV RS, Methanol CV S

KENDA
FOX
DT SWISS

E-R-C
EMBEDDED REINFORCEMENT CONSTRUCTION

Nervature di rinforzo integrate nel design del profilo dei tubi principali rinforzo area sterzo e movimento centrale. Irrobustimento dell'interfaccia movimento centrale-telaio.

VANTAGGI
- Rigidezza torsionale

Biciclette con questa tecnologia:
METHANOL FS

ASYMMETRICAL REAR STAYS

Ottimizzazione del disegno del carro posteriore per ottenere un triangolo più compatto e reattivo, senza sacrificare la linea catena. Compatibile con differenti combinazioni di guarniture e deragliatore anteriore, è ottimizzato per migliorare il trasferimento di potenza dal lato trasmissione.

VANTAGGI
- Reattività
- Efficienza di pedalata

Biciclette con questa tecnologia:
TUTTE LE METHANOL

BOOST STANDARD
148/141

È una nuova tecnologia relativa alla ruota e alla trasmissione.

VANTAGGI

- Aumento della rigidità e della durata della ruota
- Miglior efficienza di pedalata e precisione
- Geometria del telaio migliorata, con carro posteriore ridotto
- Maggiori opzioni di corone
- Maggior spazio a disposizione per il passaggio ruota

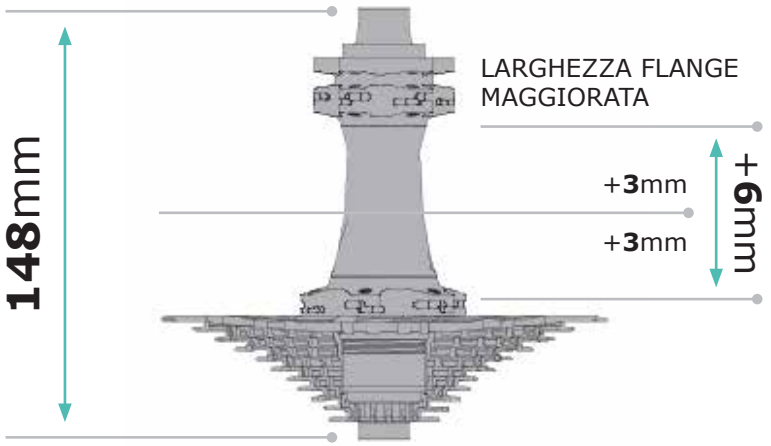

148

Biciclette con questa tecnologia:
METHANOL CV RS
METHANOL CV S
NITRON
GRIZZLY 9.1
AVENGER FS
AVENGER HT (E-MTB)

141

Biciclette con questa tecnologia:
GRIZZLY 9.2
GRIZZLY 9.3
MAGMA

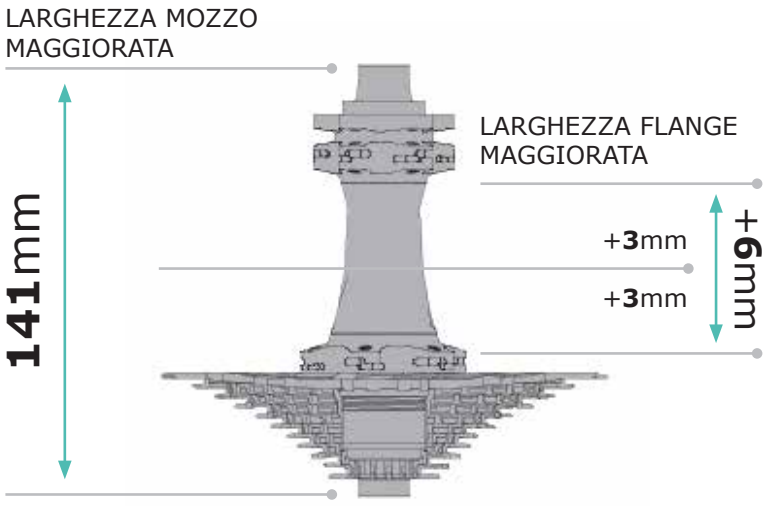

CLASSIFICAZIONE GAMMA MTB

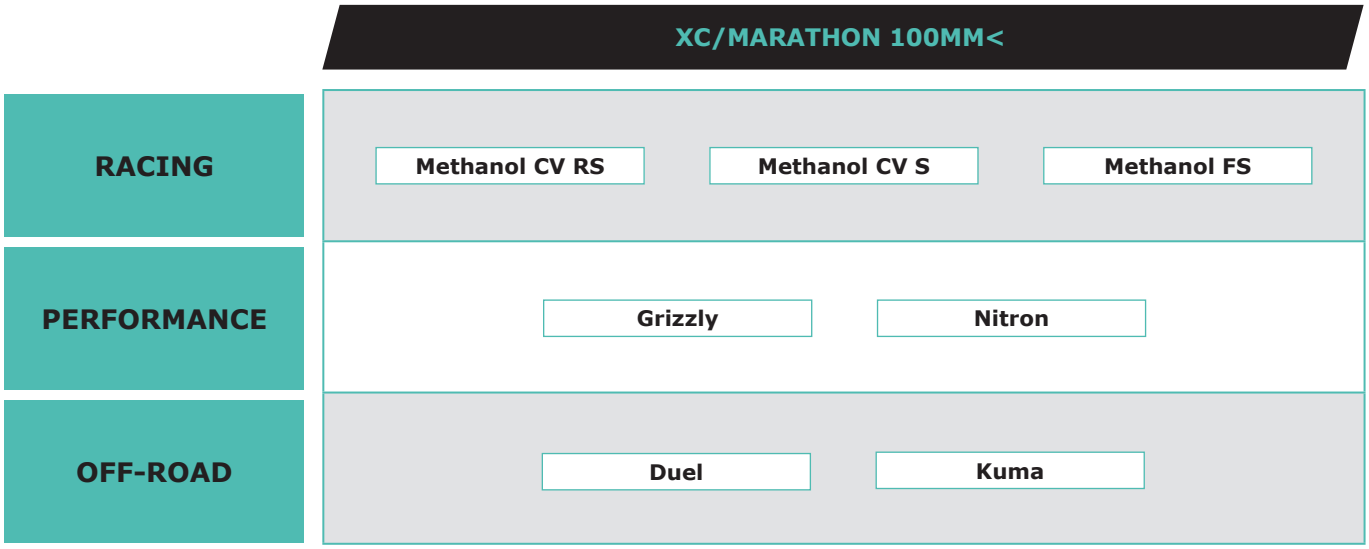

TABELLA BIKE FIT

PIEGHE / ATTACCHI / PEDIVELLE (MM)

CROSS COUNTRY

Methanol 29 FS			Methanol 29 CV/RS/S			Nitron			Grizzly			Magma			Duel 27/29			MTB Crankset	
Frame Size	Stem Size	Handle-bar Width	Frame Size	Stem Size	Handle-bar Width	Frame Size	Stem Size	Handle-bar Width	Frame Size	Stem Size	Handle-bar Width	Frame Size	Stem Size	Handle-bar Width	Frame Size	Stem Size	Handle-bar Width	Frame Size	Length
			15″	70	700 720	15	70	720	15″	80	720	15	80	720	15″	80	720	15″	170
17″	90	700 720	17″	80/ 90	700 720	17	80	720	17″	80	720	17	80	720	17″	80	720	17″	170 175
19″	100	700 720	19″	90	700 720	19	90	720	19″	90	720	19	90	720	19″	90	720	19″	170 175
21″	100	700 720	21″	90/ 100	700 720	21	90	720	21″	90	720	21	90	720	21″	90	720	21″	175

RACING

FILOSOFIA PROGETTUALE

- Estrema rigidità per una massima trasmissione della potenza
- Geometria reattiva per un'eccellente guidabilità e precisione di guida
- Ottimo rapporto peso/rigidità

DESTINAZIONE DI UTILIZZO

- Chi chiede un mezzo estremamente performante senza compromessi
- Chi ha un'attitudine competitiva e una mentalità racing

MODELLI IN QUESTA CATEGORIA: **METHANOL CV RS / METHANOL CV S / METHANOL FS**

PERFORMANCE

FILOSOFIA PROGETTUALE

- Ottimo rapporto tra rigidità laterale e assorbimento verticale
- Geometria Racing ed elevata maneggevolezza
- Affidabilità combinata ad un peso leggero

DESTINAZIONE DI UTILIZZO

- Chi cerca una bici versatile e adatta anche alla competizione
- Chi cerca una bici di qualità per ogni tipologia di utilizzo

MODELLI IN QUESTA CATEGORIA: **GRIZZLY / NITRON**

OFF-ROAD

FILOSOFIA PROGETTUALE

- Disegno del telaio studiato per un'ottima maneggevolezza sia in strada che fuori strada
- Geometria ottimizzata per una posizione in sella più rilassata

DESTINAZIONE DI UTILIZZO

- Chi cerca una bici di qualità con una finalità ricreativa
- Chi apprezza la qualità del Design Italiano

MODELLI IN QUESTA CATEGORIA: **KUMA / DUEL**

MODELLI IN QUESTA CATEGORIA:

METHANOL CV RS

METHANOL CV S

METHANOL FS

NITRON

GRIZZLY

MAGMA

DUEL

XC CROSS COUNTRY

FILOSOFIA PROGETTUALE

- Velocità, leggerezza e reattività.
- I telai XC Bianchi sono costruiti per assicurare la massima trasmissione di potenza offrendo stabilità e precisione di guida.

TARGET CONSUMER

Le biciclette appartenenti a questa categoria sono progettate per offrire la miglior performance sia al professionista più evoluto sia a chi desidera semplicemente godersi una pedalata nei boschi pur con un pizzico di competitività.

METHANOL CV RS

POSIZIONAMENTO

Mtb racing XCO progettata con carbonio Countervail. Con Methanol CV il biker può percorrere i sentieri più velocemente, più regolarmente, in maggiore controllo e mantenendo linee più aggressive. La migliore racing bike senza compromessi.

TERRENO D'USO

Gare XCO moderne e percorsi XCM tecnici

DESTINAZIONE D'USO

Per atleti professionisti e biker esperti che cercano un mezzo veloce, leggero e aggressivo.

CARATTERISTICHE PRINCIPALI

- Utilizzo della Countervail vibration cancelling technology
- Asse passante 12x148mm Boost
- Compatibile Di2, compatibile reggisella telescopico c/passaggio cavi interno
- Geometria aggiornata c/reach allungato e angolo tubo sterzo aperto
- Peso 940g (+/-5%, taglia 17", colore MN)
- 4 taglie disponibili (15, 17, 19 & 21")
- Configuratore on-line Tavolozza: personalizzazione colori e grafiche

reparto corse

AFTER SHOCK CONTROL

TECNOLOGIE

COUNTERVAIL®

BOOST STANDARD
148

GEOMETRIA – RACING

TAGLIE

		A	B1	C	D	E	F	G	G1	H	I	X	Y	WB
S	15"	380	575	430	60	90	660	74°	69.5°	51	504	401	599	1084
M	17"	430	600	430	60	100	685	74°	69.5°	51	504	423	609	1109
L	19"	470	625	430	60	110	710	74°	69.5°	51	504	445	618	1134
XL	21"	520	650	430	60	120	736	74°	69.5°	51	504	467	627	1160

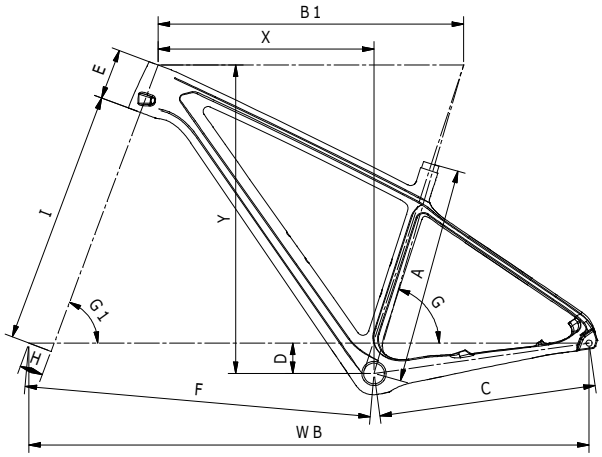

PASSAGGIO RUOTA AUMENTATO

L'aumento del passaggio ruota nei foderi bassi permette l'utilizzo di pneumatici larghi fino a 58mm per un miglioramento delle prestazioni in condizioni di umido e fango.

TRASMISSIONE

Methanol CV RS è compatibile solo con trasmissioni 1x.

NUOVA GEOMETRIA

Le nuove forme del telaio e la sua struttura riducono il peso, migliorando la maneggevolezza e l'accuratezza della guida. La geometria è stata ottimizzata per rispondere ai moderni tracciati sempre più veloci e tecnici, allungando il reach e aprendo l'angolo del tubo sterzo. Il risultato è una maggiore sicurezza per il rider alle alte velocità e una maggior abilità per aggredire la traccia, in particolare in curva e nelle discese ripide.

AFTER SHOCK CONTROL

OTTIMIZZATA PER PRESTAZIONI SUPERIORI

Progettate con il sistema Bianchi CV, che sfrutta la speciale architettura del carbonio Countervail® con resina viscoelastica, Methanol CV RS e S conferiscono un "After Shock Control" totale, eliminando le vibrazioni che provengono dai fondi sconnessi e che passano attraverso le sospensioni dopo l'impatto iniziale. "After Shock Control" sposta ancora più in alto l'asticella della massima prestazione definendo livelli di qualità di guida mai visti prima, con un'aumentata precisione ed un minor affaticamento muscolare.

RIDOTTO AFFATICAMENTO
La tecnologia Countervail® elimina le vibrazioni che provengono dai fondi sconnessi più velocemente e in modo più efficace rispetto ad ogni altra tecnologia – fino all'80% in più – riducendo così l'affaticamento muscolare e assicurando maggiore energia per affrontare i trail. Il risultato è un incremento generale significativo della prestazione.

COLLABORAZIONE CON IL TEAM BIANCHI COUNTERVAIL

MIGLIOR CONTROLLO
L'incremento della trazione assicura più controllo in frenata, negli sprint, nelle curve, in salita e in ogni altra condizione.

MASSIMA TRASMISSIONE DI POTENZA
Il telaio con tecnologia Countervail®, il massiccio movimento centrale BB92 e i foderi orizzontali accorciati lavorano sinergicamente creando una piattaforma che garantisce una rigidità ottimale e la massima trasmissione di potenza.

Bianchi tavolozza

Sulla pagina **www.bianchi.com/tavolozza** è possibile creare il proprio progetto con pochi click.

PROGRAMMA TAILOR-MADE

DISPONIBILE ANCHE PER **METHANOL CV RS**

METHANOL 9.1 CV RS - XX1 EAGLE 1X12V

CODICE	YOB73
COLORE	2A - CK16/Nero full lucido (in foto) MN - Carbonio UD - Decals CK16 Tavolozza
TELAIO	Methanol CV RS 29” carbonio HM monoscocca c/ Countervail, tubo sterzo conico 1.5”, movimento Pressfit BB92 (41x92mm), solo trasmissioni 1x, reggisella 27,2mm, attacco PM 160mm, forcellini carbonio, asse passante 12x148mm BOOST, passaggio cavi interno compatibile Di2, misure 15,17,19,21”
VITI	viti Carbon-Ti AL7075-T6 a testa larga, Torx M5*14mm (15’’> 2 pz -17,19,21”>4pz), c/loghi Bianchi & Carbon-Ti
COLLARINO REGGISELLA	diam. 31,8mm
SERIE STERZO	Fsa Orbit C-40, NO.42/ACB-A, 1.1/8”-1.5” c/cap 4.3mm
FORCELLA	Fox 32 SC 29” Factory Kashima remote, corsa 100mm, FIT4 comando remoto 2 posizioni c/ regolaz. open mode, tubo sterzo conico 1.5” ALU, asse 15x110mm
COMANDI	Sram XX1 Eagle 12sp trigger
CAMBIO	Sram XX1 Eagle 12v gabbia lunga
GUARNITURA	Sram XX1 Eagle DUB 32T, pedivelle carbonio, linea catena 52mm compatibile 148 BOOST, Q- Factor 168mm, direct mount, lungh pedivella: 170mm-15”, 175mm 17-21”
GUARNITURA OPZIONALE	Rotor Rex 1.1 InPower 32T, pedivelle in lega, lineacatena 52mm BOOST 148mm, Q- Factor 163mm, BCD76, lungh pedivella: 170mm-15’’ & 175mm-17/21”
MOVIMENTO CENTRALE	Sram DUB PressFit BB92, 41x92mm
CATENA	Sram PC-XX1 Eagle 12sp c/PowerLock
PIGNONI	Sram XG-1295 EAGLE 10-12-14-16-18-21-24-28-32-36-42-50T
FRENI	Sram Level Ultimate, pinze alluminio, leve carbonio c/collarino MatchmakerX
DISCHI	Sram Centerline X, A:180mm, P:160mm, 2 pezzi, 6 fori
CERCHI/RUOTE	DT Swiss XR1501 Spline 29” 25mm, asse passante A: 15x110mm, P: 12x148mm, corpetto XD, cerchio TL-ready c/nastro tubeless e valvola, largh. interna cerchio 25mm
RUOTE OPZIONALI1	DT Swiss XRC 1200 Spline 29” Carbon 25mm, asse passante A: 15x110mm, P: 12x148mm c/corpetto XD, cerchi TL-ready rim c/nastro tubeless band e valvola, largh. interna cerchio 25mm
COPERTURE	Kenda Honey Badger XC Pro 29x2.20, DTC/ Tubeless Race compound, Tubeless race, 120Tpi, pieghevole, ETRTO 56-622
ATTACCO MANUBRIO	Fsa K-Force Light OS-100 CSI, 3D forged/ machined AL7050 forgiato 3D/lavorato a macchina c/frontalino AL2014/Carbon, 1.1/8”, diam. 31,8mm, +/-12∫, lungh: 70mm-15”, 80mm-17” and 90mm-19/21”
MANUBRIO	Fsa K-Force Light flat UD composito carbonio/ Kevlar, largh. 700mm, diam. 31.8mm, backsweep 6∞, upsweep 0∞
MANOPOLE / NASTRO	T-One T-GP43X, manopole silicone, lungh 130mm
REGGISELLA	Fsa K-Force Light carbonio UD monoscocca c/testa MTC 2-viti, diam. 27.2mm, arretramento 25mm, compatibile Di2, lungh: 350mm-15”, 400mm-17/21”
SELLA	Fi’zi:k Tundra M3, forchetta carbon braided, 290x125mm
PORTABORRACCIA	Elite Cannibal
BORRACCIA	Elite Corsa 550ml, Team Replica

METHANOL 9.2 CV RS - XTR 1X12V

CODICE	YOB74
COLORE	2A - CK16/decals nere MN - Carbon UD/decals CK16 (in foto) Tavolozza
TELAIO	Methanol CV RS 29” carbonio HM monoscocca c/ Countervail, tubo sterzo conico 1.5”, movimento Pressfit BB92 (41x92mm), solo trasmissioni 1x, reggisella 27,2mm, attacco PM 160mm, forcellini carbonio, asse passante 12x148mm BOOST, passaggio cavi interno compatibile Di2, misure 15,17,19,21”
VITI	viti Carbon-Ti AL7075-T6 a testa larga, Torx M5*14mm (15”> 2 pz -17,19,21”>4pz), c/loghi Bianchi & Carbon-Ti
COLLARINO REGGISELLA	diam. 31,8mm
SERIE STERZO	Fsa Orbit C-40, NO.42/ACB-A, 1.1/8”-1.5” c/cap 4.3mm
FORCELLA	Fox 32 SC 29” Factory Kashima remote, corsa 100mm, FIT4 comando remoto 2 posizioni c/ regolaz. open mode, tubo sterzo conico 1.5” ALU, asse 15x110mm
COMANDI	Shimano XTR SL-M9100IR 1x12v
CAMBIO	Shimano XTR RD-M9100 SGS Shadow+ Design 12v, top normal, attacco diretto, Max 10-51T
GUARNITURA	Shimano XTR FC-M9100-1 34T, pedivelle carboio monoscocca cave, Q-Factor 162mm, linea catena 52mm, lungh. pedivella: 170mm-15”, 175mm-17/21”
MOVIMENTO CENTRALE	Shimano SM-BB94-41A for BB92
CATENA	Shimano CN-M9100, 12v
PIGNONI	Shimano CS-M9100-12, 10-12-14-16-18-21-24-28-33-39-45-51T
FRENI	Shimano XTR M9100, c/adattatore ant. 180mm, pastiglie resina
DISCHI	Shimano RT86 6 fori c/Ice Tech, ant 180mm e post 160mm
CERCHI/RUOTE	DT Swiss XR 1501 Spline 29” 25mm, asse passante A: 15x110mm, P: 12x148mm cerchi TL-ready c/nastro tubeless e valvola, largh interna 25mm
RUOTE OPZIONALI1	DT Swiss XRC 1200 Spline 29” Carbon 25mm, asse passante A: 15x110mm, P: 12x148mm, cerchi TL-ready c/nastro tubeless e valvola, largh interna 25mm
COPERTURE	Kenda Honey Badger XC Pro 29x2.20, DTC/ Tubeless Race compound, Tubeless race, 120Tpi, pieghevole, ETRTO 56-622
ATTACCO MANUBRIO	Fsa SL-K AL2014 forgiato 3D/CNC c/frontalino carbonio UD, +/-12∫, 1.1/8”, diam. 31,8mm, lungh: 70mm-15”, 80mm-17”, 90mm-19/21”
MANUBRIO	Fsa SL-K flat AL6066 c/rivestimento carbonio, largh 700mm, diam. 31.8mm, backsweep 9∞, upsweep 4∞
MANOPOLE / NASTRO	T-One T-GP43X, manopole silicone, lungh 130mm
REGGISELLA	Fsa SL-K, cannotto Carbonio UD, ITC alluminio forgiato, diam. 27,2mm, arretramento 0-15mm, lungh: 350mm-15”, 400mm-17/21”
SELLA	Fi’zi:k Taiga, forchetta S-alloy
PORTABORRACCIA	Elite Paron composit
BORRACCIA	Elite Corsa 550ml, Team Replica

METHANOL 9.3 CV RS - X01 EAGLE 1X12V

CODICE	YOBR1
COLORE	2A - CK16/Nero lucido MN - Carbonio UD/decal CK16 (in foto) Tavolozza
TELAIO	Methanol CV RS 29” carbonio HM monoscocca c/ Countervail, tubo sterzo conico 1.5”, movimento Pressfit BB92 (41x92mm), solo trasmissioni 1x, reggisella 27,2mm, attacco PM 160mm, forcellini carbonio, asse passante 12x148mm BOOST, passaggio cavi interno compatibile Di2, misure 15,17,19,21”
VITI	viti Carbon-Ti AL7075-T6 a testa larga, Torx M5*14mm (15”> 2 pz -17,19,21”>4pz), c/loghi Bianchi & Carbon-Ti
COLLARINO REGGISELLA	diam. 31,8mm
SERIE STERZO	Fsa Orbit C-40, NO.42/ACB-A, 1.1/8”-1.5” c/cap 4.3mm
FORCELLA	Fox 32 SC 29” Performance remote, corsa 100mm, GRIP c/comando remoto 2 posizioni, tubo sterzo conico 1.5”, asse 15x110mm
COMANDI	Sram X01 Eagle 1x12v trigger
CAMBIO	Sram X01 Eagle 12v gabbia lunga
GUARNITURA	Sram X1 Carbon DUB 32T, pedivella in carbonio, direct mount, lineacatena 52mm compatibile BOOST, lungh pedivella: 170mm-15”, 175mm-17/21”
GUARNITURA OPZIONALE	Rotor Rex 1.1 InPower 32T, pedivelle in lega, lineacatena 52mm BOOST 148mm, Q- Factor 163mm, BCD76, lungh pedivella: 170mm-15” & 175mm-17/21”
MOVIMENTO CENTRALE	Sram DUB PressFit BB92, 41x92mm
CATENA	Sram GX Eagle 12v
PIGNONI	Sram XG-1275 12v, 10-12-14-16-18-21-24-28-32-36-42-50T
FRENI	Shimano XT BR-M8000, c/adattatore per disco 180mm solo ant., pastiglie resina senza alette
DISCHI	Shimano RT-76, 6 fori, ant. 180mm e post. 160mm
CERCHI/RUOTE	Crankbrothers Cobalt 2 29, cerchi allumunio UST tubeless 23mm, asse passante A:15x110mm, P:12x148mm
RUOTE OPZIONALI1	DT Swiss XR1501 Spline 29” 25mm, asse passante: F: 15x110mm, R: 12x148mm, corpetto XD, cerchi TL-ready c/nastro tubeless e valvola, largh interna 25mm
COPERTURE	Kenda Honey Badger XC Pro 29x2.20, DTC/ Tubeless Race compound, Tubeless race, 120Tpi, pieghevole, ETRTO 50-622
ATTACCO MANUBRIO	Tec Cursus AL7050-T6 forgiato 3D, +/-7∫, 1.1/8”, 31.8mm, lungh: 70mm-15”, 80mm-17” and 90mm-19/21”
MANUBRIO	Tec Cursus flat, AL2014-T6 doppio spessore, largh 720mm, diam. 31,8mm, piega 9∞
MANOPOLE / NASTRO	T-One T-GP43X, manopole silicone, lungh 130mm
REGGISELLA	Tec Cursus Carbon, cannotto carbonio UD c/testa forgiata, diam. 27.2mm, arretramento 20mm, lungh: 350mm-15”, 400mm-17/21”
SELLA	Fi’zi:k Taiga, forchetta S-alloy
PORTABORRACCIA	Elite Paron composit
BORRACCIA	Bianchi Loli 600ml custom

METHANOL CV RS - KIT TELAIO

CODICE	XOB58
COLORE	2A - CK16/Nero lucido MN - Carbon UD/decals CK16 Tavolozza
TELAIO	Methanol CV RS 29” full carbon HM monoscocca c/Countervail, tubo sterzo conico 1.5”, Pressfit BB92 (41x92), solo trasmissioni 1x, reggisella 27,2mm, PM 160mm forcellini carbonio asse passante 12x148 BOOST, passaggio cavi interno compatibile Di2, misure 15,17,19,21”
VITI	viti Carbon-Ti AL7075-T6 a testa larga, Torx M5*14mm (15”> 2 pz -17,19,21”>4pz), c/loghi Bianchi & Carbon-Ti
COLLARINO REGGISELLA	diam. 31,8mm
SERIE STERZO	Fsa Orbit C-40, NO.42/ACB-A, 1.1/8”-1.5” c/cap 4.3mm

Bianchi rinnova la gamma Methanol CV con l'introduzione delle versioni RS e S, entrambe progettate con il sistema Bianchi CV, e concepite per garantire un ulteriore vantaggio nelle competizioni cross country.

Methanol CV RS è stata studiata per essere la migliore XCO e XCM racing bike senza compromessi.

Con Methanol CV S, Bianchi allarga la disponibilità della famosa piattaforma Methanol, progettata con sistema Bianchi CV. Methanol CV nella versione S condivide il medesimo family feeling del modello RS che è indirizzato ai biker più esigenti.

METHANOL CV S

POSIZIONAMENTO

Con Methanol CV S, Bianchi allarga la disponibilità della famosa piattaforma Methanol, costruita con il Sistema Bianchi CV. Methanol CV nella sua versione S presenta il medesimo family feeling del modello RS, che è progettato per i biker più esigenti

TERRENO D'USO

Gare XCO moderne e percorsi XCM tecnici

DESTINAZIONE D'USO

Methanol CV S è indirizzata a rider allenati alla ricerca di un modello aggressivo race-ready con un approccio meno estremo.

CARATTERISTICHE PRINCIPALI

- Utilizzo della Countervail vibration cancelling technology
- Asse passante 12x148mm Boost
- Compatibile Di2, compatibile reggisella telescopico c/passaggio cavi interno
- Compatibile trasmissioni 2x
- 4 taglie disponibili (15, 17, 19 & 21")

reparto corse

AFTER SHOCK CONTROL

TECNOLOGIE

COUNTERVAIL®

BOOST STANDARD
148

GEOMETRIA – RACING

TAGLIE

		A	B1	C	D	E	F	G	G1	H	I	X	Y	WB
S	15"	380	570	430	60	90	645	74°	70°	46	500	395	601	1067
M	17"	430	580	430	60	100	654	74°	71°	46	500	410	615	1077
L	19"	470	615	430	60	110	679	74°	71°	46	500	433	625	1102
XL	21"	520	635	430	60	120	699	74°	71°	46	500	450	635	1122

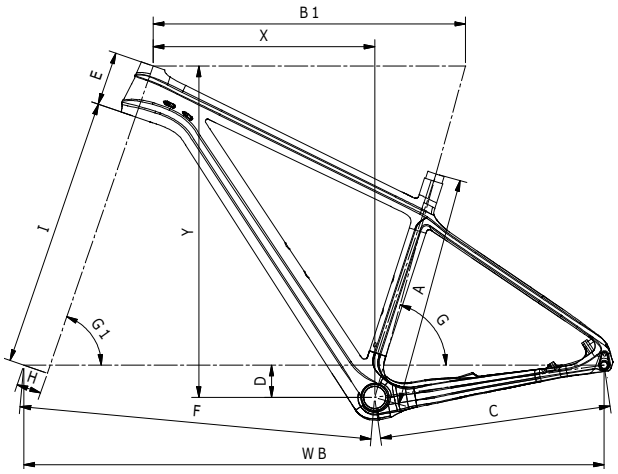

PASSAGGIO RUOTA AUMENTATO

Come la versione RS, il telaio della Methanol CV S può accogliere pneumatici maggiorati fino a 58mm in larghezza.

NUOVA GRAFICA

Celeste CK16 sfumato nel nero

METHANOL 9.1 CV S - X0/GX EAGLE 1X12V

CODICE	YOBI2
COLORE	2A - CK16/Nero lucido
TELAIO	Methanol CV 29” carbonio HM monoscocca c/ Countervail, tubo sterzo conico 1.5”, movimento Pressfit BB92 (41x92mm), HDM FD, tiro basso, reggisella 27,2mm, attacco PM 160mm, forcellini carbonio, asse passante 12x148mm BOOST Shimano thru axle, passaggio cavi interno compatibile Di2, misure 15,17,19,21”
VITI	viti Carbon-Ti AL7075-T6 a testa larga, Torx M5*14mm (15”> 2 pz -17,19,21”>4pz), c/loghi Bianchi & Carbon-Ti
COLLARINO REGGISELLA	diam. 31,8mm
SERIE STERZO	Fsa Orbit C-40, NO.42/ACB-A, 1.1/8”-1.5” c/cap 4.3mm
FORCELLA	Fox 32 SC 29” Performance remote, corsa 100mm, GRIP comando remoto 2 posizioni, tubo strzo conico 1.5”, asse passante 15x110mm
COMANDI	Sram GX Eagle 1x12v trigger
CAMBIO	Sram X01 Eagle 12v gabbia lunga
GUARNITURA	Sram GX Eagle DUB 32T, pedivella Alu 7000, DIRECT MOUNT, linea catena 52mm compatibile BOOST, lungh pedivella: 170mm-15”, 175mm-17/21”
MOVIMENTO CENTRALE	Sram DUB PressFit BB92, 41x92mm
CATENA	Sram GX Eagle 12v
PIGNONI	Sram XG-1275 12v, 10-12-14-16-18-21-24-28-32-36-42-50T
FRENI	Shimano XT BR-M8000, c/adattatore per disco 180mm solo ant., pastiglie resina senza alette
DISCHI	Shimano RT-66, 6 fori, A:180mm & P:160mm
CERCHI/RUOTE	Crankbrothers Cobalt 1 29, cerchi 21mm alluminio UST tubeless, asse passante A: 15x110mm, P: 12x148mm, XD body
RUOTE OPZIONALI1	DT Swiss XR1501 Spline 29” 25mm, asse passante A: 15x110mm, P: 12x148mm, corpetto XD, cerchi TL-ready c/nastro tubeless e valvola, largh interna 25mm
COPERTURE	Kenda Honey Badger XC Pro 29x2.20, DTC/ Tubeless Race compound, Tubeless race, 120Tpi, pieghevole, ETRTO 56-622
ATTACCO MANUBRIO	Tec Cursus AL7050-T6 forgiato 3D, +/-7∫, 1.1/8”, 31.8mm, lungh: 70mm-15”, 90mm-17/19”, 100mm-21”
MANUBRIO	Tec Cursus flat, AL2014-T6 doppio spessore, largh 720mm, diam. 31,8mm, piega 9∞
MANOPOLE / NASTRO	T-One T-GP43X, manopole silicone, lungh 130mm
REGGISELLA	Tec Cursus Carbon, cannotto carbonio UD c/testa forgiata, diam. 27.2mm, arretramento 20mm, lungh: 350mm-15”, 400mm-17/21”
SELLA	Fi’zi:k Taiga, forchetta S-alloy
PORTABORRACCIA	Elite Paron composit
BORRACCIA	Bianchi Loli 600ml custom

METHANOL 9.2 CV S - GX EAGLE 1X12V

CODICE	YOB64
COLORE	2A - CK16/Nero full lucido
TELAIO	Methanol CV S 29” carbonio HM monoscocca c/ Countervail, tubo sterzo conico 1.5”, movimento Pressfit BB92 (41x92mm), HDM FD, tiro basso, reggisella 27,2mm, attacco PM 160mm, forcellini carbonio, asse passante 12x148mm BOOST, passaggio cavi interno compatibile Di2, misure 15,17,19,21”
VITI	viti Carbon-Ti AL7075-T6 a testa larga, Torx M5*14mm (15”> 2 pz -17,19,21”>4pz), c/loghi Bianchi & Carbon-Ti
COLLARINO REGGISELLA	diam. 31,8mm
SERIE STERZO	Fsa Orbit C-40, NO.42/ACB-A, 1.1/8”-1.5” c/cap 4.3mm
FORCELLA	Rock Shox Sid RL 29” Solo Air 100mm c/comando remoto OneLoc, tubo sterzo alu 1.5”, 15x110mm Maxle Ultimate, steli 32mm, foderi magnesio, PM 160mm
COMANDI	Sram GX Eagle 1x12v trigger
CAMBIO	Sram GX Eagle 12v, gabbia lunga carbonio, Type2.1
DERAGLIATORE	Shimano XT FD-M8020-D High Direct mount, 11v, Side swing, 66/69∞, per 34/38T c/capacit‡ 10T
GUARNITURA	Sram GX Eagle DUB 32T, pedivelle Alu 7000, direct mount, linea catena 52mm compatibile BOOST, lungh pedivella: 170mm-15”, 175mm-17/21”
MOVIMENTO CENTRALE	Sram DUB PressFit BB92, 41x92mm
CATENA	Sram GX Eagle 12v
PIGNONI	Sram XG-1275 12v, 10-12-14-16-18-21-24-28-32-36-42-50T
FRENI	Shimano XT BR-M8000, c/adattatore per disco 180mm solo ant., pastiglie resina senza alette
DISCHI	Shimano RT-66, 6 fori, A:180mm & P:160mm
CERCHI/RUOTE	Fulcrum Red Zone 700 29, Boost, Afs, asse passante a:15x110mm p:12x148mm, corpetto XD
RUOTE OPZIONALI1	Crankbrothers Cobalt 2 29, cerchi 23mm alu UST tubeless, asse passante a: 15x110mm,pr: 12x148mm, corpetto XD
COPERTURE	Kenda Honey Badger XC Pro 29x2.20, DTC/ Tubeless Race compound, Tubeless race, 120Tpi, pieghevole, ETRTO 56-622
ATTACCO MANUBRIO	Tec Cursus AL7050-T6 forgiato 3D, +/-7∫, 1.1/8”, 31.8mm, lungh: 70mm-15”, 90mm-17/19”, 100mm-21”
MANUBRIO	Tec Cursus flat, AL2014-T6 doppio spessore, largh 720mm, diam. 31,8mm, piega 9∞
MANOPOLE / NASTRO	T-One T-GP43X, manopole silicone, lungh 130mm
REGGISELLA	Tec Cursus Carbon, cannotto carbonio UD c/testa forgiata, diam. 27.2mm, arretramento 20mm, lungh: 350mm-15”, 400mm-17/21”
SELLA	Fi’zi:k Taiga, forchetta S-alloy
PORTABORRACCIA	Elite Paron composit
BORRACCIA	Bianchi Loli 600ml custom

METHANOL 29|FS

POSIZIONAMENTO
Mtb racing per XCO/XCM full suspension. Il design del telaio mira alla migliore efficienza di pedalata e garantisce rigidità e stabilità.

TERRENO D'USO
Salite in montagna ripide e lunghe.
Veloce nelle discese tecniche

DESTINAZIONE D'USO
Per biker professionisti e competitivi alla ricerce di maggior controllo e maneggevolezza sulle discese più tecniche e rock garden.

CARATTERISTICHE PRINCIPALI
- Telaio FS 29" con schema di sospensione 4-Bar c/Giunto Horst
- Asse passante 12x142mm
- Passaggio cavi interno compatibile Di2, passaggio cavi interno comando remoto reggisella telescopico, compatibile deragliatore Shimano side-swing.

CARATTERISTICHE TECNICHE
- telaio FS 100mm con schema di sospensione 4-bar con giunto Horst
- Passaggio cavi interno compatibile Di2
- Sedi cuscinetti SKF realizzati a CNC
- Sterzo conico 1.1/8" > 1.5"
- Asse passante 12x142 Shimano E-Thru QR
- Supporto pinza freno PM 160mm
- Movimento centrale PF30 73mm
- Attacco deragliatore HDM/D, bottom pull o SS

reparto corse

TECNOLOGIE

E-R-C

ASYMMETRICAL REAR STAYS

GEOMETRIA – RACING

TAGLIE

		A	B1	BS	C	D	E	G	G2	G1	Y	X
M	17"	430	580	554	442	50	110	74°	71°	70.5°	617	410
L	19"	480	600	572	442	50	115	74°	71°	70.5°	622	428
XL	21"	530	620	589	442	50	120	74°	71°	70.5°	627	447

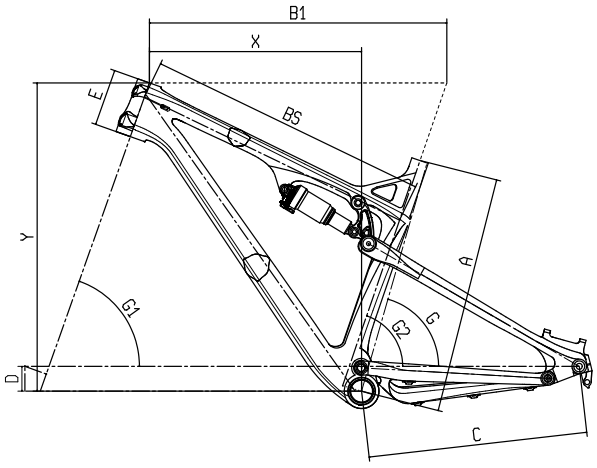

METHANOL 9.1 FS - XX1 EAGLE 1X12V

CODICE	YOBS7
COLORE	2A - CK16/Nero lucido
TELAIO	Methanol FS 100mm 29" full carbon monoscocca HM, 4-bar linkage, tubo sterzo conico 1.5", PF30, ERC, deragliatore HDM, PM 160mm forcellini carbonio, asse passante 12x142mm Shimano e-thru, passaggio cavi interno, reggisella 31,6mm, lungh/corsa ammo. 165/38mm c/occhielli 22,2mm x diam. 8mm, misure 17,19,21"
VITI	Carbon-Ti in AL7075-T6, testa larga, Torx M5*14mm, c/loghi Bianchi & Carbon-Ti(2pezzi)
AMMORTIZZATORE	Fox Float DPS Factory Kashima Remote, 165/38mm, SV, Evol, comando remoto 2 posizioni, c/occhielli 22,2mmxdiam.8mm
COLLARINO REGGISELLA	X Carbon System 35mm c/logo Bianchi
SERIE STERZO	Fsa Orbit 1.5 ZS #57 c/calotte interne in lega, cuscinetti ACB 1.1/8" sopra, 1.5" sotto, c/cap 8mm
FORCELLA	Fox 32 SC 29" Factory Kashima remote, corsa 100mm, FIT4 comando remoto 2 posizioni c/ regolaz open mode, tubo sterzo conico ALU 1.5", asse passante 15X110mm
COMANDI	Sram XX1 Eagle 12v trigger
CAMBIO	Sram XX1 Eagle 12v gabbia lunga
GUARNITURA	Sram XX1 Eagle DUB 32T, pedilvella carbonio, lineacatena 49mm, Fattore Q 168mm, Direct Mount, lungh pedivella: 175mm-17/21"
MOVIMENTO CENTRALE	Sram DUB PF30, 68-92
CATENA	Sram PC-XX1 EAGLE 12v
PIGNONI	Sram XG-1295 Eagle 10-12-14-16-18-21-24-28-32-36-42-50T
FRENI	Sram Level Ultimate, pinza alluminio, leve carbonio, c/collarino matchmakerX

DISCHI	Sram Centerline X, ant 180mm, post 160mm, 2-pezzi, 6 fori
CERCHI/RUOTE	DT Swiss XR1501 Spline 29" 25mm, asse passante: 15x110mm, 12x142mm, corpetto XD, cerchi TL-ready c/nastro tubeless e valvola, largh. interna 25mm
RUOTE OPZIONALI1	DT Swiss XRC1200 Spline 29" Carbon 25mm, asse passante 15x110mm, 12x142mm, corpetto XD, cerchi TL-ready c/nastro tubeless e valvola, largh interna 25mm
COPERTURE	Kenda Honey Badger XC Pro 29x2.20, DTC/ Tubeless Race compound, Tubeless race, 120Tpi, pieghevole, ETRTO 56-622
ATTACCO MANUBRIO	Fsa K-Force Light OS-100 CSI, 3D forged/ machined AL7050 forgiato 3D/lavorato a macchina c/frontalino AL2014/Carbonio c/viti Ti, +/-12∫, 1.1/8", 31.8mm, lungh: 90mm-17", 100mm-19/21"
MANUBRIO	Fsa K-Force Light flat UD composito carbonio/ Kevlar, largh. 700mm, diam. 31.8mm, backsweep 6∞, upsweep 0∞
MANOPOLE / NASTRO	T-One T-GP43X, manopole silicone, lungh 130mm
REGGISELLA	Fsa K-Force Light carbonio UD monoscocca c/ chiusura 2 viti testa MTC, 31.6mm, arretramento 25mm, compatibile Di2, lungh: 400mm-17/21"
SELLA	Fi'zi:k Tundra M3, forchetta carbon braided, 290x125mm
PORTABORRACCIA	Elite Cannibal
BORRACCIA	Elite Corsa 550ml, Team Replica

METHANOL 9.2 FS - X01/X1 EAGLE 1X12V

CODICE	YOBP6
COLORE	2A - CK16/Nero lucido
TELAIO	Methanol FS 100mm 29" full carbon monoscocca HM, 4-bar linkage, tubo sterzo conico 1.5", PF30, ERC, deragliatore HDM, PM 160mm forcellini carbonio, asse passante 12x142mm Shimano e-thru, passaggio cavi interno, reggisella 31,6mm, lungh/corsa ammo. 165/38mm c/occhielli 22,2mm x diam. 8mm, misure 17,19,21"
VITI	Carbon-Ti in AL7075-T6, testa larga, Torx M5*14mm, c/loghi Bianchi & Carbon-Ti(2pezzi)
AMMORTIZZATORE	Fox Float DPS Performance Elite Remote, 165/38mm, SV, EVOL, comando remoto 2 posizioni, c/occhielli 22,2mmxdiam.8mm
COLLARINO REGGISELLA	X Carbon System 35mm c/logo Bianchi
SERIE STERZO	Fsa Orbit 1.5 ZS #57 c/calotte interne in lega, cuscinetti ACB 1.1/8" sopra, 1.5" sotto, c/cap 8mm
FORCELLA	Fox 32 SC 29" Performance remote, corsa 100mm, GRIP comando remoto 2 posizioni, tubo sterzo conico 1.5", asse passante 15x110mm
COMANDI	Sram GX Eagle 1x12v trigger
CAMBIO	Sram X01 Eagle 12v gabbia lunga
GUARNITURA	Sram X1 Carbon DUB 32T, pedivella carbonio, direct mount, lineacatena 49mm, lungh pedivella: 175mm-17/21"
GUARNITURA OPZIONALE	Rotor Rex 1.1 InPower 32T, pedivella in lega, lineacatena 49mm, 163mm Q- Factor, BCD76, lungh pedivella: 175mm-17/21"
MOVIMENTO CENTRALE	Sram DUB PF30
CATENA	Sram GX Eagle 12v
PIGNONI	Sram XG-1275 12v, 10-12-14-16-18-21-24-28-32-36-42-50T

FRENI	Shimano XT BR-M8000, c/adattatore per disco 180mm solo ant., pastiglie resina senza alette
DISCHI	Shimano RT-76, 6 fori, ant. 180mm e post. 160mm
CERCHI/RUOTE	Crankbrothers Cobalt 2 29, cerchi alluminio UST tubeless profilo 23mm, asse passante A: 15x110mm, P:12x142mm, corpetto XD
RUOTE OPZIONALI1	DT Swiss XR1501 Spline 29" 25mm, asse passante: 15x110mm, 12x142mm, corpetto XD, cerchi TL-ready c/nastro tubeless e valvola, largh interna 25mm
COPERTURE	Kenda Honey Badger XC Pro 29x2.20, DTC/ Tubeless Race compound, Tubeless race, 120Tpi, pieghevole, ETRTO 56-622
ATTACCO MANUBRIO	Tec Cursus, AL7050-T6 forgiato 3D c/frontalino 4 viti in lega forgiata, +/-7∫, 1.1/8", 31.8mm, lungh: 90mm-17", 100mm-19/21"
MANUBRIO	Tec Cursus flat, AL2014-T6 doppio spessore, largh 720mm, diam. 31,8mm, piega 9∞
MANOPOLE / NASTRO	T-One T-GP43X, manopole silicone, lungh 130mm
REGGISELLA	Tec Cursus cannotto carbonio c/testa in lega, 31.6mm, arretramento 20mm, lungh:400mm-17/21"
SELLA	Fi'zi:k Taiga, forchetta S-alloy
PORTABORRACCIA	Elite Cannibal
BORRACCIA	Elite Corsa 550ml, Team Replica

METHANOL 9.3 FS - GX EAGLE 1X12V

CODICE	YOBS8
COLORE	2A - CK16/Nero lucido
TELAIO	Methanol FS 100mm 29” full carbon monoscocca HM, 4-bar linkage, tubo sterzo conico 1.5”, PF30, ERC, deragliatore HDM, PM 160mm forcellini carbonio, asse passante 12x142mm Shimano e-thru, passaggio cavi interno, reggisella 31,6mm, lungh/corsa ammo. 165/38mm c/occhielli 22,2mm x diam. 8mm, misure 17,19,21”
VITI	Carbon-Ti in AL7075-T6, testa larga, Torx M5*14mm, c/loghi Bianchi & Carbon-Ti(2pezzi)
AMMORTIZZATORE	Fox Float DPS Performance Elite Remote, 165/38mm, SV, EVOL, comando remoto 2 posizioni, c/occhielli 22,2mmxdiam.8mm
COLLARINO REGGISELLA	X Carbon System 35mm c/logo Bianchi
SERIE STERZO	Fsa Orbit 1.5 ZS #57 c/calotte interne in lega, cuscinetti ACB 1.1/8” sopra, 1.5” sotto, c/cap 8mm
FORCELLA	Fox 32 SC 29” Performance remote, corsa 100mm, GRIP comando remoto 2 posizioni, tubo sterzo conico 1.5”, asse passante 15x110mm
COMANDI	Sram GX Eagle 1x12v trigger
CAMBIO	Sram GX Eagle 12v gabbia lunga carbonio Type2.1
GUARNITURA	Sram GX Eagle DUB 32T, pedivella alluminio serie 7000, DIRECT MOUNT, lineacatena 49mm, lungh pedivella: 175mm-17/21”
MOVIMENTO CENTRALE	Sram DUB PF30
CATENA	Sram GX Eagle 12v
PIGNONI	Sram XG-1275 12v, 10-12-14-16-18-21-24-28-32-36-42-50T
FRENI	Shimano XT BR-M8000, c/adattatore per disco 180mm solo ant., pastiglie resina senza alette
DISCHI	Shimano RT-66, 6 fori, A:180mm & P:160mm

CERCHI/RUOTE	DT Swiss X1700 Spline two 29” 25mm, asse passante 15x110mm, 12x142mm, corpetto XD, cerchi TL-ready rim c/nastro tubeless e valvola
RUOTE OPZIONALI1	DT Swiss XR1501 Spline 29” 25mm, asse passante 15x110mm, 12x142mm, corpetto XD, cerchi TL-ready c/nastro tubeless e valvola, largh interna 25mm
COPERTURE	Kenda Honey Badger XC Pro 29x2.20, DTC/ Tubeless Race compound, Tubeless race, 120Tpi, pieghevole, ETRTO 56-622
ATTACCO MANUBRIO	Tec Cursus, AL7050-T6 forgiato 3D c/frontalino 4 viti in lega forgiata, +/-7∫, 1.1/8”, 31.8mm, lungh: 90mm-17”, 100mm-19/21”
MANUBRIO	Tec Cursus flat, AL2014-T6 doppio spessore, largh 720mm, diam. 31,8mm, piega 9∞
MANOPOLE / NASTRO	T-One T-GP43X, manopole silicone, lungh 130mm
REGGISELLA	Tec Cursus cannotto carbonio c/testa in lega, 31.6mm, arretramento 20mm, lungh:400mm-17/21”
SELLA	Fi’zi:k Taiga, forchetta S-alloy
PORTABORRACCIA	Elite Paron composit
BORRACCIA	Elite Corsa 550ml, Team Replica

METHANOL 9.4 FS - GX EAGLE MIX 1X12V

CODICE	YOBS9
COLORE	2A - CK16/Nero lucido
TELAIO	Methanol FS 100mm 29" full carbon monoscocca HM, 4-bar linkage, tubo sterzo conico 1.5", PF30, ERC, deragliatore HDM, PM 160mm forcellini carbonio, asse passante 12x142mm Shimano e-thru, passaggio cavi interno, reggisella 31,6mm, lungh/corsa ammo. 165/38mm c/occhielli 22,2mm x diam. 8mm, misure 17,19,21"
VITI	Carbon-Ti in AL7075-T6, testa larga, Torx M5*14mm, c/loghi Bianchi & Carbon-Ti(2pezzi)
AMMORTIZZATORE	Fox Float DPS Performance, 165/38mm, SV, EVOL, comando remoto 2 posizioni, c/occhielli 22,2mmxdiam.8mm
COLLARINO REGGISELLA	X Carbon System 35mm c/logo Bianchi
SERIE STERZO	Fsa Orbit 1.5 ZS #57 c/calotte interne in lega, cuscinetti ACB 1.1/8" sopra, 1.5" sotto, c/cap 8mm
FORCELLA	Fox 32 Rythm 29" remote, corsa 100mm, GRIP comndo remoto 2 posizioni, tubo sterzo conico 1.5", asse passante 15x110mm BOOST
COMANDI	Sram GX Eagle 1x12v trigger
CAMBIO	Sram GX Eagle 12v gabbia lunga carbonio Type2.1
GUARNITURA	Sram Descendant Eagle DUB 32T, pedivella alluminio serie 6000, DIRECT MOUNT, lineacatena 49mm, lungh pedivella: 175mm-17/21"
MOVIMENTO CENTRALE	Sram DUB PF30
CATENA	Sram NX Eagle 12v
PIGNONI	Sram XG-1275 12sp, 10-12-14-16-18-21-24-28-32-36-42-50T
FRENI	Shimano BR-MT501, c/adattatore ant. 180mm, pastiglie resina, compatibile I-SPEC II
DISCHI	Shimano RT-56, 6 fori, ant. 180mm & post. 160mm
MOZZO ANT	Formula DC-711, 6 fori, 32f, asse passante 15x110mm, 2 cuscinetti sigillati
MOZZO POST	Formula DCL-360, 6 fori, 32f, 12x142mm, 4 cuscinetti sigillati
CERCHI/RUOTE	Wtb KOM light i25 29, 622x25, 32 fori
RUOTE OPZIONALI1	Crankbrothers Cobalt 2 29, asse passante 15x110mm, 12x142mm, corpetto XD, cerchi alluminio UST tubeless profilo 23mm
COPERTURE	Kenda Honey Badger XC Pro 29x2.20, DTC/ Tubeless Race compound, Tubeless race, 120Tpi, pieghevole, ETRTO 56-622
ATTACCO MANUBRIO	Tec Cursus, AL7050-T6 forgiato 3D c/frontalino 4 viti in lega forgiata, +/-7∫, 1.1/8", 31.8mm, lungh: 90mm-17", 100mm-19/21"
MANUBRIO	Tec Cursus flat, AL2014-T6 doppio spessore, largh 720mm, diam. 31,8mm, piega 9∞
MANOPOLE / NASTRO	T-One T-GP43X, manopole silicone, lungh 130mm
REGGISELLA	Tec Cursus cannotto carbonio c/testa in lega, 31.6mm, arretramento 20mm, lungh:400mm-17/21"
SELLA	Fi'zi:k Taiga, forchetta S-alloy
PORTABORRACCIA	Elite Paron composit
BORRACCIA	Bianchi Loli 600ml custom

METHANOL 29 FS - FRAME KIT

CODICE	XOB59
COLORE	2A - CK16/Nero full lucido
TELAIO	Methanol FS 100mm 29” full carbon monoscocca HM, 4-bar linkage, tubo sterzo conico 1.5”, PF30, ERC, deragliatore HDM, PM 160mm forcellini carbonio, asse passante 12x142mm Shimano e-thru, passaggio cavi interno, reggisella 31,6mm, lungh/corsa ammo. 165/38mm c/occhielli 22,2mm x diam. 8mm, misure 17,19,21”
VITI	viti Carbon-Ti AL7075-T6, viti a testa larga, Torx M5*14mm, c/logo Bianchi & Carbon-Ti
AMMORTIZZATORE	Fox Float DPS Factory Kashima Remote, 165/38mm, SV, Evol, 2 position Remote, c/occhielli 22,2mm x diam. 8mm
COLLARINO REGGISELLA	X Carbon System 35mm c/logo Bianchi
SERIE STERZO	Fsa Orbit 1.5 ZS #57 c/calotte interne in lega, cuscinetti ACB 1.1/8” sopra, 1.5” sotto, c/top cap 8mm

NITRON

POSIZIONAMENTO

MTB race ready da 29” costruita con lo stesso DNA vincente della famiglia Methanol.

TERRENO D’USO

Gare XCO e percorsi XCM.

DESTINAZIONE D’USO

Per riders esperti che mirano ad una mtb race oriented con le caretteristiche tecniche dei modelli top ed un ottimo rapporto performance/prezzo.

CARATTERISTICHE PRINCIPALI

- Geometria 29’’ race ready con 4 taglie disponibili (15, 17, 19 & 21”)
- Perno passante posteriore BOOST 12x148mm
- Passaggio cavi interno compatibile per reggisella telescopico, compatibile con deragliatore Shimano Side-Swing
- Lunghezza carro posteriore 429mm

reparto corse

TECNOLOGIE

BOOST STANDARD
148

GEOMETRIA – RACING

TAGLIE

		AB	1B	SC		DE		GG	1Y		XW	
S	15"	380	570	557	429	60	90	74°	69.5°	601	397	1079
M	17"	430	600	574	429	60	100	74°	69.5°	611	424	1110
L	19"	480	625	598	429	60	110	74°	69.5°	620	447	1135
XL	21”	530	645	619	429	60	120	74°	69.5°	629	464	1156

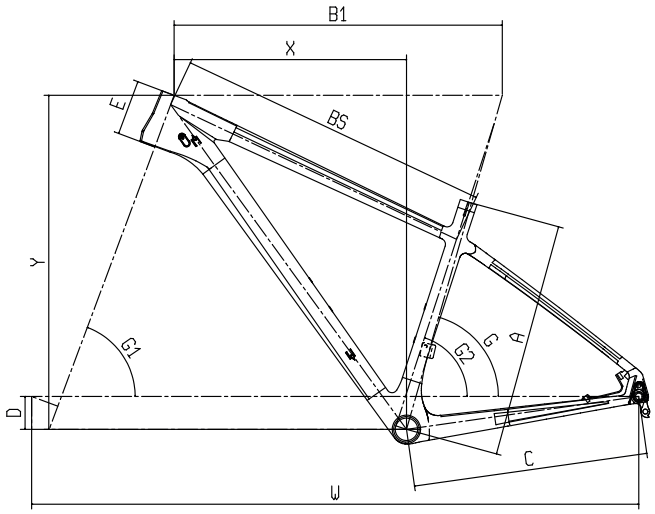

VELOCITÀ

La forcella con grafica abbinata assicura eccellenti capacità di assorbimento degli urti, con un peso ridotto. Con 100mm di escursione e remote lockout, Nitron è pronta a scendere a tutta velocità sui sentieri ed attaccare in salita, a seconda delle esigenze del rider.

COMPONENTI RACE-READY

La trasmissione della nuova Nitron presenta componenti race-ready dalla massima affidabilità. Un ulteriore dettaglio che rende la nuova Nitron ancor più versatile è il passaggio cavi interno per deragliatore Side-Swing 2x Shimano. Puoi scegliere la monocorona o la doppia a seconda delle tue esigenze.

PRECISIONE DI GUIDA

Costruito utilizzando l'avanzata tecnologia del carbonio Bianchi, il telaio Nitron utilizza profili dei tubi specificamente dimensionati, dal tubo sterzo ai foderi posteriori. Nitron offre uno straordinario rapporto rigidità-peso, precisione di guida ed ottimi livelli di comfort anche dopo diverse ore in sella. Con quattro diverse taglie disponibili (15, 17, 19 e 21"), c'è una misura perfetta per ciascuno. Il sistema telaio, composto da movimento centrale BB92, tubo sterzo conico e foderi posteriori ridotti da 429 mm con standard Boost 148, contribuisce a garantire il miglior trasferimento di potenza.

NITRON 9.1 - GX EAGLE 1X12V

CODICE	YOBP7
COLORE	6N - CK16/Nero-Giallo fluo lucido (in foto) N3 - Rosso/Nero-Bianco lucido
TELAIO	Nitron 29" full carbon monoscocca, tubo sterzo conico 1.5", BB92, diam. reggisella 27,2mm, HDM FD, PM 160mm forcellini carbonio asse passante 12x148mm BOOST, passaggio cavi interno, misure 15-17-19-21"
COLLARINO REGGISELLA	MX-112C diam. 31,8mm
SERIE STERZO	Fsa Orbit C-40, NO.42/ACB-A, 1.1/8"-1.5" c/cap 4.3mm
FORCELLA	Rock Shox SID RL 29" Solo Air 100mm c/comando remoto OneLoc, tubo sterzo 1.5", 15X110mm Maxle Ultimate, steli 32mm, foderi magnesio, PM 160mm
COMANDI	Sram GX Eagle 1x12v trigger
CAMBIO	Sram GX Eagle 12v gabbia lunga carbonio Type2.1
GUARNITURA	Sram GX Eagle DUB 32T, pedivelle alu serie 7000, DIRECT MOUNT, linea catena 52mm compatibile BOOST, lungh pedivella: 170mm-15", 175mm-17/21"
MOVIMENTO CENTRALE	Sram DUB PressFit BB92, 41x92mm
CATENA	Sram GX Eagle 12v
PIGNONI	Sram XG-1275 12v, 10-12-14-16-18-21-24-28-32-36-42-50T
FRENI	Shimano BR-MT501, c/adattatore ant. 180mm, pastiglie resina, compatibile I-SPEC II
DISCHI	Shimano SM-RT54 CL 180mm & 160mm, Center Lock
MOZZO ANT	Formula CL-811 per Center Lock, 32f, 15mmTA, cuscinetti sigillati
MOZZO POST	Formula CL-1481 per Centerlock, 32f, 12X148mm OLD, corpetto XD, 4 cuscinetti sigillati, raggi j-bend

CERCHI/RUOTE	Wtb KOM light i25 29", 622x25, 32 fori
COPERTURE	Kenda Honey Badger XC Pro 29x2.20, DTC/ Tubeless Race compound, Tubeless race, 120Tpi, pieghevole, ETRTO 56-622
ATTACCO MANUBRIO	Tec Cursus AL7050-T6 forgiato 3D, +/-7∫, 1.1/8", diam.31.8mm, lungh:70mm-15", 80mm-17", 90mm-19/21"
MANUBRIO	Tec Cursus flat, AL2014-T6 doppio spessore, largh 720mm, diam. 31,8mm, piega 9∞
MANOPOLE / NASTRO	T-One Rock T-GP34 con collarino in lega, TPR, corpo interno in plastica
REGGISELLA	Tec Obvius, cannotto Al2014 c/testa lega forgiata, 27.2mm, arretramento 20mm, lungh: 350mm-15", 400mm-17/21"
SELLA	Selle Royal Seta S1, forchetta manganese, 277x144mm

NITRON 9.2 - XT/SLX 2X11V

CODICE	YOBP4
COLORE	8N - Nero/CK16-Arancione fluo opaco
TELAIO	Nitron 29” full carbon monoscocca, tubo sterzo conico 1.5”, BB92, diam. reggisella 27,2mm, HDM FD, PM 160mm forcellini carbonio asse passante 12x148mm BOOST, passaggio cavi interno, misure 15-17-19-21”
COLLARINO REGGISELLA	MX-112C diam. 31,8mm
SERIE STERZO	Fsa Orbit C-40, NO.42/ACB-A, 1.1/8”-1.5” c/cap 4.3mm
FORCELLA	Fox 32 SC 29” Performance remote, corsa 100mm, GRIP comando remoto 2 posizioni, tubo sterzo conico 1.5”, asse 15x110mm
COMANDI	Shimano SLX SL-M7000-I 2x11v
CAMBIO	Shimano XT RD-M8000-GS top normal, Shadow+ Design 11v, attacco diretto, massimo 11-42T
DERAGLIATORE	Shimano SLX FD-M7020-D High Direct mount, Sideswing, 66/69∞, per 34/38T c/capacit‡ 10T
GUARNITURA	Shimano FC-MT600-B2, 36/26T, lungh pedivella: 170mm-15”, 175mm-17/21”
MOVIMENTO CENTRALE	Shimano BB-MT800-PA PressFit 41x92mm
CATENA	Kmc X11 EPT finish 11v
PIGNONI	Shimano CS-M7000-11, 11v, 11-42T
FRENI	Shimano BR-MT501, c/adattatore ant. 180mm, pastiglie resina, compatibile I-SPEC II
DISCHI	Shimano SM-RT54 CL 180mm & 160mm, Center Lock
MOZZO ANT	Formula CL-811 per Center Lock, 32f, 15mmTA, cuscinetti sigillati
MOZZO POST	Formula CL-148S per Center Lock, 32f, BOOST 12x148mm, corpo ruota libera Shimano, 4 cuscinetti sigillati, raggi j-bend
CERCHI/RUOTE	Wtb KOM light i25 29”, 622x25, 32 fori
COPERTURE	Kenda Honey Badger XC Pro 29x2.20, DTC/ Tubeless Race compound, Tubeless race, 120Tpi, pieghevole, ETRTO 56-622
ATTACCO MANUBRIO	TEC Obvius alloy 6061 forgiato 3D, +/-7∞, 1.1/8”, diam. 31.8mm, lungh 70mm-15”, 80mm-17”, 90mm-19/21”
MANUBRIO	Tec Obvius flat Alloy 6061-T6 DB, largh 720mm, diam. 31,8mm, 9∞ backsweep
MANOPOLE / NASTRO	T-One Rock T-GP34 con collarino in lega, TPR, corpo interno in plastica
REGGISELLA	Tec Obvius, cannotto Al2014 c/testa lega forgiata, 27.2mm, arretramento 20mm, lungh: 350mm-15”, 400mm-17/21”
SELLA	Selle Royal Seta S1, forchetta manganese, 277x144mm

NITRON 9.3 - NX EAGLE 1X12V

CODICE	YOBP5
COLORE	6N - CK16/Nero/Giallo fluo lucido (in foto) 8N - Nero/CK16/Arancione fluo opaco
TELAIO	Nitron 29" full carbon monoscocca, tubo sterzo conico 1.5", BB92, diam. reggisella 27,2mm, HDM FD, PM 160mm forcellini carbonio asse passante 12x148mm BOOST, passaggio cavi interno, misure 15-17-19-21"
COLLARINO REGGISELLA	MX-112C diam. 31,8mm
SERIE STERZO	Fsa Orbit C-40, NO.42/ACB-A, 1.1/8"-1.5" c/cap 4.3mm
FORCELLA	Fox 32 Rythm 29" remote, corsa 100mm, GRIP comando remoto 2 posizioni, tubo sterzo conico 1.5", asse 15x110mm BOOST
COMANDI	Sram NX EAGLE 1x12v trigger
CAMBIO	Sram NX Eagle 12v gabbia lunga
GUARNITURA	Sram NX Eagle DUB 32T, pedivella alu serie 6000, DIRECT MOUNT, lineacatena 52mm comatibile BOOST, lungh pedivella: 170mm-15", 175mm-17/21"
MOVIMENTO CENTRALE	Sram DUB PressFit BB92, 41x92mm
CATENA	Sram NX Eagle 12v
PIGNONI	Sram PG1230 12v, 11-50T
FRENI	Shimano BR-MT501, c/adattatore ant. 180mm, pastiglie resina, compatibile I-SPEC II
DISCHI	Shimano SM-RT54 CL 180mm & 160mm, Center Lock
MOZZO ANT	Formula CL-811 per Center Lock, 32f, 15mmTA, cuscinetti sigillati
MOZZO POST	Formula CL-148S per Center Lock, 32f, BOOST 12x148mm, corpo ruota libera Shimano, 4 cuscinetti sigillati, raggi j-bend
CERCHI/RUOTE	Wtb KOM light i25 29", 622x25, 32 fori
COPERTURE	Kenda Honey Badger XC Pro 29x2.20, DTC/ Tubeless Race compound, Tubeless race, 120Tpi, pieghevole, ETRTO 56-622
ATTACCO MANUBRIO	Tec Obvius alloy 6061 forgiato 3D, +/-7∞, 1.1/8", diam. 31.8mm, lungh: 70mm-15", 80mm-17", 90mm-19/21"
MANUBRIO	Tec Obvius flat Alloy 6061-T6 DB, largh 720mm, diam. 31,8mm, 9∞ backsweep
MANOPOLE / NASTRO	T-One Rock T-GP34 con collarino in lega, TPR, corpo interno in plastica
REGGISELLA	Tec Obvius, cannotto Al2014 c/testa lega forgiata, 27.2mm, arretramento 20mm, lungh: 350mm-15", 400mm-17/21"
SELLA	Selle Royal Seta S1, forchetta manganese, 277x144mm

NITRON 9.4 - NX EAGLE 1X12V

CODICE	YOBO7
COLORE	6N - CK16/Nero-Giallo fluo lucido N3 - Rosso/Nero-Bianco lucido (in foto)
TELAIO	Nitron 29” full carbon monoscocca, tubo sterzo conico 1.5”, BB92, dia. reggisella 27,2mm, HDM FD, PM 160mm forcellini carbonio asse passante 12x148mm BOOST, passaggio cavi interno, misure 15-17-19-21”
COLLARINO REGGISELLA	MX-112C diam. 31,8mm
SERIE STERZO	Fsa Orbit C-40, NO.42/ACB-A, 1.1/8”-1.5” c/cap 4.3mm
FORCELLA	Rock Shox Judy Gold RL 29” Solo Air 100mm c/ comando remoto OneLoc, tubo sterzo conico 1.5”, 15x110mm BOOST Maxle Lite, steli 30mm, foderi magnesio, PM 160mm
COMANDI	Sram NX EAGLE 1x12v trigger
CAMBIO	Sram NX Eagle 12v gabbia lunga
GUARNITURA	Sram NX Eagle DUB 32T, pedivella alluminio serie 6000, DIRECT MOUNT, lineacatena 52mm compatibile BOOST, lungh. pedivella: 170mm-15”, 175mm-17/21”
MOVIMENTO CENTRALE	Sram DUB PressFit BB92 41x92mm
CATENA	Sram NX Eagle 12v
PIGNONI	Sram PG1230 12v, 11-50T
FRENI	Shimano BR-MT200 c/adattatore ant. 180mm, pastiglie resina
DISCHI	Shimano SM-RT10 CL, ant. 180mm & post. 160mm, Center Lock, dolo pastiglie resina
MOZZO ANT	Formula CL-811 per Center Lock, 32f, 15mmTA, cuscinetti sigillati
MOZZO POST	Formula CL-1248 per CenterLock, 32f 12X148mm BOOST OLD, 2 cuscinetti sigillati, raggi j-bend
CERCHI/RUOTE	Wtb KOM light i25 29”, 622x25, 32 fori
COPERTURE	Kenda Honey BadgerXC Pro 29x2.20, DTC/ Tubeless Race compound, Tubeless race, 120Tpi, pieghevole, ETRTO 50-622
ATTACCO MANUBRIO	Tec Obvius alloy 6061 forgiato 3D, +/-7∞, 1.1/8”, 31.8mm, lungh: 70mm-15’’, 90mm-17/19”, 100mm-21”
MANUBRIO	Tec Obvius flat Alloy 6061-T6 DB, largh 720mm, diam. 31,8mm, 9∞ backsweep
MANOPOLE / NASTRO	T-One Rock T-GP34 con collarino in lega, TPR, corpo interno in plastica
REGGISELLA	Tec Obvius, cannotto Al2014 c/testa lega forgiata, 27.2mm, arretramento 20mm, lungh: 350mm-15”, 400mm-17/21”
SELLA	Selle Royal Seta S1, forchetta manganese, 277x144mm

GRIZZLY

POSIZIONAMENTO

Una interessante MTB race-ready in alluminio leggero, disegnata con le caratteristiche dei telai di alta gamma in carbonio.

TERRENO D'USO

Sentieri dove ricercare il divertimento e percorsi di competizioni amatoriali

DESTINAZIONE D'USO

Per chi vuole una bici in alluminio con un'alta qualità ed un buon prezzo.

CARATTERISTICHE PRINCIPALI

- Telaio per 29" in alluminio Al6061 Triple butted in 4 taglie
- Asse passante BOOST 12x148mm o QR 9x141mm

CARATTERISTICHE TECNICHE

- Geometrie telaio performance solo per 29"
- Tubo sterzo conico da 1.1/8">1.5"
- Freno post mount da 160mm su fodero basso
- Passaggio cavi interno
- Movimento centrale Pressfit 41x92mm
- Deragliatore HDM FD compatibile Side Swing

reparto corse

TECNOLOGIE

BOOST STANDARD
148/141

GEOMETRIA – RACING

TAGLIE

	A"	A	B1	BS	C	D	E	G	G1	G2	Y	X	W
S	15"	15"	380	570	552	429	60	90	74°	72°	69.5°	596	389	1069
M	17"	17"	430	590	562	429	60	100	74°	72°	69.5°	605	406	1089
L	19"	18.5"	480	615	586	429	60	110	74°	72°	69.5°	614	428	1114
XL	21"	20.5"	530	635	608	429	60	120	74°	72°	69.5°	624	445	1135

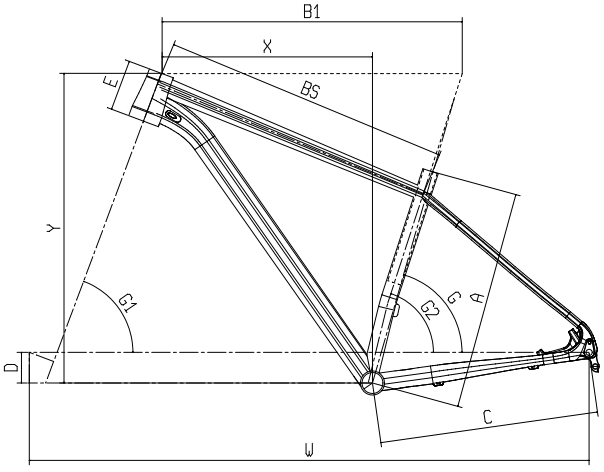

GRIZZLY 9.1 - NX EAGLE 1X12V

CODICE	YOBA4
COLORE	CN - CK16/Nero-Grafite lucido
TELAIO	Grizzly 29” Alu, tubo sterzo conico 1.5”, PF 41x92mm, diam. reggisella 27,2mm, deragliatore HDM, tiro basso, PM 160mm, 12x148mm BOOST, passaggio cavi interno, misure 15,17,19,21”
COLLARINO REGGISELLA	MX-112C diam. 31,8mm
SERIE STERZO	Fsa Orbit 1.5E ZS #57E, calotteinterne in lega, cuscinetti ACB sup. 1.1/8”, inf. 1.5”, c/cap 5,3mm
FORCELLA	Rock Shox Judy Gold RL 29” Solo Air 100mm c/ comando remoto OneLoc, tubo sterzo conico 1.5”, 15x110mm BOOST Maxle Lite, steli 30mm, foderi magnesio, PM 160mm
COMANDI	Sram NX Eagle 1x12v trigger
CAMBIO	Sram NX Eagle 12v gabbia lunga
GUARNITURA	Sram Descendant 6K Eagle DUB 32T, pedivella alluminio 6000, Direct Mount, linea catena 52mm compatibile BOOST, lungh. pedivella: 170mm-15”, 175mm-17/21”
MOVIMENTO CENTRALE	Sram DUB PressFit BB92 (41x92)
CATENA	Sram NX Eagle 12v
PIGNONI	Sram PG1230, 12v, 11-50T
FRENI	Shimano BR-MT400, c/adattatore ant. 180mm, pastiglie resina
DISCHI	Shimano SM-RT30 CL ant. 180mm & post. 160mm, Center Lock, solo pastiglie resina
MOZZO ANT	Formula CL-811 per Center Lock, 32f, 15x110mm TA, cuscinetti sigillati
MOZZO POST	Formula CL-1248 per CenterLock, 32f, 12x148mm BOOST, 2 cuscinetti sigillati, raggi j-bend
CERCHI/RUOTE	Wtb XC25 TCS rim Tubeless Ready 29”, AL6061-T6, 622x25, 32 fori
COPERTURE	Kenda Honey Badger XC Sport 29x2.20, DTC compound, 60Tpi, ETRTO 56-622
ATTACCO MANUBRIO	Tec Obvius alloy6061 forgiato 3D anodizzato sabbiato, +/-7∞, 1.1/8”, diam. 31.8mm, lungh: 80mm-15/17”, 90mm-19/21”
MANUBRIO	Tec Obvius flat Alloy 6061-T6 DB, largh 720mm, diam. 31,8mm, 9∞ backsweep
MANOPOLE / NASTRO	T-one T-GP48B, pezzo unico, materiale TPR, 130mm
REGGISELLA	Tec Obvius, cannotto AL2014 con testa forgiata, diam. 27.2mm, arretramento 20mm, lungh: 350mm-15/17’’, 400mm-19/21”
SELLA	Tec, forchetta acciaio al carbonio

GRIZZLY 9.2 - NX EAGLE 1X12V

CODICE	YOB95
COLORE	EN - Nero/Grigio-CK16 full opaco
TELAIO	Grizzly 29” alu, tubo sterzo conico 1.5”, PF 41x92mm, diam. reggisella 27.2mm, deragliatore HDM, tiro basso, PM 160mm, forcellini QR141mm BOOST, passaggio cavi interno, misure 15,17,19,21”
COLLARINO REGGISELLA	MX-112C diam. 31,8mm
SERIE STERZO	Fsa Orbit 1.5E ZS #57E, calotteinterne in lega, cuscinetti ACB sup. 1.1/8”, inf. 1.5”, c/cap 5,3mm
FORCELLA	Rock Shox Recon RL 29” Solo Air 100mm w/ comando remoto OneLoc, tubo sterzo conico 1.5”, 15x110mm BOOST Maxle Lite, steli 32mm, foderi magnesio, PM 160mm
COMANDI	Sram NX Eagle 1x12v trigger
CAMBIO	Sram NX Eagle 12v gabbia lunga
GUARNITURA	Sram Descendant 6K Eagle DUB 32T, pedivella AL6000, DIRECT MOUNT, linea catena 52mm compatibile BOOST, lungh pedivella: 170mm-15”, 175mm-17/21”
MOVIMENTO CENTRALE	Sram DUB PressFit BB92 (41x92)
CATENA	Sram NX Eagle 12sp
PIGNONI	Sram PG1230, 12sp, 11-50T
FRENI	Shimano BR-MT400, c/adattatore ant. 180mm, pastiglie resina
DISCHI	Shimano SM-RT30 CL ant. 180mm & post. 160mm, Center Lock, solo pastiglie resina
MOZZO ANT	Formula CL-811 per Center Lock, 32f 15x110mm TA, cuscinetti sigillati
MOZZO POST	Formula CL-2641 per Center Lock, 32f 141mm OLD BOOST, 2 cuscinetti sigillati, lungh asse 151mm, c/QR
CERCHI/RUOTE	Wtb XC25 TCS rim Tubeless Ready 29”, AL6061-T6, 622x25, 32 fori
COPERTURE	Kenda Honey Badger XC Sport 29x2.20, DTC compound, 60Tpi, ETRTO 56-622
ATTACCO MANUBRIO	Tec Obvius alloy6061 forgiato 3D anodizzato sabbiato, +/-7∞, 1.1/8”, diam. 31.8mm, lungh: 80mm-15/17”, 90mm-19/21”
MANUBRIO	Tec Obvius flat Alloy 6061-T6 DB, largh 720mm, diam. 31,8mm, 9∞ backsweep
MANOPOLE / NASTRO	T-one T-GP48B, pezzo unico, materiale TPR, 130mm
REGGISELLA	Tec Obvius, cannotto AL2014 con testa forgiata, diam. 27.2mm, arretramento 20mm, lungh: 350mm-15/17’’, 400mm-19/21”
SELLA	Tec, forchetta acciaio al carbonio
SELLA	Tec, forchetta acciaio al carbonio

GRIZZLY 9.3 - DEORE 2X10V

CODICE	YNBQ7
COLORE	T4 - CK16/Nero-Grafite opaco GG - Grigio-Nero-Rosso lucido (in foto)
TELAIO	Grizzly 29" alu, tubo sterzo conico 1.5", PF 41x92mm, diam. reggisella 27.2mm, deragliatore HDM, tiro basso, PM 160mm, forcellini QR141mm BOOST, passaggio cavi interno, misure 15,17,19,21"
COLLARINO REGGISELLA	MX-112C diam. 31,8mm
SERIE STERZO	Fsa Orbit 1.5E ZS #57E, calotteinterne in lega, cuscinetti ACB sup. 1.1/8", inf. 1.5", c/cap 5,3mm
FORCELLA	Rock Shox 30 Silver TK 29" SoloAir 100mm w/ lockout remoto PopLoc, tubo sterzo conico 1.5" Alu, 9mm QR, steli 30mm, foderi magnesio, PM 160mm
COMANDI	Shimano Deore SL- M6000 2x10v
CAMBIO	Shimano Deore RD-M6000-GS Shadow Plus Design 10v, attacco diretto, max 11-42T
DERAGLIATORE	Shimano Deore FD-M6020-D HDM, Side-Swing tiro frontale, 66/69°, per 34/38T c/capacità 10T
GUARNITURA	Shimano FC-M6000-B2, 36/26T, lungh pedivella: 170mm-15", 175mm-17/21"
MOVIMENTO CENTRALE	Shimano BB-MT500-PA PressFit
CATENA	Kmc X10 finitura EPT
PIGNONI	Shimano CS-HG500-10, 11-13-15-18-21-24-28-32-37-42T
FRENI	Shimano BR-M396, pastiglie resina
DISCHI	Shimano SM-RT30 ant. 180mm & post. 160mm, Center Lock, solo pastiglie resina
MOZZO ANT	Formula CL-25 per Center Lock, 32f, 100mm OLD, cuscinetti sigillati, raggi j-bend, asse 108mm, c/QR
MOZZO POST	Formula CL-2641 per Center Lock, 32f 141mm OLD BOOST, 2 cuscinetti sigillati, lungh asse 151mm, c/QR
CERCHI/RUOTE	Wtb XC25 TCS rim Tubeless Ready 29", AL6061-T6, 622x25, 32 fori
COPERTURE	Kenda Honey Badger XC Sport 29x2.2, DTC compound, 60Tpi, ETRTO 56-622
ATTACCO MANUBRIO	Tec Obvius alloy6061 forgiato 3D anodizzato sabbiato, +/-7°, 1.1/8", diam. 31.8mm, lungh: 80mm-15/17", 90mm-19/21"
MANUBRIO	Tec Obvius flat Alloy 6061-T6 DB, largh 720mm, diam. 31,8mm, 9° backsweep
MANOPOLE / NASTRO	T-one T-GP48B, pezzo unico, materiale TPR, 130mm
REGGISELLA	Tec Obvius, cannotto AL2014 con testa forgiata, diam. 27.2mm, arretramento 20mm, lungh: 350mm-15/17", 400mm-19/21"
SELLA	Tec, forchetta acciaio al carbonio

T4 - CK16/Nero-Grafite opaco

magma

POSIZIONAMENTO
Il modello ideale per entrare nel mondo Bianchi MTB.

TERRENO D'USO
Asfalto, salite o discese non estreme, sterrati

DESTINAZIONE D'USO
Modello per tutti, sia per i biker più giovani sia per chi approccia l'off-road per la prima volta. Per lo Sport, il commuting e il turismo

CARATTERISTICHE TECNICHE
- Telaio in alluminio AL6061 con ruote da 29"
- Geometria OFF ROAD Sport per ruote da 29"
- Due versioni telaio 29'' (BOOST QR 141mm & 135mm QR)
- Attacco pinza freno sul fodero basso PM 160mm
- Deragliatore HDM side swing (per BOOST QR 141mm)
- Deragliatore Low clamp FD bottom pull (per 135mm QR)
- Compatibile parafanghi e portapacchi

TECNOLOGIA

BOOST STANDARD
141

GEOMETRIA OFF ROAD

TAGLIE

		A	B1	C	D	E	F	G	G1	H	I	X	Y	WB
S	15"	380	570	460	60	100	658	74°	69.5°	51	500	394	609	1112
M	17"	430	590	460	60	110	672	73.5°	69.5°	51	500	407	616	1126
L	19"	480	615	460	60	120	698	73.5°	69.5°	51	500	430	626	1152
XL	21"	530	635	460	60	130	719	73.5°	69.5°	51	500	447	635	1172

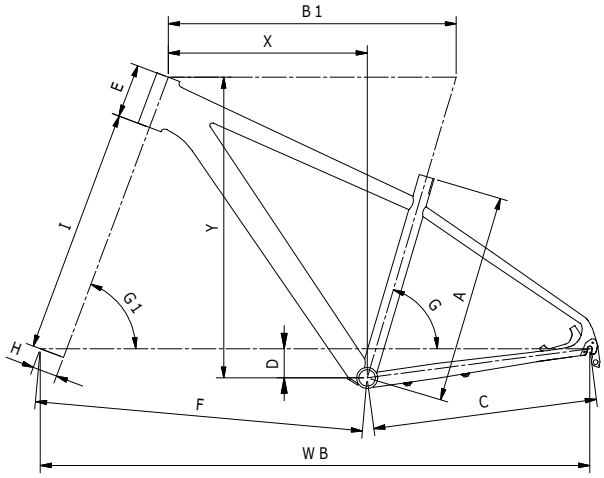

MAGMA 9S - XT/DEORE 2X10V FORC. ROCK SHOX

C ODICE	YOBI1
COLORE	N3 - Rosso/Nero-Bianco lucido
TELAIO	Magma 29 alu, 1.1/8" HT, BSA 68mm, diam. reggisella 27,2mm, deragl. HDM tiro basso o Side-Swing, PM 160mm, BOOST 9x141mm QR, passaggio cavi interno, misure 15-17-19-21"
COLLARINO REGGISELLA	339QX diam. 31,8mm, morsetto e leva in lega
SERIE STERZO	Fsa TH888 calotte in acciaio forgiato ID diam.34mm, stack height 12,8+11=23,8mm, c/ cap 15mm
FORCELLA	Rock Shox 30 Silver TK 29" coil 100mm c/comando remoto PopLoc, tubo sterzo acciaio 1.1/8", asse 9mm QR, steli 30mm, foderi magnesio, PM 160mm
COMANDI	Shimano Deore SL-M6000 2x10v
CAMBIO	Shimano XT RD-M781 SGS Shadow Design 10sp, top normal, attacco diretto, massimo 11-36T
DERAGLIATORE	Shimano Deore FD-M617-D HDM, Side-Swing, 66/69∞, per 36/38T c/capacit‡ 14T
GUARNITURA	Shimano FC-M627-B, 36/22T, lungh pedivella: 170mm-15/17", 175mm-19/21"
MOVIMENTO CENTRALE	Shimano SM-BB52
CATENA	Kmc X10 finitura EPT
PIGNONI	Shimano HG50-10v, 11-13-15-17-19-21-24-28-32-36T
FRENI	Shimano BR-MT201, pastiglie resina
DISCHI	Shimano SM-RT10 160mm, Center Lock, solo pastiglie resina
MOZZO ANT	Formula CL-1420 per Center Lock, 32f 100mm OLD, sfere libere, lungh asse 108mm, c/QR
MOZZO POST	Formula FH-MT200-B per Center Lock, 32f, 141mm OLD BOOST

CERCHI/RUOTE	AlexRims DP2.5, 622x25c, 32f, valvola Presta
COPERTURE	Kenda Honey Badger XC 29x2.20, DTC compound, 30Tpi, cerchietto rigido, ETRTO 56-622
ATTACCO MANUBRIO	Tec Obvius alloy6061 forgiato 3D anodizzato sabbiato, +/-7∞, 1.1/8", diam. 31.8mm, lungh: 80mm-15/17", 90mm-19/21"
MANUBRIO	Tec Obvius flat Alloy 6061-T6 DB, largh 720mm, diam. 31,8mm, 9∞ backsweep
MANOPOLE / NASTRO	T-one T-GP48B, pezzo unico, materiale TPR, 130mm
REGGISELLA	Tec Obvius, cannotto Al2014 con testa in lega forgiata, diam. 27.2mm, arretramento 20mm, lungh: 350mm
SELLA	Tec Rector, largh 140mm, forchetta acciaio, rivestimento PVC soft touch

MAGMA 9.0 - DEORE 2X10V

CODICE	YOBR9
COLORE	MK - CK16/Nero-Giallo fluo lucido
TELAIO	Magma 29 alu, 1.1/8" HT, BSA 68mm, diam. reggisella 27,2mm, deragl. HDM tiro basso o Side-Swing, PM 160mm, BOOST 9x141mm QR, passaggio cavi interno, misure 15-17-19-21"
COLLARINO REGGISELLA	339QX diam. 31,8mm, morsetto e leva in lega
SERIE STERZO	Fsa TH888 calotte in acciaio forgiato ID diam.34mm, stack height 12,8+11=23,8mm, c/ cap 15mm
FORCELLA	SR Suntour XCR32 RL-R DS 29" 100mm c/ comando remoto, tubo sterzo acciaio 1,1/8", testa in lega, molla elicoidale c/regolaz. precarico, steli acciaio 32mm, foderi magnesio c/PM 160mm, 9mm QR
COMANDI	Shimano Deore SL-M6000 2x10v
CAMBIO	Shimano Deore RD-M6000-GS Shadow Plus Design 10v, attacco diretto, max 11-42T
DERAGLIATORE	Shimano Deore FD-M6020-D, HDM, Side-Swing, 66/69∞, per 34/38T c/capacit‡ 10T
GUARNITURA	Shimano FC-MT500-B2 36/26T, lungh. pedivella: 170mm-15/17", 175mm-19/21"
MOVIMENTO CENTRALE	Shimano SM-BB52
CATENA	Kmc X10 finitura EPT
PIGNONI	Shimano CS-HG500-10, 11-13-15-18-21-24-28-32-37-42T
FRENI	Shimano BR-MT200, pastiglie resina
DISCHI	Shimano SM-RT10, 160mm fronte & retro, Center Lock, solo pastiglie resina
MOZZO ANT	Formula CL-1420 per Center Lock, 32f 100mm OLD, sfere libere, lungh asse 108mm, c/QR
ATTACCO MANUBRIO	Tec Obvius alloy6061 forgiato 3D anodizzato sabbiato, +/-7∞, 1.1/8", diam. 31.8mm, lungh: 80mm-15/17", 90mm-19/21"
MANUBRIO	Tec Obvius flat Alloy 6061-T6 DB, largh 720mm, diam. 31,8mm, 9∞ backsweep
MANOPOLE / NASTRO	T-one T-GP48B, pezzo unico, materiale TPR, 130mm
SELLA	Tec Rector, largh 140mm, forchetta acciaio, rivestimento PVC soft touch

MAGMA 9.2 - ALIVIO/ALTUS 3X9V

CODICE	YOBW2
COLORE	MK - CK16/Nero-Giallo fluo lucido (in foto) N3 - Rosso/Nero/Bianco lucido
TELAIO	Magma 29" alu, tubo sterzo 1,1/8", BSA 68mm, diam. reggisella 27,2mm, deragl. collarino basso diam. 31,8mm, tiro basso o Side-Swing, PM 160mm, forcellini 9x135mm QR, passaggio cavi interno, misure 15-17-19-21"
COLLARINO REGGISELLA	339QX diam. 31,8mm, morsetto e leva in lega
SERIE STERZO	Fsa TH888 calotte in acciaio forgiato ID diam.34mm, stack height 12,8+11=23,8mm, c/cap 15mm
FORCELLA	SR Suntour XCM HLO DS 29" 100mm, c/HLO Hydraulic lockout, tubo sterzo 1.1/8", testa in lega, molla elicoidale c/regolaz. precarico, steli 30mm acciaio, foderi in lega c/PM 160mm, QR 9mm
COMANDI	Shimano SL-M2000 3x9v
CAMBIO	Shimano Alivio RD-M4000-SGS 9sp, top-normal shadow design, attacco diretto, massimo 36T
DERAGLIATORE	Shimano FD-M2000 fascetta bassa diam. 31,8mm, doppio tiro, 66/69∞, per 40T c/capacit‡ 18T, CL 50mm
GUARNITURA	Shimano FC-MT100 40/30/22T, lungh pedivella: 170mm-15/17", 175mm-19/21"
MOVIMENTO CENTRALE	Shimano BB-UN100, Asse LL123 (122,5mm)
CATENA	Kmc HV900 9v
PIGNONI	Shimano HG200-9, 11-13-15-17-20-23-26-30-36T
FRENI	Shimano BR-MT200, pastiglie resina
DISCHI	Shimano SM-RT10, 160mm fronte & retro, Center Lock, solo pastiglie resina
MOZZO ANT	Formula CL-1420 per Center Lock, 32f 100mm OLD, sfere libere, lungh asse 108mm, c/QR
MOZZO POST	Formula CL-1422 per Center Lock, 32f, 135mm OLD, sfere libere, lungh asse 145mm, c/QR
CERCHI/RUOTE	AlexRims DP2.5, 622x25c, 32h, valvola Presta
COPERTURE	Kenda Honey Badger XC 29x2.20, DTC compound, 30Tpi, rigido, ETRTO 56-622
ATTACCO MANUBRIO	Tec alloy 6061 forgiato 3D, +/-7∞, 1.1/8", diam. 31.8mm, lungh: 80mm-15/17", 90mm-19/21"
MANUBRIO	Tec PG Alloy 6061, largh 720mm, diam. 31,8mm, rise 15mm, arretramento 9∞
MANOPOLE / NASTRO	T-one T-GP48B, pezzo unico, materiale TPR, 130mm
REGGISELLA	Tec, cannotto Al2014, testa in lega, diam. 27,2mm, arretramento 12mm, lungh 350mm
SELLA	Tec Rector, largh 140mm, forchetta acciaio, rivestimento PVC soft touch

DUEL

POSIZIONAMENTO
Il modello ideale per entrare nel mondo Bianchi MTB.

TERRENO D'USO
Asfalto, salite o discese non estreme, sterrati

DESTINAZIONE D'USO
Modello per tutti, sia per i biker più giovani sia per chi approccia l'off-road per la prima volta.

CARATTERISTICHE PRINCIPALI
- Nuova serie sterzo semi-integrata
- Telaio 27.5" & 29" con geometria sport
- Attacco pinza freno standard IS

CARATTERISTICHE TECNICHE
- Telaio in alluminio 27.5" & 29"
- Movimento centrale BSA 68mm
- QR 135mm
- Predisposizione per portapacchi e parafanghi
- Deragliatore fascetta bassa/tiro alto

GEOMETRIA – 27.5"

TAGLIE

	A	B1	BS	C	D	E	G	G1	Y	X
XS	13"	340	535	539	440	50	110	73.5°	70°	591	360
S	15"	380	560	552	440	50	110	73.5°	71°	595	384
M	17"	430	580	563	440	50	120	73.5°	71°	605	401
L	19"	480	605	582	440	50	125	73.5°	71°	609	424
XL	21"	530	625	601	440	50	130	73.5°	71°	614	443

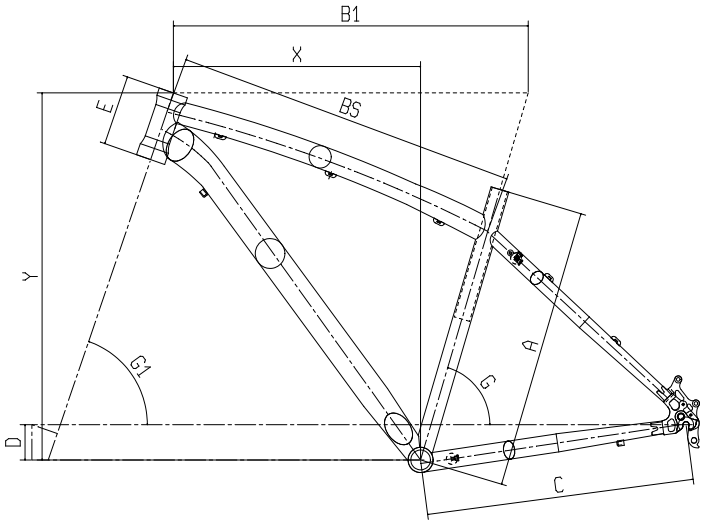

GEOMETRIA – 29"

TAGLIE

	A	B1	BS	C	D	E	G	G1	Y	X
XS	15"	380	565	560	460	60	100	74°	70°	601	393
S	17"	430	590	574	460	60	110	73.5°	71°	615	408
M	19"	480	610	588	460	60	120	73.5°	71°	625	425
L	21"	530	630	605	460	60	130	73.5°	71°	634	442

DUEL 29S - ACERA/ALTUS 3X9V HYDR. BRAKE

CODICE	YOBC8
COLORE	HD - CK16/Nero-Bianco lucido HE - Nero/CK16-Bianco opaco (in foto) HB - Nero/Rosso-Bianco lucido
TELAIO	Duel 29" alu, tubo sterzo 1.1/8", BSA 68mm, diam. reggisella 27,2mm, diam. piantone 31,8mm, deragliatore top pull, attacco pinza INTL 160mm, forcellini 9x135mm QR, passaggio cavi esterno, misure 15-17-19-21"
COLLARINO REGGISELLA	339QX diam. 31,8mm, morsetto e leva in lega
SERIE STERZO	Fsa TH888 calotte in acciaio forgiato ID diam.34mm, stack height 12,8+11=23,8mm, c/ cap 15mm
FORCELLA	SR Suntour XCM HLO DS 29" 100mm, c/HLO Hydraulic lockout, tubo sterzo 1.1/8", testa in lega, molla elicoidale c/regolaz. precarico, steli 30mm acciaio, foderi in lega c/PM 160mm, QR 9mm
COMANDI	Shimano SL-M2000 3x9v
CAMBIO	Shimano Acera RD-M3000 9v, top-normal, direct attachment, max 11-36T
DERAGLIATORE	Shimano FD-M2000 fascetta bassa diam. 31,8mm, doppio tiro, 66/69∞, per 40T c/capacit‡ 18T, CL 50mm
GUARNITURA	Shimano FC-MT100 40x30x22T, lungh pedivella: 170mm-15/17", 175mm- 19/21"
MOVIMENTO CENTRALE	Shimano BB-UN100, Asse LL123 (122,5mm)
CATENA	Kmc HV900 9v
PIGNONI	Shimano HG200-9, 11-13-15-17-20-23-26-30-36T
FRENI	Shimano BR-MT200 c/adattatore post. IS 160mm
DISCHI	Shimano SM-RT10, 160mm fronte & retro, Center Lock, solo pastiglie resina
MOZZO ANT	Formula CL-1420 per Center Lock, 32f 100mm OLD, sfere libere, lungh asse 108mm, c/QR
MOZZO POST	Formula CL-1422 per Center Lock, 32f, 135mm OLD, sfere libere, lungh asse 145mm, c/QR
CERCHI/RUOTE	AlexRims DP2.5, 622x25c, 32f, valvola Presta
COPERTURE	Kenda Honey Badger XC 29x2.20, DTC compound, 30Tpi, cerchietto rigido, ETRTO 56-622
ATTACCO MANUBRIO	Tec alloy 6061 forgiato 3D, +/-7∞, 1.1/8", diam. 31.8mm, lungh: 80mm-15/17", 90mm-19/21"
MANUBRIO	Tec PG Alloy 6061, largh 720mm, diam. 31,8mm, rise 15mm, arretramento 9∞
MANOPOLE / NASTRO	T-one T-GP48B, pezzo unico, materiale TPR, 130mm
REGGISELLA	Tec cannotto Al2014, testa in lega, diam. 27,2mm, arretramento 12mm, lungh: 300mm-15", 350mm-17/21"
SELLA	Tec Rector, largh 140mm, forchetta acciaio, rivestimento PVC soft touch

DUEL 27S - ACERA/ALTUS 3X9V HYDR. BRAKE

CODICE	YOBC7
COLORE	HD - CK16/Nero-Bianco lucido (in foto) HE - Nero/CK16-Bianco opaco HB - Nero/Rosso-Bianco lucido
TELAIO	Duel 27,5" alu, serie sterzo 1.1/8", BSA 68mm, reggisella diam. 27,2mm, piantone diam. 31,8mm, deragliatore tiro alto, attacco pinza INTL 160mm, forcellini 9x135mm QR, attacchi V-Brake, passaggio cavi esterno, misure 15-17-19-21"
COLLARINO REGGISELLA	339QX diam. 31,8mm, morsetto e leva in lega
SERIE STERZO	Fsa TH888 calotte in acciaio forgiato ID diam.34mm, stack height 12,8+11=23,8mm, c/cap 15mm
FORCELLA	SR Suntour XCM HLO DS 27,5" 100mm, con HLO Hydraulic Lockout, tubo sterzo 1.1/8", testa in lega, mola elicoildale c/regolazione precarico, steli 30mm, foderi in lega c/PM 160mm, 9mm QR
COMANDI	Shimano SL-M2000 3x9v
CAMBIO	Shimano Acera RD-M3000 9v, top-normal, direct attachment, max 11-36T
DERAGLIATORE	Shimano FD-M2000 fascetta bassa diam. 31,8mm, doppio tiro, 66/69∞, per 40T c/capacit‡ 18T, CL 50mm
GUARNITURA	Shimano FC-MT100 40x30x22T, lungh pedivella: 170mm-15/17", 175mm-19/21"
MOVIMENTO CENTRALE	Shimano BB-UN100, Asse LL123 (122,5mm)
CATENA	Kmc HV900 9v
PIGNONI	Shimano HG200-9, 11-13-15-17-20-23-26-30-36T
FRENI	Shimano BR-MT200 c/adattatore post. IS 160mm, pastiglie resina
DISCHI	Shimano SM-RT10, 160mm fronte & retro, Center Lock, solo pastiglie resina
MOZZO ANT	Formula CL-1420 per Center Lock, 32f 100mm OLD, sfere libere, lungh asse 108mm, c/QR
MOZZO POST	Formula CL-1422 per Center Lock, 32f, 135mm OLD, sfere libere, lungh asse 145mm, c/QR
CERCHI/RUOTE	AlexRims DP2.5, 584x25c, 32f, valvola Presta
COPERTURE	Kenda Honey Badger XC 27,5x2.20, DTC compound, 30Tpi, cerchietto rigido, ETRTO 56-584
ATTACCO MANUBRIO	Tec alloy 6061 forgiato 3D, +/-7∞, 1.1/8", diam. 31.8mm, lungh: 80mm-15/17", 90mm-19/21"
MANUBRIO	Tec PG Alloy 6061, largh 720mm, diam. 31,8mm, rise 15mm, arretramento 9∞
MANOPOLE / NASTRO	T-one T-GP48B, pezzo unico, materiale TPR, 130mm
REGGISELLA	Tec, cannotto Al2014, testa in lega, diam. 27,2mm, arretramento 12mm, lungh: 300mm-15", 350mm-17/21"
SELLA	Tec Rector, largh 140mm, forchetta acciaio, rivestimento PVC soft touch

HB - Nero/Rosso-Bianco lucido

Bianchi

E-BIKE

ROAD
MTB
SPORT
CITY

I VANTAGGI DELLE E-BIKE

Una bicicletta convenzionale si basa solo sul tuo sforzo. Le E-bike Bianchi, invece, ti assistono nella pedalata fino alla velocità di 25 km/h. Scegli tu il livello di assistenza, leggero o più intenso, in base alle tue sensazioni.

POTENZA E PERFORMANCE

Con le Bianchi e-bike la tua prestazione migliora e diventa più efficiente grazie all'assistenza che puoi ricevere ad ogni pedalata. La power unit può essere controllata e gestita facilmente per modulare il livello di assistenza così potrai pedalare più velocemente e con meno sforzo.

ECO-SOSTENIBILITA'

Con la mobilità elettrica contribuisci a ridurre l'inquinamento e alla salvaguardia dell'ambiente. Con la tua e-bike puoi dire basta al traffico bloccato e alle emissioni nocive. La e-bike è una scelta intelligente e sostenibile per un ciclista attento all'ambiente. Sostenibile come il tuo sforzo in sella, grazie all'efficienza del motore e al supporto della batteria, di durata prolungata e facilmente ricaricabile.

SALUTE E BENESSERE

Le nostre e-bike ti aiutano a migliorare la forma fisica, oltre ad aprirti nuove possibilità a due ruote. Proprio perché sei tu che pedali e puoi scegliere di volta in volta il grado di assistenza di cui hai bisogno, la e-bike offre gli stessi vantaggi di una bici tradizionale per il tuo benessere ma con la possibilità di spingerti molto più in là. Il battito cardiaco è sotto controllo, i muscoli lavorano sciolti ed in maniera costante, i polmoni funzionano meglio e, soprattutto, ottieni tutto questo senza un impegno fisico importante.

MASSIMA EFFICIENZA

La e-bike ti aiuta ad eliminare lo stress e ti permette di arrivare fresco e rilassato a destinazione. Basta perdere tempo in coda o a cercare parcheggio: torna padrone dei tuoi spostamenti. Niente attese, niente ritardi. Fai i tuoi programmi e organizza il tuo tempo. Ora puoi. Anche la manutenzione del mezzo è semplice ed economica. Basta la tua e-bike, e sei pronto per andare.

AVENGER FULL
AVENGER HARDTAIL

BOSCH | PERFORMANCE LINE CX

/ Motore centrale 36V, 250W, 75Nm Max (4Kg)
E il motore performance senza plastiche per essere più compatto
/ Batteria al Down Tube **500Wh** (2,7Kg)
/ Sensore di coppia, sensore di velocità, sensore cadenza di pedalata
/ Tempo di ricarica 3.5h
/ LCD display multifunzione

WALK ASSIST
0-6 km/h

AUTONOMIA
Batteria 500Wh
60Km Avg

ASSISTENZA (%)
Eco 50%
Tour 120%
eMTB 120-300%
Turbo 300%

MANHATTAN
E-BROOKLIN

SHIMANO | STEPS E-6000

/ Motore centrale 36V, 250W, 50Nm (3,2Kg)
Motore pensato e sviluppato per le bici City e bici Sport
/ Batteria al Down Tube, **418Wh** (2,66Kg)
/ Sensore di coppia e sensore di velocità, sensore cadenza di pedalata
/ Tempo di ricarica 4h (80% 2h)
/ LCD display multifunzione

WALK ASSIST
0-6 km/h

AUTONOMIA
Eco 125Km
Standard 85Km
High 60K

ASSISTENZA (%)
Eco 70%
Standard 150%
High230%

ARIA E-ROAD

ebikemotion® | X35

/ Motore M1 nel mozzo post. 36V, 250W, 40Nm
/ Batteria integrata nel down tube da 250Wh
/ Sensore PAS integrato nel telaio
/ Comando remoto iWok One integrato nel top tube
/ Peso dell'intero sistema 3,5Kg
/ App per smartphone dedicata (iOS e Android)
/ Tempo di ricarica 3.5/4h

AUTONOMIA
Fino a 1.200 metri di dislivello*

ASSISTENZA (%)
Eco (Verde) 30%
Comfort (Arancione) 60%
Power (Rosso) 100%

* L'autonomia può essere incrementata con la batteria esterna Xtra Power da 250W

IPD V2
Inner Power Drive

LEGENDA PANORAMICA MODELLI ROAD MTB SPORT CITY

E-DOARDO

FAZUA | EVATION

/ Motore 36V, 250W
Concepito per uso urbano, soddisfa il 90% dei ciclisti
/ Batteria integrata nel down tube da **250Wh**
/ Sensore di coppia, sensore di velocità, sensore cadenza di pedalata
/ 4Kg sistema completo)
/ Tempo di ricarica 2,5h
/ Due bici con un solo sistema

WALK ASSIST
0-6 km/h

AUTONOMIA
55Km

MAX POWER
Breeze (Green) 125W
River (Blue) 250W
Rocket (Pink) 400W

ASSISTENZA (%)
Breeze (Green) 75%
River (Blue) 150%
Rocket (Pink) 240%

IMPULSO E-ROAD
IMPULSO E-ALLROAD

E-ROAD SYSTEM

polini motori | E-P3

/ Motore centrale brushless 36V, 250W, 70Nm (2,85Kg)
Sviluppato per le bici da corsa
Compatibile con guarniture doppie o singole
/ Batteria integrata nel down tube da **500Wh** (2,54Kg)
/ Sensore di coppia, sensore di velocità, sensore cadenza di pedalata
/ Tempo di ricarica 4h
/ LCD display multifunzione

WALK ASSIST
0-6 km/h

AUTONOMIA
(1) 200Km
(2) 160Km
(3) 120Km
(4) 90Km
(5) 70Km

ASSISTENZA (%)
(1) 30%
(2) 60%
(3) 120%
(4) 250%
(5) 350%

METROPOL-E
DANCE
PUCH GOING*

EGOING SYSTEM | RUOTA FONICA

/ Motore nel mozzo 36V, 250W
Adatto alle city bike,
facilità d'uso e contenimento dei costi
/ Batteria **400Wh**
/ Sensore di velocità
/ Tempo di ricarica 4,5h
/ Presa USB

WALK ASSIST
0-6 km/h

AUTONOMIA
Eco 75Km
Standard 60Km
High 45Km

ASSISTENZA
Eco 15Km/h
Standard 20Km/h
High 25Km/h

ASSISTENZA*
(1) 12,5Km/h
(2) 17,5Km/h
(3) 21Km/h
(4) 23Km/h
(5) 25Km/h

LONG ISLAND
PUCH E-RAY

BAFANG | RUOTA FONICA

/ Motore centrale 36V, 250W
Adatto alle city bike,
facilità d'uso e contenimento dei costi
/ Batteria al portapacco **400Wh**
/ Sensore di velocità
/ Tempo di ricarica 4,5h
/ Presa USB

WALK ASSIST
0-6 km/h

ASSISTENZA
(1) 12,5Km/h
(2) 17,5Km/h
(3) 21Km/h
(4) 23Km/h
(5) 25Km/h

MODELLI IN QUESTA CATEGORIA

ARIA E-ROAD

IMPULSO E-ROAD

IMPULSO E-ALLROAD

E-ROAD

FILOSOFIA PROGETTUALE

La gamma E-ROAD/E-ALLROAD è perfetta per il ciclista attivo.
Puoi spingerti oltre i confini di una bici da corsa tradizionale in pieno relax e godendoti il paesaggio.
Se prima hai dovuto rinunciare ad un'escursione in solitaria o ad un'uscita con gli amici, ripensaci: ora è possibile.

e-road ARIA

POTENZA QUANDO VUOI

Il nuovo modello aero in carbonio Aria e-Road, con sistema **IPD | Inner Power Drive** sviluppato da Bianchi, è la soluzione perfetta per ciascun ciclista: garantisce le stesse sensazioni di un'uscita su strada tradizionale ed elevate prestazioni con tutta l'assistenza del potente motore elettrico - selezionabile quando ne hai necessità.

AUTONOMIA - *Batteria 250Wh*

Batteria da 250Wh Fino a ***1.200 metri*** *di dislivello. L'autonomia può essere incrementata con la batteria esterna Xtra Power da 250W*

TEMPI DI RICARICA

Completa ***3.5/4h***

ASSISTENZA (%)

Eco (Green) **30%**
Comfort (Orange) **60%**
Power (Red) **100%**

POWERED BY

IPD V2
Inner Power Drive

L'Ufficio Ricerca e Sviluppo Bianchi ha integrato l'interfaccia iWOC One, indicante anche i livelli di carica della batteria, all'interno del tubo orizzontale

La porta di ricarica, resistente alle intemperie, è posizionata discretamente sulla superficie superiore del tubo obliquo, vicino all'incrocio con il tubo verticale, rendendo semplice l'operazione di ricarica.

Compreso tra il pacco pignoni ed il freno a disco posteriore, il motore è virtualmente nascosto.

GEOMETRIA RACING

A1	AS	B1	BS	C	D	E	G	G1	W
470	450	515	497	437	68	120	74.5°	70°	1016
500	470	525	508	437	68	125	74.5°	70.5°	1022
520	490	535	519	440	68	130	74°	70.5°	1030
550	520	550	534	440	68	145	73.5°	71.5°	1031
570	540	560	546	440	68	155	73.5°	72°	1036
590	570	575	562	443	68	175	73°	72°	1049
610	590	585	572	443	68	185	72.5°	72.5°	1049
630	610	595	581	443	68	210	72.5°	72.5°	1058

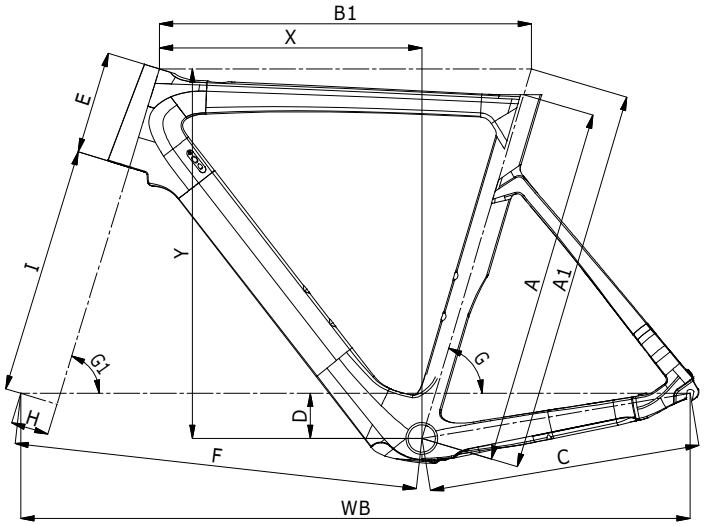

ARIA E-ROAD - ULTEGRA 11V COMPACT

CODICE	YOBN8I
COLORE	2A - CK16/Nero lucido
TELAIO	Aria E-Road Disc carbonio, compatibile trasmissioni meccaniche/elettroniche, mov. centrale PressFit 86,5x41mm, serie sterzo 1.4”-1.1/8”, collarino reggisella integrato, forcellini full carbon, flat mount, QR sytem, OLD 135mm, misure 47-50-53-55-57-59-61cm
COLLARINO REGGISELLA	incluso nel telaio
SERIE STERZO	Fsa Orbit C-33, NO.44E, 1.1/8”>1.1/4”, cuscinetti ACB in acciaio 45∞/45∞, c/cap 15mm per tubo sterzo 47mm/52mm OD
FORCELLA	Bianchi Full Carbon 1.4”>1.1/8” testa con disegno integrato, attacco pinza disco flat mount, asse passante 12x100mm
COMANDI	Shimano Ultegra ST-R8020 2x11v
CAMBIO	Shimano Ultegra RD-R8000 GS 11v, top normal shadow design, attacco diretto, minimo rapporto compatibile 28-34T
DERAGLIATORE	Shimano Ultegra FD-R8000, tiro basso, a saldare, 61-66∞, corona max 46/53T, CL: 43,5mm
BATTERIA	Ebikemotion X35 batteria integrata 250Wh
GUARNITURA	Shimano Ultegra FC-R8000 52x36T, Hollowtech II, lungh pedivella: 170mm-47/53cm, 172.5mm-55/59cm, 175mm-61cm
MOVIMENTO CENTRALE	Shimano SM-BB72-41B, PressFit, c/adattatori sinistra/destra
CATENA	Shimano Ultegra CN-HG701-11, 11v
PIGNONI	Shimano 105 CS-R7000, 11-12-13-14-16-18-20-22-25-28-32T
FRENI	Shimano BR-R8070 freni a disco idraulici, pinze flat mount

LEVE FRENO	incluse nei comandi
DISCHI	Shimano SM-RT86, 6-fori, 160mm
CERCHI/RUOTE	Vision Trimax alloy disc c/unit‡ motore mozzo posteriore Ebikemotion
COPERTURE	Vittoria Rubino IV 700x28, 60TPI, pieghevole, SMU G+ nero
ATTACCO MANUBRIO	Reparto Corse alloy 6061 forgiato 3D, angolo -8∞, 1.1/8”, lungh: 90mm-47/50cm, 100mm-53cm, 110mm-55/57cm,120mm-59cm, 130mm-61cm
MANUBRIO	Reparto Corse Aero Compact, alloy 6061 diam. 31,8mm, reach 74mm, drop 116mm, largh: 400mm-44/53cm, 420mm-55/59cm, 440mm-47/53cm
MANOPOLE / NASTRO	La Spirale Ribbon cork c/tappi carbon look c/logo Bianchi
REGGISELLA	Aria Full Carbon Aero, testa con testa regolabile e reversibile +/- 35mm; lungh: 250mm-44cm, 300mm-47/50cm, 350mm-53/61cm
SELLA	Selle Royal Seta S1, forchetta acciaio, 278x144mm
PORTABORRACCIA	Elite Paron Race composit
BORRACCIA	Bianchi Loli 600ml
UNITA’ MOTORE	Ebikemotion X35 system: unit‡ motore 250W nel mozzo post., batteria integrata 250Wh e comando remoto iWOC One

e road IMPULSO / e allroad IMPULSO

AUTONOMIA - *Batteria 500Wh*

(1) **200Km**
(2) **160Km**
(3) **120Km**
(4) **90Km**
(5) **70Km**

TEMPI DI RICARICA

Completa ***4h***

ASSISTENZA (%)

(1) **30%**
(2) **60%**
(3) **120%**
(4) **250%**
(5) **350%**

POWERED BY
E-ROAD SYSTEM

UNA NUOVA ESPERIENZA

CON BIANCHI E-ROAD E E-ALLROAD NON AVRAI PIÙ LIMITI

Stelvio, Pordoi e Gavia o godersi una lunga uscita sulle strade bianche. Sognare in grande oggi è possibile con le nuove Bianchi e-Road e e-Allroad.

Leggere e potenti, con allestimenti per ogni esigenza e terreno, le Bianchi e-Road e e-Allroad sono dotate di doppia corona e deragliatore anteriore. Il telaio è stato progettato per ottenere una corretta posizione in sella paragonabile a quella di una bicicletta tradizionale. Il **Bianchi E-Road System**, progettato e prodotto in Italia, ha un ingombro laterale tra i più ridotti della categoria.

GEOMETRIA ENDURANCE

A1	AS	B1	BS	C	D	E	G	G1	W
470	450	515	497	437	68	120	74.5°	70°	1016
500	470	525	508	437	68	125	74.5°	70.5°	1022
520	490	535	519	440	68	130	74°	70.5°	1030
550	520	550	534	440	68	145	73.5°	71.5°	1031
570	540	560	546	440	68	155	73.5°	72°	1036
590	570	575	562	443	68	175	73°	72°	1049
610	590	585	572	443	68	185	72.5°	72.5°	1049
630	610	595	581	443	68	210	72.5°	72.5°	1058

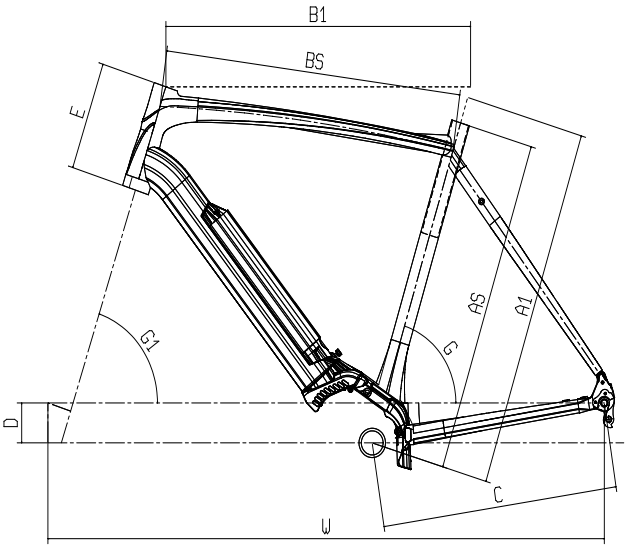

IMPULSO E-ROAD - ULTEGRA 2X11V HYDR. BRAKE

CODICE	YOBN6I
COLORE	3A - Nero/CK16-Grafite opaco
TELAIO	Impulso E-Road Alu Triple Hydroforming Technology, serie sterzo integrata 1.1/8", 700C OLD 142mm, asse passante, pinze disco flat mount, misure: 47-50-53-55-57-59-61-63cm
COLLARINO REGGISELLA	MX-112C in lega, diam. 35mm
SERIE STERZO	Fsa No.8B/ZS4D 1.1/8" parte inferiore semi-integratad + parte superiore integrata, c/cap 15mm
FORCELLA	Bianchi Full carbon Disc, 1.1/8", asse passante 12x100mm, pinza flat mount
COMANDI	Shimano Ultegra ST-R8020 2x11v
CAMBIO	Shimano Ultegra RD-R8000 GS 11v, top normal shadow design, attacco diretto, minimo rapporto compatibile 28-34T
DERAGLIATORE	Shimano Ultegra FD-R8000, tiro basso, 61-66∞, per 46/53T CL:43.5mm
GUARNITURA	Fsa Alluminio 50x34, lungh pedivella: 170mm-47/57cm, 175mm-59-63cm
MOVIMENTO CENTRALE	incluso c/unit‡ motore
CATENA	Kmc X11eS finitura EPT
PIGNONI	Shimano 105 CS-R7000, 11-12-13-14-16-18-20-22-25-28-32T
FRENI	Shimano BR-R8070 freni a disco idraulici, pinze flat mount
LEVE FRENO	Shimano BL-M315
DISCHI	Shimano SM-RT800 Center Lock, diam. 160mm

CERCHI/RUOTE	Fulcrum Racing 718 Disc Brake, cerchi asimmetrici alluminio 622x19c, profilo 22mm, asse passante A: 12x100mm, P: 12x142mm, center lock AFS
COPERTURE	Vittoria Zaffiro Pro G+ 700x32, 32-622", 60TPI, pieghevole, nero
ATTACCO MANUBRIO	Reparto Corse alloy 7050 forgiato 3D, angolo +/-7∞, 1.1/8", lungh: 70mm-47cm, 90mm-50cm, 100mm-53cm, 110mm-55cm, 120mm-57/59cm, 130mm-61/63cm
MANUBRIO	Reparto Corse Compact Flat Top, alloy 2014 diam. 31,8mm, reach 126mm, drop 77,4mm, misura: 400mm-47/50cm, 420mm-53/57cm, 440mm-59/63cm
MANOPOLE / NASTRO	La Spirale Bike Ribbon Eolo soft c/tappi carbon look c/logo Bianchi
REGGISELLA	Reparto Corse full carbon UD c/morsetto in lega, due viti inox, arretramento 15mm, diam. 31.6mm, lungh 350mm
SELLA	Fi'zi:k Aliante R7, scafo nylon rinforzato carboniol c/WingFlex, forchetta manganese, ICS system
PORTABORRACCIA	portaborraccia c/supporti EP3
BORRACCIA	Bianchi Loli 600ml
UNITA' MOTORE	Polini EP3, c/batteria 500W - 36V - 13,6Ah, display EP3, magnete e sensore ruota

IMPULSO E-ALLROAD - ULTEGRA/105 2X11V HYDR. BRAKE

CODICE	YOBN7I
COLORE	3B - Nero/Grafite-CK16 opaco
TELAIO	Impulso E-Road Alu Triple Hydroforming Technology, serie sterzo integrata 1.1/8", 700C OLD 142mm, asse passante, pinze disco flat mount, misure: 47-50-53-55-57-59-61-63cm
COLLARINO REGGISELLA	MX-112C in lega, diam. 35mm
SERIE STERZO	Fsa No.8B/ZS4D 1.1/8" parte inferiore semi-integratad + parte superiore integrata, c/cap 15mm
FORCELLA	Bianchi Full Carbon Disc 1.1/8", asse passante 12x100mm, flat mount
COMANDI	Shimano 105 ST-R7020 2x11v freni a disco idraulici
CAMBIO	Shimano Ultegra RD-R8000 GS 11v, top normal shadow design, attacco diretto, minimo rapporto compatibile 28-34T
DERAGLIATORE	Shimano 105 FD-R7000-L, tiro basso, a saldare, 61-66∞, corona max: 46-53T, CL: 43.5mm, nero
GUARNITURA	Fsa Alluminio 50x34, lungh pedivella: 170mm-47/57cm, 175mm-59-63cm
MOVIMENTO CENTRALE	incluso c/unit‡ motore
CATENA	Kmc X11eS finitura EPT
PIGNONI	Shimano 105 CS-R7000, 11-12-13-14-16-18-20-22-25-28-32T
FRENI	Incluse c/comandi
LEVE FRENO	Shimano BL-M315
DISCHI	Shimano SM-RT70, diam. 160mm

CERCHI/RUOTE	Fulcum Racing 718 disc brake, cerchi alluminio asimmetrici 622x19c, profilo 22mm, Center Lock AFS, asse passante A: 12x100mm, P: 12x142mm
COPERTURE	Kenda Flintridge 700x40, 60TPI, nero
ATTACCO MANUBRIO	Reparto Corse Alloy6061 forgiato 3D, 7∞, 31.8mm, 1.1/8", lungh: 70mm-44/46cm, 90mm-50/53cm, 100mm-55cm, 110mm-57/59cm, 120mm-61/63cm
MANUBRIO	Reparto Corse Aluminum 6061, reach 70mm, flare angle 16∞, drop cc 120mm x size 40cm e 130mm x size 42-44-46cm, largh: 40cm-47/53cm - 42cm-55/59cm, 44cm-61/63cm
MANOPOLE / NASTRO	La Spirale Bike Ribbon Eolo soft c/tappi carbon look c/logo Bianchi
REGGISELLA	Reparto Corse cannotto AL6061, testa in lega, arretramento 15mm, diam. 31,6mm, lungh: 350mm
SELLA	Selle Royal c/foro, forchetta acciaio, rivestimento PU soft touch, 280x145mm
PORTABORRACCIA	portaborraccia c/supporti EP3
BORRACCIA	Bianchi Loli 600ml
UNITA' MOTORE	Polini EP3, c/batteria 500W - 36V - 13,6Ah, display EP3, magnete e sensore ruota

MODELLI IN QUESTA CATEGORIA

AVENGER FS

AVENGER HT

E-MTB

FILOSOFIA PROGETTUALE

Se vuoi lanciarti sui sentieri e sentirti tutt'uno con la natura, la gamma Bianchi E-MTB ti porterà a scoprire nuove, straordinarie vette.
Con una mountain bike a pedalata assistita, non solo le tue uscite diventano più lunghe, ma puoi arrivare più in alto e spingere più a fondo di prima, aprendo le porte a nuovi sentieri, nuovi paesaggi, nuove sfide ed esperienze.

Puoi volare in cima alle salite, percorrere distanze che non avresti mai immaginato, uscire più spesso e con compagni più o meno allenati di te: basta adeguare il livello di assistenza alla pedalata. Dopo ogni salita, c'è tutta una discesa per divertirsi.

AVENGER

PURA PERFORMANCE

PER GLI AMANTI DELLA GUIDA SPORTIVA IN FUORISTRADA

Geometrie da tutto terreno, sospensioni ricercate per ogni telaio ed allestimento, con escursioni da 120/140mm abbinate a ruote da 27.5" plus o 29". Le Bianchi Avenger sono alimentate dal potente motore Bosch Performance CX, creato per offrire una incredibile spinta nell'off-road.

La geometria Bianchi dedicata e la maggiore potenza del motore creanouna sensazione di pedalata unica su ogni tracciato.

***AUTONOMIA** - Batteria 500Wh*

60Km Avg

TEMPI DI RICARICA

*Completa **3,5h***

ASSISTENZA (%)

Eco **50%**
Tour **120%**
eMTB **120-300%**
Turbo **300%**

POWERED BY

BOSCH

GEOMETRIA - FS

SIZE		A	B1	C	D	E	F	G	G1	H	I	X	Y	WB
S	15"	390	575	480	5	105	704	73.5°	67°	51	552	400	590	1183
M	17"	430	600	480	5	115	730	73.5°	67°	51	552	423	599	1209
L	19"	480	620	480	5	125	751	73.5°	67°	51	552	440	608	1230
XL	21"	530	640	480	5	135	773	73.5°	67°	51	552	457	617	1252

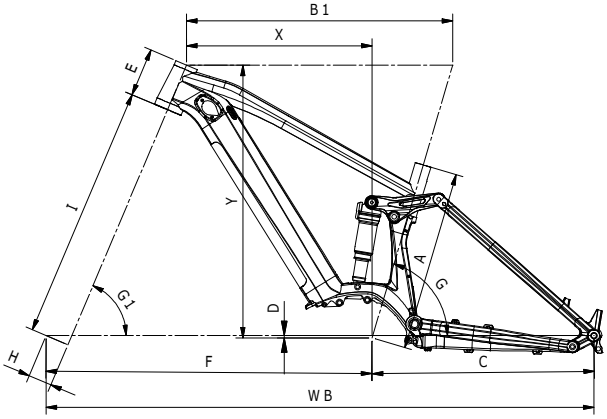

GEOMETRIA - HT

SIZE		A	B1	C	D	E	F	G	G1	H	I	X	Y	WB
S	15"	395	570	485	60	100	676	73.5°	67.5°	51	525	386	620	1155
M	17"	430	600	485	60	100	706	73.5°	67.5°	51	525	416	620	1185
L	19"	480	625	485	60	110	732	73.5°	67.5°	51	525	438	630	1211
XL	21"	530	645	485	60	120	753	73.5°	67.5°	51	525	455	639	1232

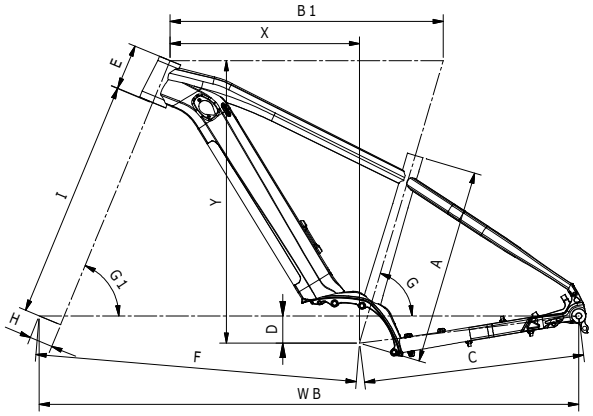

AVENGER FS 7.1 - XT/SLX 11V

CODICE	YOBO2I
COLORE	AS - Nero/Bianco-Rosso lucido
TELAIO	Avenger FS alu 6061 triplo spessore, 140mm, 27,5"PLUS, tubo sterzo conico 1.5",compatibile c/Bosch CX, diam. reggisella 31,6mm, diam. collarino sella 34.9, PM 160mm asse passante 12x148mm, passaggio cavi interno, misure 38,43,48,53
AMMORTIZZATORE	Fox Float DPS Performance, Trunnion 185/50mm, SV, EVOL, leva a 3 posizioni, c/occhielli inf. 23,88mm x diam.8mm
COLLARINO REGGISELLA	MX-112C, in lega, diam. 34,9mm
SERIE STERZO	Fsa Orbit 1.5 ZS #57 c/calotte interne in lega, cuscinetti ACB 1.1/8" sopra, 1.5" sotto, c/cap 8mm
FORCELLA	Fox 34 Float 29" Performance Elite, stuninig pecifico E-bike, corsa 140mm, FIT4 3 posizioni c/ regolaz. open mode, tubo sterzo conico 1.5", asse passante 15x110mm BOOST
COMANDI	Shimano SL-M7000-11-I, I-spec II 11v
CAMBIO	Shimano XT RD-M8000-GS top normal, Shadow+ Design 11v, attacco diretto, massimo 11-42T
GUARNITURA	Fsa pedivella AL6061-T6 forgiato c/corona 15T, compatibile Boost 148, lungh pedivella: 170 mm
MOVIMENTO CENTRALE	Incluso c/unit‡ motore
CATENA	Kmc X11eT finitura EPT
PIGNONI	Shimano CS-M7000-11, 11-46T
FRENI	Shimano XT M8002, pinze 4 pistoncini, c/ adattatore ant. & post. 203mm, pastiglie resina
DISCHI	Shimano SM-RT64 CL, diam. 203mm, CenterLock
MOZZO ANT	Formula CL-811 Center Lock, 32f, asse passante 15x110mm, 2 cuscnietti sigillati
MOZZO POST	Formula CL-148S per Center Lock, 32f, Boost 12x148mm, 4 cuscinetti sigillati, raggi j-bend
CERCHI/RUOTE	Wtb Scraper i40 27.5", WT-69 Series Alloy, Largh. interna 40mm, 32 fori, solo freno a disco
COPERTURE	Kenda Havoc Pro 27,5x2.8, 60tpi Tubeless Race, pieghevole
ATTACCO MANUBRIO	Tec Cursus, angolo +/-0∞, 1.1/8", diam. 35mm, lungh: 60mm
MANUBRIO	Tec Cursus rise, AL7050 doppio spessore, largh 780mm, diam. 35mm, rise 20mm, backsweep 9∞
MANOPOLE / NASTRO	T-One Rock T-GP34 con collarino in lega, TPR, corpo interno in plastica
REGGISELLA	KS Lev Integra, diam. 31,6mm, passaggio cavo interno, c/comando remoto, lungh: 392mm, corsa 125mm
SELLA	Selle San Marco Seta S1, forchetta manganese, 277x144mm
PEDALI	Fasten NW-91K
UNITA' MOTORE	Bosch Performance CX line 250w w/Powertube Li-ion 500Wh e display Purion c/sensore velocit‡ e magnete

AVENGER FS 7.2 - XT/SLX 11V

CODICE	YOBO3I
COLORE	AV - CK16/Nero-Giallo acido lucido
TELAIO	Avenger FS alu 6061 triplo spessore, 140mm, 27,5"PLUS, tubo sterzo conico 1.5",compatibile c/Bosch CX, diam. reggisella 31,6mm, diam. collarino sella 34.9, PM 160mm asse passante 12x148mm, passaggio cavi interno, misure 38,43,48,53
AMMORTIZZATORE	Fox Float DPS Performance, Trunnion 185/50mm, SV, EVOL, leva a 3 posizioni, c/occhiello inf. 23,88mm x diam. 8mm
COLLARINO REGGISELLA	MX-112C, in lega, diam. 34,9mm
SERIE STERZO	Fsa Orbit 1.5 ZS #57 c/calotte interne in lega, cuscinetti ACB 1.1/8" sopra, 1.5" sotto, c/cap 8mm
FORCELLA	Fox 34 Float 29" Performance, tuning specifico E-bike, corsa 140mm, FIT4 3 Posizioni c/regolaz Micro, tuvo sterzo conico 1.5", asse passante 15x110mm BOOST
COMANDI	Shimano SL-M7000-11-I, I-spec II 11v
CAMBIO	Shimano XT RD-M8000-GS top normal, Shadow+ Design 11v, attacco diretto, massimo 11-42T
GUARNITURA	Fsa pedivella AL6061-T6 forgiato c/corona 15T, compatibile Boost 148, lungh pedivella: 170 mm
MOVIMENTO CENTRALE	Incluso c/unit‡ motore
CATENA	Kmc X11eS finitura EPT
PIGNONI	Shimano CS-M7000-11, 11-46T
FRENI	Shimano BL-MT520 c/adattatore 203mm ant & post, compatibile I-SPEC II, pastiglie resina
DISCHI	Shimano SM-RT64 CL, diam. 203mm, CenterLock
MOZZO ANT	Formula CL-811 Center Lock, 32f, asse passante 15x110mm, 2 cuscnietti sigillati
MOZZO POST	Formula CL-148S per Center Lock, 32f, Boost 12x148mm, 4 cuscinetti sigillati, raggi j-bend
CERCHI/RUOTE	Wtb Scraper i40 27.5", WT-69 Series Alloy, Largh. interna 40mm, 32 fori, solo freno a disco
COPERTURE	Kenda Havoc Pro 27,5x2.8, 60tpi Tubeless Race, pieghevole
ATTACCO MANUBRIO	Tec Cursus, angolo +/-0∞, 1.1/8", diam. 35mm, lungh: 60mm
MANUBRIO	Tec Cursus rise, AL7050 doppio spessore, largh 780mm, diam. 35mm, rise 20mm, backsweep 9∞
MANOPOLE / NASTRO	T-One Rock T-GP34 con collarino in lega, TPR, corpo interno in plastica
REGGISELLA	KS Lecv Integra Si, diam. 31,6mm, passaggio cavo interno c/comando remoto, lungh: 395mm, corsa 125mm
SELLA	Selle San Marco Seta S1, forchetta manganese, 277x144mm
PEDALI	Fasten NW-91K
UNITA' MOTORE	Bosch Performance CX line 250w w/Powertube Li-ion 500Wh e display Purion c/sensore velocit‡ e magnete

AVENGER HT PLUS 7.1 - XT/SLX 11V

CODICE	YOBO4I
COLORE	AE - Nero/Rosso-Grigio lucido
TELAIO	Avenger HT, alu 6061 triplo spessore, tubo sterzo conico 1.5", compatibile c/Bosch CX, diam. reggisella 31,6mm, diam. collarino reggisella 34.9, PM 160mm asse passante 12x148mm, passaggio cavi interno, misure 38,43,48,53
COLLARINO REGGISELLA	MX-95RT alloy diam. 35mm
SERIE STERZO	Fsa Orbit 1.5 ZS #57 c/calotte interne in lega, cuscinetti ACB 1.1/8" sopra, 1.5" sotto, c/cap 8mm
FORCELLA	Fox 34 Float 29" Rhythm, corsa 120mm, GRIP comando remoto 3 posizioni, tubo sterzo conico 1.5", asse passante 15x110mm BOOST
COMANDI	Shimano SL-M7000-11-I, I-spec II 11v
CAMBIO	Shimano XT RD-M8000-GS top normal, Shadow+ Design 11v, attacco diretto, massimo 11-42T
GUARNITURA	Fsa pedivella AL6061-T6 forgiato c/corona 15T, compatibile Boost 148, lungh pedivella: 170 mm
MOVIMENTO CENTRALE	Incluso c/unit‡ motore
CATENA	Kmc X11eS finitura EPT
PIGNONI	Shimano CS-M7000-11, 11-46T
FRENI	Shimano BR-M7000, c/adattatore ant 203mm e post 180mm, compatibile I-SPEC II, pastiglie resina
DISCHI	Shimano SM-RT64 CL, ant 203mm & post 180mm, CenterLock
MOZZO ANT	Formula CL-811 Center Lock, 32f, asse passante 15x110mm, 2 cuscnietti sigillati
MOZZO POST	Formula CL-148S per Center Lock, 32f, Boost 12x148mm, 4 cuscinetti sigillati, raggi j-bend
CERCHI/RUOTE	Wtb Scraper i40 27.5", WT-69 Series Alloy, Largh. interna 40mm, 32 fori, solo freno a disco
COPERTURE	Kenda Havoc Pro 27,5x2.8, 60tpi Tubeless Race, pieghevole
ATTACCO MANUBRIO	Tec Obvius alloy 6061 forgiato 3D, +/-7∞, 1.1/8", diam. 31.8mm, lungh: 60mm-15/19", 70mm-21"
MANUBRIO	Tec rise, DB Alloy 6061-T6, largh 740mm, diam. 31,8mm, 9∞ backsweep
MANOPOLE / NASTRO	T-One Rock T-GP34 con collarino in lega, TPR, corpo interno in plastica
REGGISELLA	Tec Obvius, cannotto Al2014 con testa forgiata, diam. 31,6mm, arretramento 20mm, lungh: 350mm-15/17'', 400mm-19/21''
SELLA	Tec, forchetta acciaio al carbonio
UNITA' MOTORE	Bosch Performance CX line 250w w/Powertube Li-ion 500Wh e display Purion c/sensore velocit‡ e magnete

AVENGER HT PLUS 7.2 - XT/SLX 11V

CODICE	YOBO5I
COLORE	AV - CK16/Nero-Giallo fluo lucido
TELAIO	Avenger HT, alu 6061 triplo spessore, tubo sterzo conico 1.5", compatibile c/Bosch CX, diam. reggisella 31,6mm, diam. collarino reggisella 34.9mm, PM 160mm asse passante 12x148mm, passaggio cavi interno, misure 38,43,48,53
COLLARINO REGGISELLA	MX-95RT alloy diam. 35mm
SERIE STERZO	Fsa Orbit 1.5 ZS #57 c/calotte interne in lega, cuscinetti ACB 1.1/8" sopra, 1.5" sotto, c/cap 8mm
FORCELLA	Rock Shox Judy Silver 29" Solo Air, 120mm c/ comando remoto PopLoc, tubo sterzo conico 1.1/5", asse passante 15x110 BOOST, steli 30mm, foderi magnesio, PM 160mm
COMANDI	Shimano SL-M7000-11-I, I-spec II 11v
CAMBIO	Shimano XT RD-M8000-GS top normal, Shadow+ Design 11v, attacco diretto, massimo 11-42T
GUARNITURA	Fsa pedivella AL6061-T6 forgiato c/corona 15T, compatibile Boost 148, lungh pedivella: 170 mm
MOVIMENTO CENTRALE	Incluso c/unit‡ motore
CATENA	Kmc X11eS finitura EPT
PIGNONI	Shimano CS-M7000-11, 11v, 11-42T
FRENI	Shimano BR-MT500, c/adattatore ant & post 180mm, compatibile I-SPEC II, pastiglie resina
DISCHI	Shimano SM-RT54 CL, diam. 180mm, Center Lock, solo pastiglie resina
MOZZO ANT	Formula CL-811 Center Lock, 32f, asse passante 15x110mm, 2 cuscnietti sigillati
MOZZO POST	Formula CL-148S per Center Lock, 32f, BOOST 12x148mm, corpo ruota libera Shimano, 4 cuscinetti sigillati, raggi j-bend
CERCHI/RUOTE	Wtb Scraper i40 27.5", WT-69 Series Alloy, Largh. interna 40mm, 32 fori, solo freno a disco
COPERTURE	Kenda Havoc Pro 27,5x2.8, 60tpi Tubeless Race, pieghevole
ATTACCO MANUBRIO	Tec Obvius alloy 6061 forgiato 3D, angolo +/-7∞, 1.1/8", diam.31.8mm, lungh: 60mm-15/19", 70mm-21"
MANUBRIO	Tec rise DB Alloy 6061-T6, largh 740mm, diam. 31,8mm, 9∞ backsweep
MANOPOLE / NASTRO	T-One Rock T-GP34 con collarino in lega, TPR, corpo interno in plastica
REGGISELLA	Tec Obvius cannotto Al2014 con testa forgiata, diam. 31,6mm, arretramento 20mm, lungh: 350mm-15/17'', 400mm-19/21''
SELLA	Tec, forchetta acciaio al carbonio
UNITA' MOTORE	Bosch Performance CX line 250w w/Powertube Li-ion 500Wh e display Purion c/sensore velocit‡ e magnete

AVENGER HT 9.1 - XT/SLX 11V

CODICE	YOBO6I
COLORE	AV - CK16/Nero-Giallo acido lucido
TELAIO	Avenger HT, alu 6061 triplo spessore 1.5", tubo sterzo conico, compatibile c/Bosch CX, diam. reggisella 31,6mm, diam. collarino reggisella 34.9, PM 160mm asse passante 12x148mm, passaggio cavi interno, misure 38,43,48,53cm
COLLARINO REGGISELLA	MX-95RT alloy diam. 35mm
SERIE STERZO	Fsa Orbit 1.5 ZS #57 c/calotte interne in lega, cuscinetti ACB 1.1/8" sopra, 1.5" sotto, c/cap 8mm
FORCELLA	Rock Shox Judy Silver 29" Solo Air, 120mm c/ comando remoto PopLoc, tubo sterzo conico 1.1/5", asse passante 15x110 BOOST, steli 30mm, foderi magnesio, PM 160mm
COMANDI	Shimano SL-M7000-11, 11v
CAMBIO	Shimano XT RD-M8000-GS top normal, Shadow+ Design 11v, attacco diretto, massimo 11-42T
GUARNITURA	Fsa pedivella AL6061-T6 forgiato c/corona 15T, compatibile Boost 148, lungh pedivella: 170 mm
MOVIMENTO CENTRALE	Incluso c/unit‡ motore
CATENA	Kmc X11eS finitura EPT
PIGNONI	Shimano CS-M7000-11, 11v, 11-42T
FRENI	Shimano BR-M425, c/adattatore 180mm ant & post, pastiglie resina
DISCHI	Shimano SM-RT30 CL, diam. 180mm, Center Lock, solo pastiglie resina
MOZZO ANT	Formula CL-811 Center Lock, 32f, asse passante 15x110mm, 2 cuscnietti sigillati
MOZZO POST	Formula CL-148S per Center Lock, 32f, BOOST 12x148mm, corpo ruota libera Shimano, 4 cuscinetti sigillati, raggi j-bend
CERCHI/RUOTE	Wtb XC25 TCS rim Tubeless Ready 29", AL6061-T6, 622x25, 32 fori
COPERTURE	Kenda Slant Six Sport 29x2.35, DTC compound, 60Tpi, ETRTO 60-622
ATTACCO MANUBRIO	Tec Obvius alloy 6061 forgiato 3D, +/-7∞, 1.1/8", diam. 31.8mm, lungh: 60mm-15/19", 70mm-21"
MANUBRIO	Tec Rise DB Alloy 6061-T6, largh 740mm, diam. 31.8mm, 9∞ backsweep
MANOPOLE / NASTRO	T-One Rock T-GP34 con collarino in lega, TPR, corpo interno in plastica
REGGISELLA	Tec Obvius cannotto AL2014 con testa forgiata, diam. 31.6mm, arretramento 20mm, lungh: 350mm-15/17", 400mm-19/21''
SELLA	Tec Rector, largh 140mm, forchetta acciaio, rivestimento PVC soft touch
UNITA' MOTORE	Bosch Performance CX line 250w w/Powertube Li-ion 500Wh e display Purion c/sensore velocit‡ e magnete

KENDA
Bianchi
FOX

MODELLI IN QUESTA CATEGORIA

E-DOARDO

MANHATTAN

E-SPORT

FILOSOFIA PROGETTUALE

La gamma E-SPORT è ideale per il fitness e il turismo, e per farti scoprire città e territori. Percorsi un tempo troppo lunghi sono ora alla tua portata. Le Bianchi E-SPORT aggiungono potenza alle tue uscite, da solo, con gli amici o in famiglia, mentre esplori nuovi luoghi, ti godi al massimo le vacanze o il tempo libero, e migliori la tua forma fisica senza la ricerca esasperata della prestazione.

E-DOARDO

LA PEDALATA PIÙ NATURALE.

GRAZIE AD UN RIVOLUZIONARIO SISTEMA DI PEDALATA ASSISTITA

L'innovativa Bianchi E-doardo è dotata di un sistema completamente integrato e leggero che offre la sensazione di pedalata di una bicicletta tradizionale, eliminando la sensazione di attrito durante l'utilizzo. E-doardo è due biciclette in una: può essere usata sia in configurazione e-bike sia come una bici tradizionale, estraendo il motore. È una e-bike polivalente per la città o per gite fuori porta. Si distingue per un design integrato, ricercato ed attraente.

***AUTONOMIA** - Batteria 250Wh*

55Km

TEMPI DI RICARICA

*Completa **2,5h***

ASSISTENZA (%)

Breeze (Green) **75%**
River (Blue) **150%**
Rocket (Pink) **240%**

POWERED BY

FAZUA

GEOMETRIA

SIZE	A	B1	BS	C	D	E	G	G1	W
S	450	540	521	440	68	140	74°	70°	1041
M	500	565	545	440	68	160	74°	71°	1057
L	550	590	572	440	68	180	74°	71°	1083

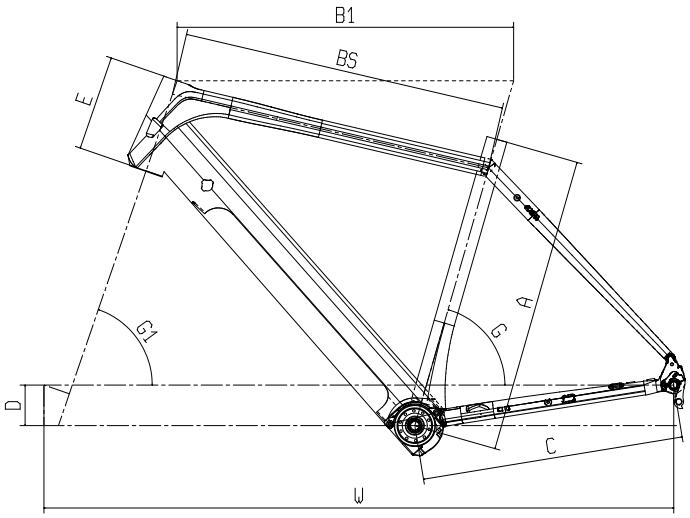

E-DOARDO - METREA 1X11V DISC

CODICE	YOBM8I
COLORE	BP - Bianco perla/Nero perla-CK16 lucido
TELAIO	Edoardo Alu tecnologia tripla idroformatura, serie sterzo conica integrata 1,5î, 700C, OLD 142mm asse passante, flat mount Disc, misure: 45-50-55cm
COLLARINO REGGISELLA	339QX, diam. 35mm, collarino e leva in alluminio
SERIE STERZO	Fsa Orbit C-40-ACB, NO.42/ACB-A c/Top cap 15mm
FORCELLA	Bianchi Edoardo Full carbon, 700c, OLD 100mm asse passante, attacco pinza flat mount
COMANDI	Shimano Metrea ST-U5060 11v
CAMBIO	Shimano Metrea RD-U5000 SS 11v, attacco diretto
GUARNITURA	pedivella Fsa 38T, lungh. pedivella: 170mm
MOVIMENTO CENTRALE	Incluso nell'unit‡ motore Evation
CATENA	Kmc X11eS finitura EPT
PIGNONI	Shimano CS-R7000, 11-12-13-14-16-18-20-22-25-28-32T
FRENI	Shimano Metrea BR-U5000, pastiglie resina
LEVE FRENO	Incluse c/comandi Metrea
DISCHI	Shimano Metrea SM-RT500, diam 140mm
CERCHI/RUOTE	Shimano Metrea WH-U5000, copertoncino 622-17C, Shimano E-Thru A:12x100mm, P:12x142mm
COPERTURE	Vittoria Revolution 700x38c, 40-622
ATTACCO MANUBRIO	AL6061 forgiato 3D, angolo 7∞, diam. 31,8mm, 1.1/8î, lungh: 60mm
MANUBRIO	Shimano Pro manubrio H-type, largh. 42cm, diam 31.8mm
MANOPOLE / NASTRO	Cork c/logo Bianchi
REGGISELLA	cannotto Carbonio UD, testa in lega forgiata, arretramento 15mm, lungh: 300-350mm, diam.31,6mm
SELLA	Selle Royal Looking Athletic, forchetta acciaio, c/ Royalgel
PEDALI	inclusi
UNITA' MOTORE	Fazua Evation 1.0 Drive Pack, batteria 250Wh, c/ comando remoto a sensore velocit‡

E-DOARDO - DEORE 10V DISC

IMMAGINE A SCOPO INDICATIVO. Componenti e dettagli grafici potrebbero non corrispondre al modello reale.

CODICE	YOBM7I
COLORE	BP - Bianco perla/Nero perla-CK16 lucido
TELAIO	Edoardo Alu tecnologia tripla idroformatura, serie sterzo conica integrata 1,5î, 700C, OLD 142mm asse passante, flat mount Disc, misure: 45-50-55cm
COLLARINO REGGISELLA	339QX, diam. 35mm, collarino e leva in alluminio
SERIE STERZO	Fsa Orbit C-40-ACB, NO.42/ACB-A c/top cap 15mm
FORCELLA	Bianchi Edoardo Full carbon, 700c, OLD 100mm asse passante, attacco pinza flat mount
COMANDI	Shimano SL-M6000 10v
CAMBIO	Shimano XT RD-M781 SGS Shadow+ design 10v top normal, direct attachment
GUARNITURA	pedivella Fsa 38T, lungh. pedivella: 170mm
MOVIMENTO CENTRALE	Incluso nell'unit‡ motore Evation
CATENA	Kmc X10eS finitura EPT
PIGNONI	Shimano HG50-10v, 11-13-15-17-19-21-24-28-32-36T
FRENI	Shimano BR-UR300, pastiglie resina
LEVE FRENO	Shimano BL-M315
DISCHI	Shimano SM-RT10, 160mm, Center Lock , solo pastiglie resina
MOZZO ANT	Formula CL-712 Disc, Center Lock, raggi J-Bend, asse passante 12x100mm
MOZZO POST	Formula CL-400 per CenterLock, 32f, asse passante 12x142mm, ruotalibera Shimano, 2 cuscinetti sigillati, raggi j-bend
CERCHI/RUOTE	Tec Sport Edition ATD470 disc, alloy, 700c 622x17, 32 fori, raggi accoppiati 2x16, EN standard
COPERTURE	Vittoria Revolution 700x38, 40-622c
ATTACCO MANUBRIO	Alloy6061 forgiato 3D, angolo 7∞, 31.8mm, ext: 70mm-43cm, 100mm-47/51cm
MANUBRIO	Alloy 6061 DB, flat bar, largh: 620mm, piega 9∞, 31.8mm
MANOPOLE / NASTRO	Carbon PU c/Gel
REGGISELLA	cannotto AL6061, testa in lega, arretramento 15mm, diam. 31.6mm, length 350mm
SELLA	Bianchi, forchetta acciaio, schiuma ad alta densit‡
PEDALI	inclusi
UNITA' MOTORE	Fazua Evation 1.0 Drive Pack, batteria 250Wh, c/ comando remoto a sensore velocit‡

MANHATTAN

PER IL TUO GIORNO PERFETTO

ARRIVA LONTANO, CON MENO ENERGIA

La Bianchi Manhattan, leggera ed essenziale, è la bicicletta perfetta per gli spostamenti quotidiani. Grazie al motore Shimano STePS E-6000 che integra la centralina nel movimento centrale, il baricentro è basso e consente una maggiore guidabilità del mezzo. Il telaio ed i componenti hanno una ispirazione urban-sport per una posizione in bici veloce e rilassata che permette di percorrere lunghe distanze, con una pedalata sempre fluida.

La Bianchi Manhattan rappresenta un equilibrio ottimale tra autonomia, prestazioni, leggerezza e silenziosità.

***AUTONOMIA** - Batteria 418Wh*

Eco **125Km**
Standard **85Km**
High **60Km**

TEMPI DI RICARICA

Completa ***4h***
80% ***2h***

ASSISTENZA (%)

Eco **70%**
Standard **150%**
High **230%**

POWERED BY

SHIMANO

GEOMETRIA

SIZE		A	B1	BS	C	D	E	G	G1	Y	X	W
XS	17″	430	540	526	460	68	130	73.5°	70.5°	554	376	1050
S	18.5″	470	560	547	460	68	140	73.5°	71°	565	393	1066
M	20″	510	580	562	460	68	160	73.5°	71°	584	407	1087
L	21.5″	550	600	580	460	68	190	73.5°	71.5°	614	418	1103
XL	23″	590	620	597	460	68	215	73.5°	71.5°	638	431	1124

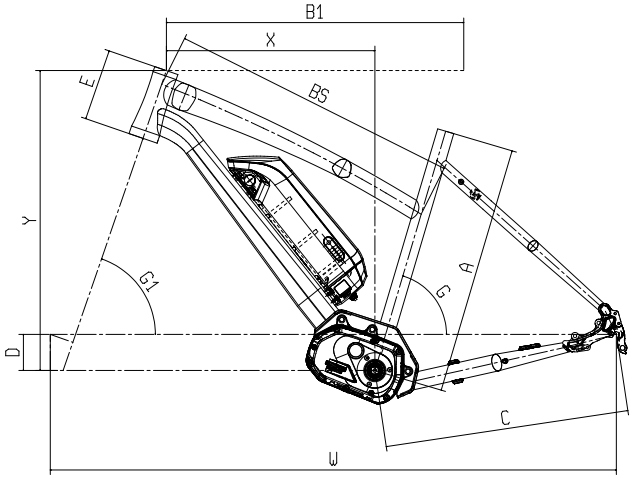

MANHATTAN - XT 10V DISC

CODICE	YNBG1
COLORE	GS - Grigio roccia/Mamba-Argento opaco
TELAIO	Manhattan Unisex Alu Disc, 700c, Old 135mm, size: 43-47-51-55-59
COLLARINO REGGISELLA	MX-112C, 31.8mm in lega
SERIE STERZO	Fsa Orbit C-40-ACB; NO.42/ACB, cuscinetti ACB sigillati 1.1/8" sopra, 1.5" sotto (per tubo sterzo 46/56mm); c/cap 15mm
FORCELLA	Bianchi Alu, tubo sterzo conico 1.5", attacco postmount
COMANDI	Shimano Deore SL-M610 10v
CAMBIO	Shimano XT RD-M781 SGS Shadow+ design 10v top normal, direct attachment
GUARNITURA	Shimano Steps FC-E6000, lungh: 170mm
MOVIMENTO CENTRALE	Incluso c/unità motore
CATENA	Shimano CN-E6090-10
PIGNONI	Shimano CS-HG50-10, 11-13-15-17-19-21-24-28-32-36T
FRENI	Shimano BR-M315, pastiglie resina
LEVE FRENO	Shimano BL-M315
DISCHI	Shimano SM-RT30 160mm, Center Lock, solo pastiglie resina
MOZZO ANT	Shimano HB-M3050, 32f, OLD 100mm, Asse:108mm, Center Lock
MOZZO POST	Shimano FH-M3050, Center Lock, 32f, corpo ruota libera Shimano, OLD 135mm, Asse 146mm c/QR
CERCHI/RUOTE	Tec Sport Edition ATD470 disc, alloy, 700c 622x17, 32 fori, raggi accoppiati 2x16, EN standard
COPERTURE	Vittoria Revolution 700x38

ATTACCO MANUBRIO	Alloy6061 forgiato 3D, angolo 17°, 31.8mm, 1.1/8", lungh: 80mm-43cm, 100mm-47/51cm, 110mm-55/59cm
MANUBRIO	Alloy 6061 DB, flat bar, largh: 620mm, piega 9°, 31.8mm
MANOPOLE / NASTRO	Tec Ergonomic doppia densità, kraton, c/Gel, lungh 130mm
REGGISELLA	Alloy AL2014, due pezzi, arretramento 12mm, 27.2x350mm
SELLA	Spectra Activus Gent, forchetta acciaio
PEDALI	inclusi
CAVALLETTO	Fissato al fodero basso
UNITA' MOTORE	Shimano Steps Unità Motore DU-E6001, velocità max 25km/h c/sensore velocità e magnete, c/corona SM-CRE60 38T, c/ciclocomputer SC-E6010, c/SE-E6000 switch per assistenza (impostazioni base), compatibile SEIS Shift (impostazioni c/E-Tube Project), Batteria BT-E6010 sul tubo obliquo

MODELLI IN QUESTA CATEGORIA

E-BROOKLIN
METROPOL-E
DANCE
LONG ISLAND
PUCH GOING
PUCH E-RAY

E-CITY

FILOSOFIA PROGETTUALE

Grazie alla posizione in sella comoda ma efficace, le Bianchi **E-CITY** sono perfette per girare in città o recarsi quotidianamente al lavoro. Muoviti nel traffico grazie alla pedalata assistita, salta le code grazie a un mezzo maneggevole e flessibile. Raggiungere l'ufficio o incontrare gli amici diventa più semplice che mai. Se quello che cerchi è una mobilità intelligente, con stile, sei sulla strada giusta. La nostra gamma **E-CITY** ti porterà a destinazione più velocemente, facilmente, e in maniera più affidabile di quanto tu abbia mai immaginato.

e-BROOKLYN

LA REGINA DELLA CITTÀ

PERFETTO CONTROLLO NEL TRAFFICO DI TUTTI GIORNI

E-Brooklyn è la tua compagna ideale per gli spostamenti quotidiani e lo shopping in città.Elegante ma informale, e-Brooklyn è allestita con parafanghi, portapacchi, impianto luci e, grazie all'attacco manubrio regolabile, permette una perfetta posizione di guida. Alimentata dal potente motore Shimano STePS E-6000, E-Brooklyn offre un supporto costante ed adeguato agli spostamenti urbani.

***AUTONOMIA** - Batteria 418Wh*

Eco **125Km**
Standard **85Km**
High **60Km**

TEMPI DI RICARICA

Completa ***4h***
80% ***2h***

ASSISTENZA (%)

Eco **70%**
Standard **150%**
High **230%**

POWERED BY

SHIMANO

GEOMETRIA - LADY

SIZE								
A	B1	BS	C	D	E	G	G1	W
430	555	542	462	70	165	74°	70°	1081
470	570	557	462	70	180	73.5°	70°	1092
510	580	567	462	70	200	73°	70°	1097

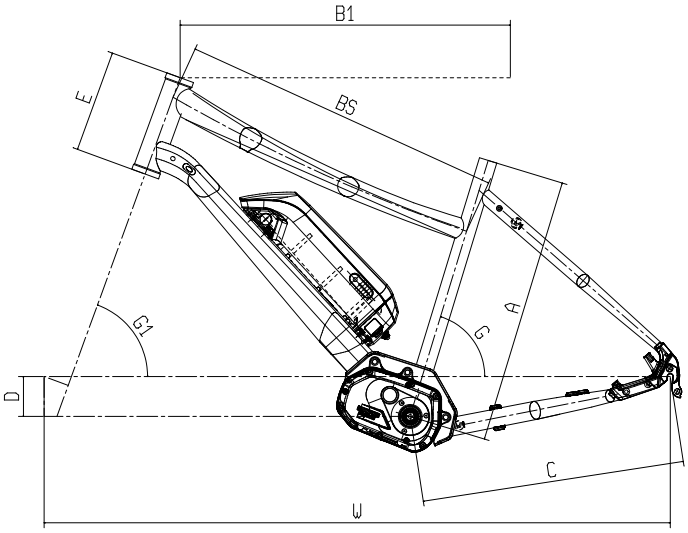

GEOMETRIA - GENT

SIZE								
A	B1	BS	C	D	E	G	G1	W
430	555	543	462	70	150	74°	70°	1080
470	565	549	462	70	165	73.5°	70°	1085
510	575	552	462	70	180	73°	70°	1091
550	595	568	462	70	200	72.5°	70°	1106

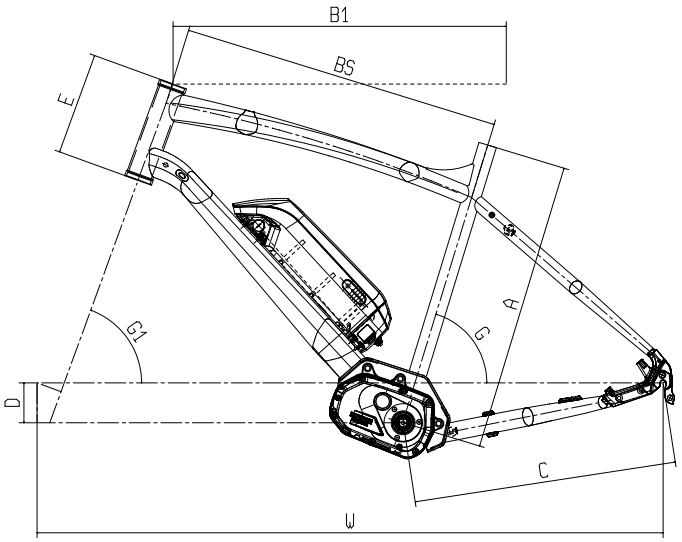

BROOKLYN GENT - DEORE 9V DISC

CODICE	YOBJ3
COLORE	GB - Nero Verde opaco
TELAIO	Brooklyn Gent alu, 700C, OLD 135mm Post Mount Disc, misure:43-47-51-55cm
COLLARINO REGGISELLA	339QX collarino e lave in alluminio, diam. 31,8mm
SERIE STERZO	Fsa NO.11P 1.1/8", cuscinetti semi-cartuccia, calotte cromoly, c/cap 25mm
FORCELLA	Bianchi acciaio Disc, 1.1/8", 700c OLD 100m, pinza Post mount
COMANDI	Shimano Alivio SL-M4000 9v
CAMBIO	Shimano Deore RD-M591-L SGS 9v, Top normal, direct attachment
GUARNITURA	Shimano Steps FC-E6000, lungh: 170mm
MOVIMENTO CENTRALE	Incluso c/unit‡ motore
CATENA	Kmc Z-99
PIGNONI	Shimano CS-HG200-9, 11-13-15-17-19-21-24-28-32T
FRENI	Shimano Altus BR-MT200, post mount, pastiglie resina
LEVE FRENO	Shimano BL-M315
DISCHI	Shimano SM-RT30, diam. 160mm, solo pastiglie resina
MOZZO ANT	Formula CL-1420 Center Lock, 32 fori, OLD. 100mm Asse 108mm c/QR
MOZZO POST	Formula CL-1422 Center lock, 32 fori, OLD 135mm Asse 145mm, corpo ruotalibera Shimano, con QR
CERCHI/RUOTE	Tec Sport Edition ATD470 disc, alloy, 700c 622x17, 32 fori, raggi accoppiati 2x16, EN standard
COPERTURE	Cst Xpedium 700X38c, 60TPI, c/inserto antiforatura, c/inserto rifrangente

ATTACCO MANUBRIO	Alluminio forgiato 3D, attacco regolabile 0-90∞, 1.1/8", 31.8mm, lungh:90mm, altezza 63mm
MANUBRIO	manubrio Rise, diam. 31.8mm, largh 630mm, rise 34mm, backsweep 41∞
MANOPOLE / NASTRO	Bianchi kraton c/gel
REGGISELLA	Cannotto AL6061, testa in lega, arretramento 15mm, diam. 27,2mm, lungh 350mm
SELLA	Bianchi, forchetta acciaio
PEDALI	inclusi
LUCE ANT	Kendo Led 36V c/supporto
LUCE POST	Led 36V per E-Bike
PORTAPACCHI POST	Alluminio, doppio braccio
CAVALLETTO	Fissato al fodero basso
PARAFANGHI	Plastica larghezza: 50mm c/supporti a V in inox
UNITA' MOTORE	Shimano Steps Unit‡ Motore DU-E6001, velocit‡ max 25km/h c/sensore velocit‡ e magnete, c/ corona SM-CRE60 38T, c/ciclocomputer SC-E6010, c/SE-E6000 switch per assistenza (impostazioni base), compatibile SEIS Shift (impostazioni c/E-Tube Project), Batteria BT-E6010 sul tubo obliquo

BROOKLYN LADY - DEORE 9V DISC

CODICE	YOBJ4
COLORE	GB - Nero Verde opaco
TELAIO	Brooklyn Lady alu, 700C, OLD 135mm, post mount Disc, misure:43-47-51cm
COLLARINO REGGISELLA	339QX collarino e lave in alluminio, diam. 31,8mm
SERIE STERZO	Fsa NO.11P 1.1/8", cuscinetti semi-cartuccia, calotte cromoly, c/cap 25mm
FORCELLA	Bianchi acciaio Disc, 1.1/8", 700c OLD 100m, pinza Post mount
COMANDI	Shimano Alivio SL-M4000 9v
CAMBIO	Shimano Deore RD-M591-L SGS 9v, Top normal, direct attachment
GUARNITURA	Shimano Steps FC-E6000, lungh: 170mm
MOVIMENTO CENTRALE	Incluso c/unit‡ motore
CATENA	Kmc Z-99
PIGNONI	Shimano CS-HG200-9, 11-13-15-17-19-21-24-28-32T
FRENI	Shimano Altus BR-MT200, post mount, pastiglie resina
LEVE FRENO	Shimano BL-M315
DISCHI	Shimano SM-RT30, diam. 160mm, solo pastiglie resina
MOZZO ANT	Formula CL-1420 Center Lock, 32 fori, OLD. 100mm Asse 108mm c/QR
MOZZO POST	Formula CL-1422 Center lock, 32 fori, OLD 135mm Asse 145mm, corpo ruotalibera Shimano, con QR
CERCHI/RUOTE	Tec Sport Edition ATD470 disc, alloy, 700c 622x17, 32 fori, raggi accoppiati 2x16, EN standard
COPERTURE	Cst Xpedium 700x38c, 60TPI, c/inserto antiforatura, c/inserto rifrangente

ATTACCO MANUBRIO	Alluminio forgiato 3D, attacco regolabile 0-90∞, 1.1/8", 31.8mm, lungh:90mm, altezza 63mm
MANUBRIO	manubrio Rise, diam. 31.8mm, largh 630mm, rise 34mm, backsweep 41∞
MANOPOLE / NASTRO	Bianchi kraton c/gel
REGGISELLA	Cannotto AL6061, testa in lega, arretramento 15mm, diam. 27,2mm, lungh 350mm
SELLA	Bianchi, forchetta acciaio
PEDALI	inclusi
LUCE ANT	Kendo Led 36V c/supporto
LUCE POST	Led 36V per E-Bike
PORTAPACCHI POST	Alluminio, doppio braccio
CAVALLETTO	Fissato al fodero basso
PARAFANGHI	Plastica larghezza: 50mm c/supporti a V in inox
UNITA' MOTORE	Shimano Steps Unit‡ Motore DU-E6001, velocit‡ max 25km/h c/sensore velocit‡ e magnete, c/ corona SM-CRE60 38T, c/ciclocomputer SC-E6010, c/SE-E6000 switch per assistenza (impostazioni base), compatibile SEIS Shift (impostazioni c/E-Tube Project), Batteria BT-E6010 sul tubo obliquo

METROPOL-e

CITTADINA DEL MONDO,
PER LE TUE SFIDE URBANE.

DISPONIBILE NELLA VERSIONE UOMO E DONNA
HA UN ALLESTIMENTO PER OGNI OCCASIONE
La versione ammortizzata permette di affrontare il ciottolato cittadino e le strade sterrate in scioltezza. Metropol-e è allestita con parafanghi, portapacchi, impianto luci ed è spinta da un sistema a ruota fonica con motore nel mozzo posteriore. La batteria è posizionata sul tubo obliquo del telaio per una migliore distribuzione dei pesi. Il sistema a ruota fonica è di facile ed immediato utilizzo.

***AUTONOMIA** - Batteria 400Wh*

Eco **75Km**
Standard **60Km**
High **45Km**

TEMPI DI RICARICA

*Completa **4,5h***

ASSISTENZA (%)

Eco **15Km/h**
Standard **20Km/h**
High **25Km/h**

POWERED BY
EGOING SYSTEM

GEOMETRIA - LADY

SIZE								
A	B1	BS	C	D	E	G	G1	W
430	555	543	462	70	165	74°	70°	1081
470	570	557	462	70	180	73.5°	70°	1091
510	580	572	462	70	200	73°	70°	1097

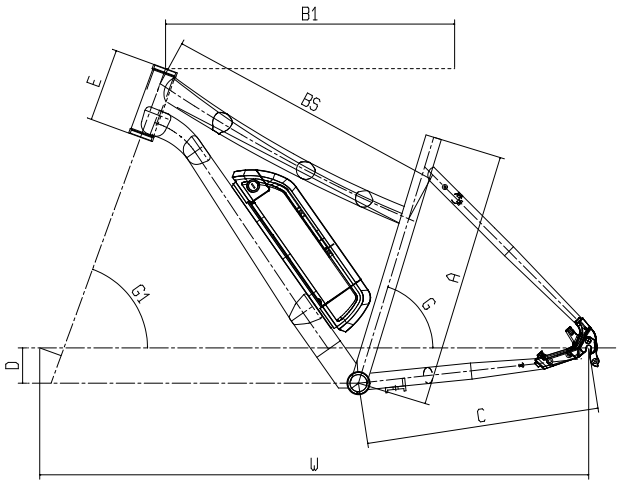

GEOMETRIA - LADY

SIZE								
A	B1	BS	C	D	E	G	G1	W
430	555	543	462	70	150	74°	70°	1080
470	565	549	462	70	165	73.5°	70°	1085
510	575	552	462	70	180	73°	70°	1091
550	595	568	462	70	200	72.5°	70°	1105

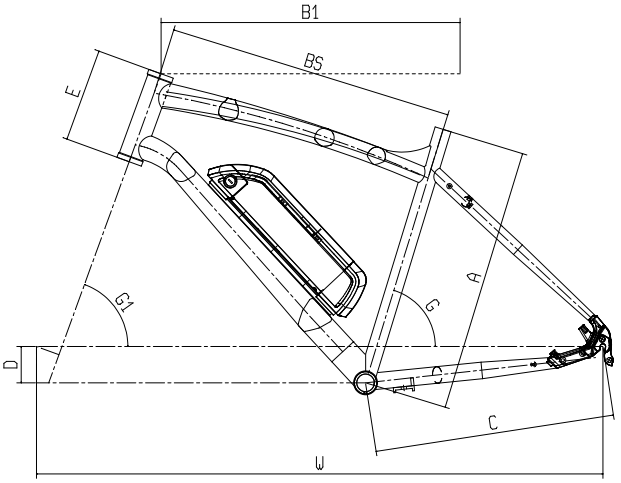

METROPOL-E GENT - DEORE 1X9V DISC

CODICE	YMBD5
COLORE	1D - CK16/Nero lucido
TELAIO	Metropol-e Alu, 700c, OLD 135mm, post mount Disc, misure: 43-47-51-55cm
COLLARINO REGGISELLA	339QX collarino e lave in alluminio, diam. 31,8mm
SERIE STERZO	Fsa NO.11P 1.1/8", cuscinetti semi-cartuccia, calotte cromoly, c/cap 25mm
FORCELLA	SR Suntour NEX E25, disc, corsa 50mm, old 100mm
COMANDI	Shimano Alivio SL-M4000 9v
CAMBIO	Shimano Deore RD-M591-L SGS 9v, Top normal, direct attachment
GUARNITURA	Pedivella alluminio 39T, lungh pedivella: 170mm
MOVIMENTO CENTRALE	Acciaio, 70/123.5mm
CATENA	Kmc Z-99
PIGNONI	Shimano CS-HG200-9, 11-13-15-17-19-21-24-28-32T
FRENI	Shimano BR-M315, pastiglie resina
LEVE FRENO	Shimano BL-M315
DISCHI	Shimano SM-RT30 160mm, Center Lock, solo pastiglie resina
MOZZO ANT	Alluminio, 3/8*13G*36H*145, OLD 100mm c/vite dado in inox
MOZZO POST	unità motore Bafang
CERCHI/RUOTE	Alluminio, 700C*1.75*36H*13G*A/V
COPERTURE	700x38, 30TPI, c/inserto anti foratura, c/inserto riflettente
ATTACCO MANUBRIO	Attacco regolabile, 1.1/8", lungh:105mm
MANUBRIO	Alluminio, largh: 590mm, rise: 26mm, diam:25.4mm, backsweep: 33°
MANOPOLE / NASTRO	Spectra gomma, 130mm
REGGISELLA	Alluminio, 27.2x350mm
SELLA	Bianchi, forchetta acciaio
PEDALI	Inclusi
LUCE ANT	Led light 36V c/supporto
LUCE POST	Led 36V per E-Bike
PORTAPACCHI POST	Alluminio, doppio braccio
CAVALLETTO	Fissato al fodero basso
PARAFANGHI	Plastica larghezza: 50mm c/supporti a V in inox
UNITA' MOTORE	Bafang system 250W, 12A, 35NM, limite velocità 25Kmh, c/sensore Hall e sensore di cadenza. c/ batteria litio 36V, c/display Led e controllo remoto, 3 livelli d'assistenza

DANCE BY Bianchi

TUTTA UN'ALTRA MUSICA CON DANCE BY BIANCHI

L'E-BIKE MODERNA DALLO STILE RETRÒ
Il design si rifà alle bici del passato con sezione dei tubi ridotta e doppio tubo per la frasca bassa.
La geometria City assicura una posizione di guida rilassata ma garantisce un perfetto controllo nel traffico cittadino. I componenti color cuoio abbinati al carter chiuso, al cambio interno ed ai freni roller brake di Shimano creano un classico in chiave moderna. Sospinta da un sistema a ruota fonica con motore nel mozzo anteriore e batteria sistemata sul portapacchi posteriore, Bianchi Dance by Bianchi è dotata di un display LCD per avere tutto sotto controllo.

***AUTONOMIA** - Batteria 400Wh*

Eco **75Km**
Standard **60Km**
High **45Km**

TEMPI DI RICARICA

*Completa **4,5h***

ASSISTENZA (%)

Eco **15Km/h**
Standard **20Km/h**
High **25Km/h**

POWERED BY

EGOING SYSTEM

GEOMETRIA - LADY

SIZE							
A	B	C	D	E	G	G1	W
470	555	462	68	110	73	71	1064
510	570	462	68	130	73	71	1073
550	580	462	68	140	73	71	1089

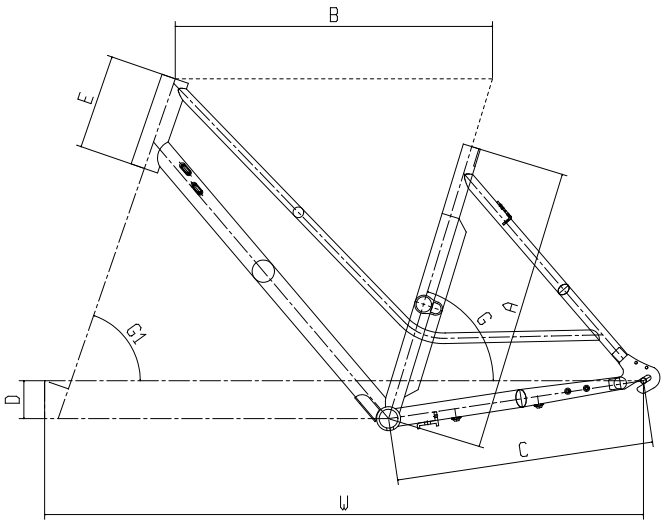

GEOMETRIA - GENT

SIZE								
A	B1	BS	C	D	E	G	G1	W
510	565	552	462	65	110	75°	71°	1089
550	579	569	462	65	130	75°	71°	1105
590	591	584	462	65	160	75°	71°	1119

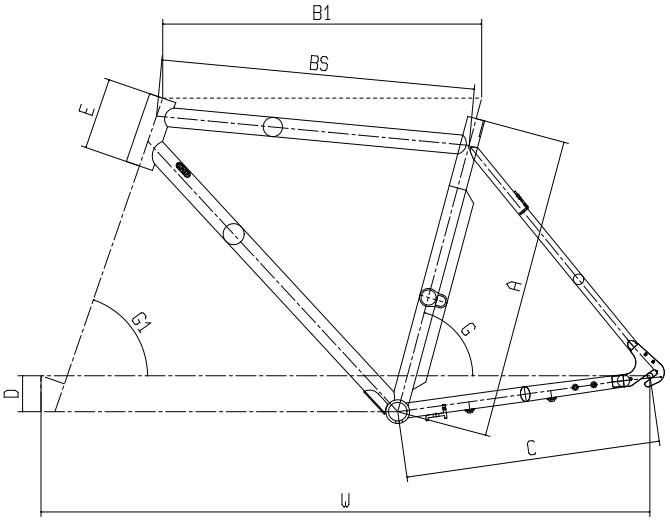

E-DANCE GENT - NEXUS 7V

CODICE	YMB927
COLORE	KW - Nero opaco
TELAIO	Bianchi Alloy 6061 telaio Gent Classic, 700c, misure: 51-55-59cm
COLLARINO REGGISELLA	diam 31.8mm, collarino in lega
SERIE STERZO	Diam. 25.4mm, Semi-Integrato c/cono in lega 17mm
FORCELLA	Bianchi 700C, foderi diritti con sezione ovale conica per roller brakes
COMANDI	Shimano Nexus SL-7S31 7v
GUARNITURA	Prowheel pedivella spazzolata, 38T, c/paracatena, lungh. pedivella: 170mm
MOVIMENTO CENTRALE	Integrated w/Speed sensor
CATENA	Kmc
PIGNONI	Pignone per mozzo c/cambio interno 16T
FRENI	Shimano Nexus Roller Brake BR-C3010
LEVE FRENO	Tektro Alu pressofuso c/campanello integrato
MOZZO ANT	unità motore E-Going System
MOZZO POST	Shimano Nexus SG-C3000-7R mozzo c/cambio interno, 7v, per roller brake, 36f, 130x182mm
CERCHI/RUOTE	In lega doppia camera, 700c, 1.75*36H*13G
COPERTURE	Cst 700x38c, 60TPI, c/inseto antiforatura, c/ inserto rifrangente
ATTACCO MANUBRIO	In lega, Diam. 25.4mm, lungh:85mm, lungh gambo: 180mm, regolabile
MANUBRIO	In lega largh 600mm, piega 5°, rise 40mm
MANOPOLE / NASTRO	Spectra, length 130mm
REGGISELLA	In lega, 27.2x350mm
SELLA	Bianchi, rivestimento color marrone, forchetta acciaio, c/ammortizzatore
PEDALI	VP, corpo in lega c/inserto Non-slip
LUCE ANT	Spanninga c/braccio supporto
LUCE POST	Integrata c/batteria
PORTAPACCHI POST	In lega, c/supporto batteria SF-03, 700C, c/clip
CAVALLETTO	In lega, aggancio centrale, regolabile
PARAFANGHI	700x50mm, c/spoiler anti spruzzo
UNITA' MOTORE	E-Going System mozzo anteriore 250W 37V, OLD100mm, limite velocità 25km/h c/sensore velocità, c/sensori Hall & sensori cadenza, per roller-brake. c/batteria Litio Panasonic 18650 2.9AH CELL,14.5AH, c/display LCD e comando remoto per 3 livelli assistenza

E-DANCE LADY - NEXUS 7V

CODICE	YMB937
COLORE	KW - Nero opaco
TELAIO	Bianchi Alloy 6061 telaio Lady Classic, 700c, misure: 47-51-55cm
COLLARINO REGGISELLA	diam 31.8mm, collarino in lega
SERIE STERZO	Diam 25.4mm, Semi-integrata, c/cono in lega 17mm
FORCELLA	Bianchi 700C, foderi diritti con sezione ovale conica per roller brakes
COMANDI	Shimano Nexus SL-7S31 7v
GUARNITURA	Prowheel pedivella spazzolata, 38T, c/paracatena, lungh. pedivella: 170mm
MOVIMENTO CENTRALE	Integrated w/Speed sensor
CATENA	Kmc
PIGNONI	Pignone per mozzo c/cambio interno 16T
FRENI	Shimano Nexus Roller Brake BR-C3010
LEVE FRENO	Tektro Alu pressofuso c/campanello integrato
MOZZO ANT	unità motore E-Going System
MOZZO POST	Shimano Nexus SG-C3000-7R mozzo c/cambio interno, 7v, per roller brake, 36f, 130x182mm
CERCHI/RUOTE	In lega doppia camera, 700c, 1.75*36H*13G
COPERTURE	Cst 700x38c, 60TPI, c/inseto antiforatura, c/ inserto rifrangente
ATTACCO MANUBRIO	In lega, Diam. 25.4mm, lungh:85mm, lungh gambo: 180mm, regolabile
MANUBRIO	In lega largh 600mm, piega 5°, rise 40mm
MANOPOLE / NASTRO	Spectra, length 130mm
REGGISELLA	In lega, 27.2x350mm
SELLA	Bianchi, rivestimento color marrone, forchetta acciaio, c/ammortizzatore
PEDALI	VP, corpo in lega c/inserto Non-slip
LUCE ANT	Spanninga c/braccio supporto
LUCE POST	Integrata c/batteria
PORTAPACCHI POST	In lega, c/supporto batteria SF-03, 700C, c/clip
CAVALLETTO	In lega, aggancio centrale, regolabile
PARAFANGHI	700x50mm, c/spoiler anti spruzzo
UNITA' MOTORE	E-Going System mozzo anteriore 250W 37V, OLD100mm, limite velocità 25km/h c/sensore velocità, c/sensori Hall & sensori cadenza, per roller-brake. c/batteria Litio Panasonic 18650 2.9AH CELL,14.5AH, c/display LCD e comando remoto per 3 livelli assistenza

Urbani

LONG ISLAND

TUTTA LA CITTA' IN UN SORSO

IL MEGLIO DEL COMMUTING MODERNO

Long Island, con telaio unisex e unità motore centrale con 5 livelli di assistenza, è la city bike che rende semplice il commuting. Il confort di guida è dato dal manubrio alto, dall'attacco manubrio regolabile e dal reggisella ammortizzato. Parafanghi e carter proteggono poi in caso di maltempo o utilizzo con abbigliamento classico. Il portapacchi integra la batteria e può supportare delle borse, cestini o un seggiolino porta bambini. L'impianto luci è alimentato dalla batteria e la presa usb permette di ricaricare lo smartphone per rimanere sempre connessi.

***AUTONOMIA** - Batteria 400Wh*

(1) **75Km**
(2) **69Km**
(3) **63Km**
(4) **52Km**
(5) **37Km**

TEMPI DI RICARICA

*Completa **4,5h***

ASSISTENZA (%)

(1) **12,5Km/h**
(2) **17,5Km/h**
(3) **21Km/h**
(4) **23Km/h**
(5) **25Km/h**

POWERED BY

BAFANG

GEOMETRIA - LADY

SIZE												
A	B1	C	D	E	F	G	G1	H	I	X	Y	WB
430	607	470	60	180	679	75.5°	72°	45	412	431	603	1142
470	636	470	60	180	679	73°	72°	45	412	431	603	1142

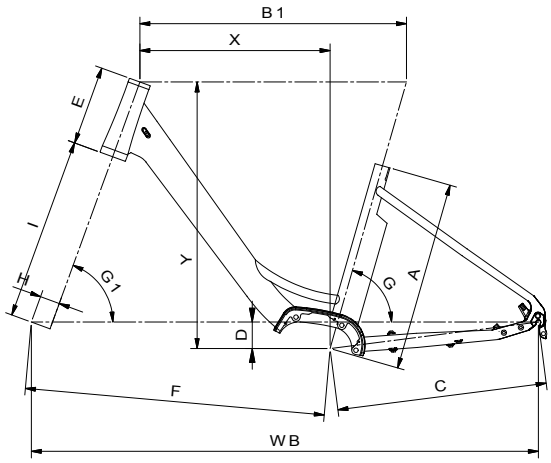

LONG ISLAND - ALTUS 9V HYDR. BRAKE

CODICE	YOBZ7
COLORE	1D - CK16/Nero lucido
TELAIO	Long Island, Alloy 6061, 700c, misure 47-51cm
COLLARINO REGGISELLA	MX27 Alloy, diam. 31.8mm
SERIE STERZO	Non filettato, semi-integrato, c/top cap 16.7mm
FORCELLA	Bianchi Acciaio Disc
COMANDI	Shimano Altus SL-M2000 9v
CAMBIO	Shimano Altus RD-M2000 SGS 9v
GUARNITURA	Pedivella in alluminio c/corona acciaio 38T, lungh pedivella: 170mm
MOVIMENTO CENTRALE	Integrato c/unit‡ motore
CATENA	Kmc Z99
PIGNONI	Shimano CS-HG200-9, 11-13-15-17-20-23-26-30-36T
FRENI	Shimano BR-M315, pastiglie resina
LEVE FRENO	Shimano BL-M315
DISCHI	Shimano SM-RT10, 160mm, Center Lock , solo pastiglie resina
MOZZO ANT	Formula CL-1420 Alluminio, M9x100mmx36h, Center Lock
MOZZO POST	Formula CL-1422 Alluminio, M10x135mmx36h, Center Lock
CERCHI/RUOTE	Allumino 700Cx1.75x36hx13GxA/V
COPERTURE	700x40 30Tpi, c/inserto antiforatura, c/linea riflettente
ATTACCO MANUBRIO	Inclinazione regolabile: 0-60∞, lungh: 105mm
MANUBRIO	Alluminio, largh:610mm, rise:30mm, backsweep: 48∞
MANOPOLE / NASTRO	Selle Royal 130mm
REGGISELLA	Alluminio c/ammortizzatore, diam 27.2mm, lungh: 350mm
SELLA	Selle Royal
PEDALI	Inclusi
LUCE ANT	Luce a led, 20 lux, 36V, per E-Bike
LUCE POST	Inclusa c/batteria
PORTAPACCHI POST	Alluminio c/supporto batteria
CAVALLETTO	Alluminio, regolabile
PARAFANGHI	larghezza: 50mm
UNITA' MOTORE	Unit‡ motore centrale Bafang 250W 36V, c/sensore di velocit‡ integrato e sensore cadenza, c/batteria al litio SF03 36V 11AH, c/display digitale

GOING PUCH

LA E-BIKE PER TUTTI.

La Puch E- Going è una E-bike moderna con un'ampia dotazione tecnica.
Utilizza un sistema a ruota fonica con 5 livelli di assistenza al ciclista
ed ha in dotazione una presa USB per ricaricare lo smartphone.
L'impianto luci è alimentato dalla batteria.

Mozzo anteriore
Unità motore integrata, 250 W, conforme alle norme vigenti.

Batteria
36V 11Ah (400 Wh) Ioni di litio Smart BMS con luce posteriore integrata. Posizionata sul portapacchi e removibile. Dotata di lucchetto con 4 chiavi e indicatore stato di carica.

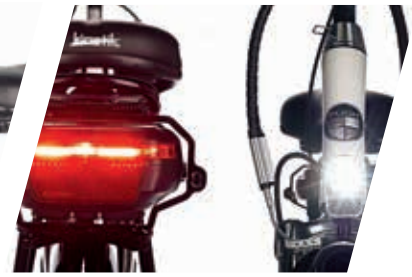

Luci
Impianto luci alimentato dalla batteria.

POWERED BY BAFANG

AUTONOMIA
Batteria da 400Wh
(1) **75Km**
(2) **69Km**
(3) **63Km**
(4) **52Km**
(5) **37Km**

TEMPI DI RICARICA
Completa **4,5h**

ASSISTENZA
(1) **12,5Km/h**
(2) **17,5Km/h**
(3) **21Km/h**
(4) **23Km/h**
(5) **25Km/h**

GEOMETRIA

A	B	C	D	E	G	G1	W
450	555	466	65	170	73°	70°	1108
500	558	466	65	170	73°	70°	1109

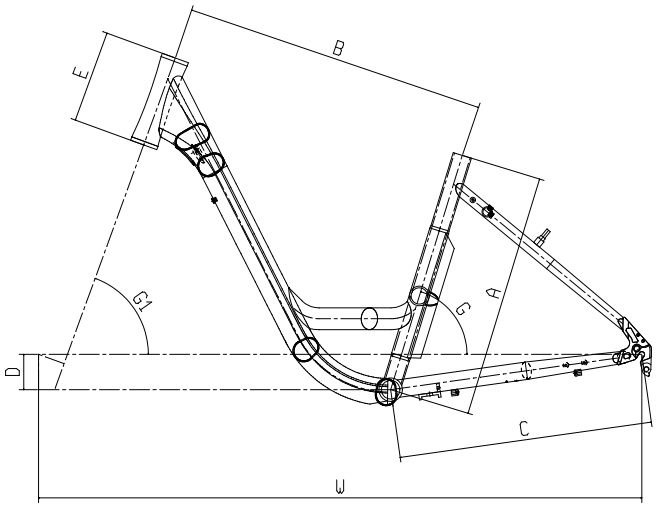

PUCH E-GOING - ALTUS 7SP

Powered by: EGOING SYSTEM

CODICE	YMP737
COLORE	01 - Grafite/argento (in foto) G3 - Nero/grigio silver
TELAIO	Puch City/Trekking alluminio, misura 45-50
COLLARINO REGGISELLA	MX27 alluminio
SERIE STERZO	TH-807 in acciaio
FORCELLA	HL Swift 142, nera, 100mm
COMANDI	Shimano SL-TX50, 7v
CAMBIO	Shimano Altus 7v
GUARNITURA	Prowheel PRO-A38, spider 110mm, nera
MOVIMENTO CENTRALE	TH 7420 a cartuccia
CATENA	KMC HV700 7v
PIGNONI	Shimano TZ21 7s
FRENI	V-Brake TX-121 in alluminio
MOZZO ANT	E-Going Motor hub 250W
MOZZO POST	Joytech BL-JY732
CERCHI/RUOTE	Spectra Alluminio doppia camera, 36 fori (2x18)
COPERTURE	Trekking 700x35
ATTACCO MANUBRIO	HL HSC-80, lunghezza 80 mm
MANUBRIO	HL-NR-AL16, larghezza 590 mm,
MANOPOLE / NASTRO	Herrmans 92B 120 mm, kraton
REGGISELLA	Alluminio con riduttore da 29,8 a 27,2mm
SELLA	Buchel Kinetic Sport Eco w/o clamp
PEDALI	Spectra composito nero
LUCE ANT	Axa Pico (Alimentata dalla batteria SF-03)
LUCE POST	Integrata nella batteria (Alimentata dalla batteria SF-03)
PORTAPACCHI POST	Atran-Velo compatibile batteria SF-03
CAVALLETTO	AtranVelo REX Nero regolabile
PARAFANGHI	Plastica nera
UNITA' MOTORE	Powered by Going System 250W, Batteria 36V 11Ah (400Wh) Ioni di litio Smart BMS con luce posteriore integrata. Dotata di lucchetto. Caricabatterie per rete domestica AC 100-230V CE approved con indicatore di stato di carica a led. Con comando al manubrio King Meter S2 con display a led e porta USB . Tre livelli di assistenza, modalità Walk Assit, impianto luci, feeling di assistenza (2 erogazioni Strong e Soft)

PUCH E-RAY

LA E-BIKE PER TUTTI.

La Puch E- Going è una E-bike moderna con un'ampia dotazione tecnica.
Utilizza un sistema a ruota fonica con 5 livelli di assistenza al ciclista
ed ha in dotazione una presa USB per ricaricare lo smartphone.
L'impianto luci è alimentato dalla batteria.

POWERED BY
BAFANG

AUTONOMIA
Batteria da 400Wh
(1) **75Km**
(2) **69Km**
(3) **63Km**
(4) **52Km**
(5) **37Km**

TEMPI DI RICARICA
Completa **4,5h**

ASSISTENZA
(1) **12,5Km/h**
(2) **17,5Km/h**
(3) **21Km/h**
(4) **23Km/h**
(5) **25Km/h**

GEOMETRIA - 26"

A	B	C	D	E	G	G1	W
380	558	451	31.6	160	73°	70°	1102

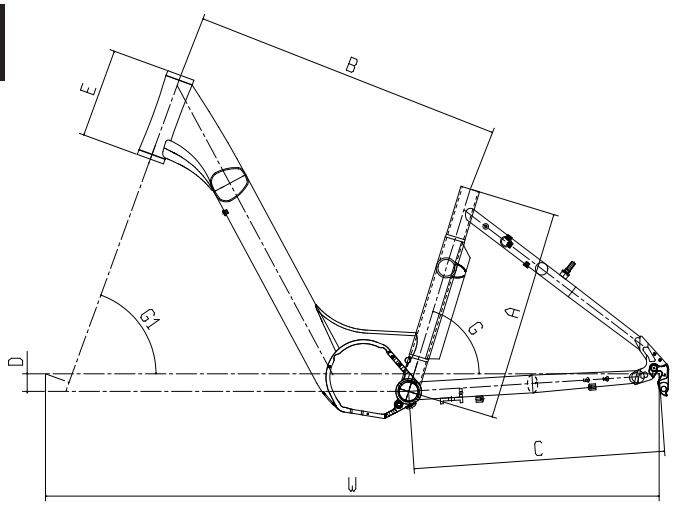

GEOMETRIA - 28"

A	B	C	D	E	G	G1	W
450	555	466	68	170	73°	70°	1108
500	558	466	68	170	73°	70°	1108
550	563	466	68	170	73°	70°	1109

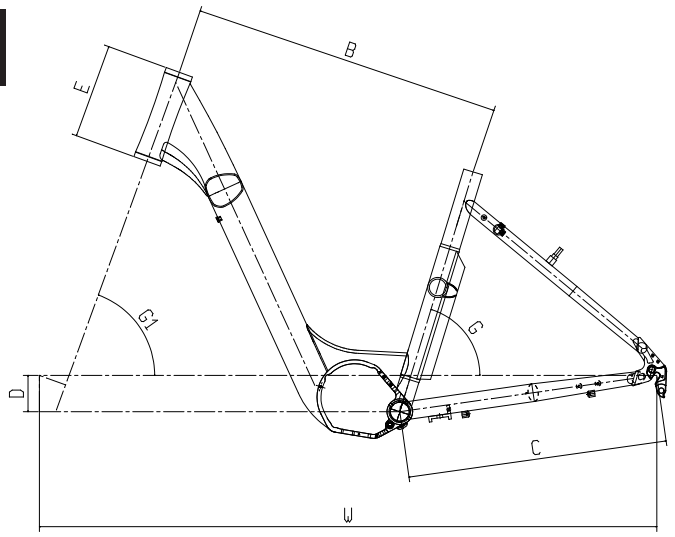

PUCH E-RAY 28” - ALTUS 8V V-BRAKE

CODICE	YNP758
COLORE	01 - Nero
TELAIO	Puch E-Ray Alu step thru 28”, specifico per motore centrale Bafang, misura 38cm
COLLARINO REGGISELLA	MX-27 alluminio
SERIE STERZO	TH-807 in acciaio
FORCELLA	Sr Suntour CR7 28”, corsa 40mm, tubo sterzo 1.1/8”, QR9mm
COMANDI	Shimano Tourney SL-RS45-8R RevoShift 8v
CAMBIO	Shimano Altus 8sp
GUARNITURA	Prowheel alluminio, lungh pedivella 170mm
CATENA	KMC HV700 7v
PIGNONI	Shimano CS-HG31 8sp, 11-13-15-18-21-24-28-32T
FRENI	V-Brake TX-121
LEVE FRENO	per V-Brake in alluminio
MOZZO ANT	Joytech JY-433 36fori
MOZZO POST	Shimano TX800, 36fori
CERCHI/RUOTE	Spectra 28”, 622c, alluminio, 36 fori
COPERTURE	Spectra PERGO 700x37, 622-37 c/inserto rifrangente
ATTACCO MANUBRIO	HL HSC-80, lungh: 80 mm
MANUBRIO	HL-NR-AL16, largh. 590mm
MANOPOLE / NASTRO	Spectra Confo Ergonomic Double density
REGGISELLA	c/ammortizzatore, diam 27.2, lungh 300mm
SELLA	Selle Royal One City
PEDALI	Inclusi
LUCE ANT	A led, 15 lux, alimentta dalla batteria
LUCE POST	Integrata nella batteria
PORTAPACCHI POST	Atran Tour 365
CAVALLETTO	Atran Rex regolabile
PARAFANGHI	SKS 28” e_charge
UNITA’ MOTORE	Unità motore centrale Bafang BBS01 250W, Batteria 37V Ioni di Litio Smart BMS con luce posteriore integrata. Sensore di velocità e cadenza. Dotata di lucchetto. Caricabatterie per rete domestica. Con comando remoto al manubrio c/porta USB. Con display Lcd, 5 modalità di assistenza e Walk Assist, impianto luci

DISPONIBILE ANCHE

PUCH E-RAY 26” - ALTUS 8V V-BRAKE

CODICE YNP558

CITY FITNESS

C•SPORT
SPILLO
VINTAGE
JUNIOR

UN’AMPIA GAMMA DIVERSIFICATA PER OGNI TIPOLOGIA DI CICLISTA, CON MODELLI IDEALI PER IL FITNESS, GLI SPOSTAMENTI URBANI E PER ESPLORARE NUOVE LUOGHI.

MODELLI IN QUESTA CATEGORIA

C•SPORT

C•SPORT CROSS

C•SPORT

FILOSOFIA PROGETTUALE

Robuste come le MTB, leggere e maneggevoli come le bici da strada. Modelli versatili, veloci e affidabili, dal peso leggero e facili da trasportare.

DESTINAZIONE DI UTILIZZO

Biciclette adatte sia per la città sia per le strade sterrate. Perfette per il fitness, ti aiutano a restare in forma.

GEOMETRIE

GEOMETRIA – C-SPORT UOMO DISC BRAKE

SIZE	A	B1	BS	C	D	E	G	G1
S	430	525	507	435	68	125	74.5°	71°
M	470	545	525	435	68	135	74°	71°
L	510	565	544	435	68	155	73.5°	71.5°
XL	550	585	563	435	68	185	73°	72°
XXL	590	605	585	435	68	210	73°	72°

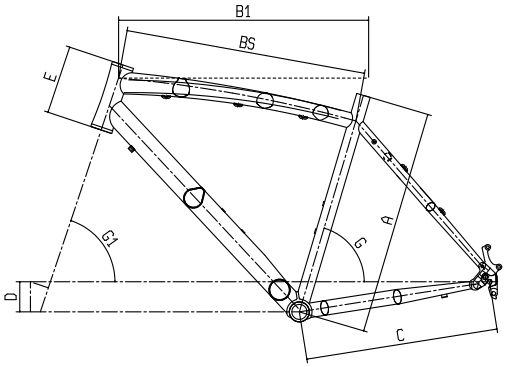

GEOMETRIA – C-SPORT DONNA DISC BRAKE

SIZE	A	B1	BS	C	D	E	G	G1
S	430	525	508	435	68	125	74.5°	71°
M	470	545	524	435	68	135	74°	71°
L	510	565	542	435	68	155	73.5°	71.5°

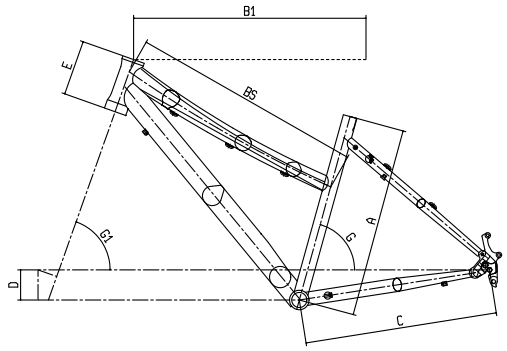

GEOMETRIA – C-SPORT CROSS UOMO DISC BRAKE

SIZE	A	B1	BS	C	D	E	G	G1
S	430	565	545	455	65	140	73°	70°
M	470	575	550	455	65	140	73°	70°
L	510	590	564	455	65	150	73°	70°
XL	550	605	580	455	65	170	73°	70°

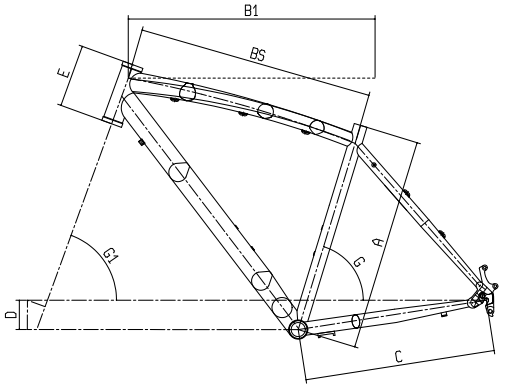

GEOMETRIA – C-SPORT CROSS DONNA DISC BRAKE

SIZE	A	B1	BS	C	D	E	G	G1
S	430	565	562	455	65	140	73°	70°
M	470	575	573	455	65	140	73°	70°

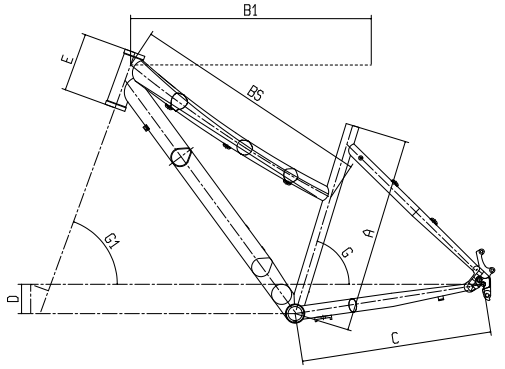

C-SPORT 2.5 - ACERA 24V HYDR. BRAKE

CODICE	YOBD3
COLORE	C1 - CK16/Nero-Bianco opaco (in foto) KW - Nero/Bianco-CK16 opaco
TELAIO	C-Sport Gent alu disc, 700C Old 135mm, passaggio cavi interno, saldature levigate, tubo sterzo 1.1/8" (parte inf. semi-integrata e sup. integrata), tubo sella 31.6mm, misure: 43,47,51,55,59cm
COLLARINO REGGISELLA	MX-112C in lega, diam. 35mm
SERIE STERZO	Fsa No.8B/ZS4D 1.1/8" parte inferiore semi-integratad + parte superiore integrata, c/cap 15mm
FORCELLA	Bianchi Alu Disc, 1.1/8", Post mount, max largh pneumatici 700x40c
COMANDI	Shimano ST-EF505 3x8v
CAMBIO	Shimano Acera RD-M360-L SGS 8v, direct attachment
DERAGLIATORE	Shimano Tourney FD-TY700-TS3, fascetta bassa 34.9mm, tiro doppio, 63-66∞, per 42T, CL: 47.5/50mm
GUARNITURA	Shimano FC-TY301 42x34x24T, lungh pedivella: 170mm-43/47cm, 175mm-51/59cm
MOVIMENTO CENTRALE	Shimano BB-UN100, Asse:122.5mm(D-NL), Scatola:BSA 68mm
CATENA	Kmc Z-72
PIGNONI	Shimano CS-HG200-8, 12-14-16-18-21-24-28-32T
FRENI	Shimano BR-M315, pastiglie resina
LEVE FRENO	Shimano BL-M315
DISCHI	Shimano SM-RT10, 160mm, Center Lock , solo pastiglie resina
MOZZO ANT	Formula CL-1420 Center Lock, 32 fori, OLD. 100mm Asse 108mm c/QR
MOZZO POST	Formula CL-1422 Center lock, 32 fori, OLD 135mm Asse 145mm, corpo ruotalibera Shimano, con QR
CERCHI/RUOTE	Alex Rim ATD470 disc, alluminio, 700c 622x17 32f, raggi accoppiati 2x16
COPERTURE	Kenda Eurotrek 700x35, 30TPI c/inseto antiforatura KShield, nero
ATTACCO MANUBRIO	Alloy6061 forgiato 3D, angolo 7∞, 31.8mm, ext: 70mm-43cm, 100mm-47/51cm
MANUBRIO	Alloy 6061 DB, flat bar, largh: 620mm, piega 9∞, 31.8mm
MANOPOLE / NASTRO	Ergonomiche a doppia densit‡
REGGISELLA	cannotto AL6061, testa in lega, arretramento 15mm, diam. 31,6mm, lungh 350mm
SELLA	Bianchi, forchetta acciaio, c/schiuma alta densit‡
PEDALI	inclusi

C-SPORT 2.5 DAMA - ACERA 24V HYDR. BRAKE

CODICE	YOBD9
COLORE	KW - Nero/Bianco-CK16 (in foto) C1 - CK16/Nero-Bianco opaco
TELAIO	C-Sport Lady alu disc, 700C Old 135mm, passaggio cavi interno, saldature levigate, tubo sterzo 1.1/8" (parte inf. semi-integrata e sup. integrata). tubo sella 31.6mm, misure: 43,47,51,55cm
COLLARINO REGGISELLA	MX-112C in lega, diam. 35mm
SERIE STERZO	Fsa No.8B/ZS4D 1.1/8" parte inferiore semi-integratad + parte superiore integrata, c/cap 15mm
FORCELLA	Bianchi Alu Disc, 1.1/8", Post mount, max largh pneumatici 700x40c
COMANDI	Shimano ST-EF505 3x8v
CAMBIO	Shimano Acera RD-M360-L SGS 8v, direct attachment
DERAGLIATORE	Shimano Tourney FD-TY700-TS3, fascetta bassa 34.9mm, tiro doppio, 63-66∞, per 42T, CL: 47.5/50mm
GUARNITURA	Shimano FC-TY301 42x34x24T, lungh pedivella: 170mm-43/47cm, 175mm-51/55cm
MOVIMENTO CENTRALE	Shimano BB-UN100, Asse:122.5mm(D-NL), Scatola:BSA 68mm
CATENA	Kmc Z-72
PIGNONI	Shimano CS-HG200-8, 12-14-16-18-21-24-28-32T
FRENI	Shimano BR-M315, pastiglie resina
LEVE FRENO	Shimano BL-M315
DISCHI	Shimano SM-RT10, 160mm, Center Lock , solo pastiglie resina
MOZZO ANT	Formula CL-1420 Center Lock, 32 fori, OLD. 100mm Asse 108mm c/QR
MOZZO POST	Formula CL-1422 Center lock, 32 fori, OLD 135mm Asse 145mm, corpo ruotalibera Shimano, con QR
CERCHI/RUOTE	Alex Rim ATD470 disc, alluminio, 700c 622x17 32f, raggi accoppiati 2x16
COPERTURE	Kenda Eurotrek 700x35, 30TPI c/inseto antiforatura KShield, nero
ATTACCO MANUBRIO	Alloy 6061 forgiato 3D, angolo 7∞, diam. 31.8mm, lungh: 70mm-43cm, 100mm-47cm/51cm, 120mm-55cm
MANUBRIO	Alloy 6061 DB, flat bar, largh: 620mm, piega 9∞, 31.8mm
MANOPOLE / NASTRO	Ergonomiche a doppia densit‡
REGGISELLA	Cannotto AL6061, testa in lega, arretramento 15mm, 31.6mm, lungh 350mm
SELLA	Bianchi, forchetta acciaio, c/schiuma alta densit‡
PEDALI	inclusi

C-SPORT 1 - 24V MECH. BRAKE

IMMAGINE A SCOPO INDICATIVO. Componenti e dettagli grafici potrebbero non corrispondre al modello reale.

CODICE	YOB69
COLORE	C1 - CK16/Nero-Bianco full opaco KW - Nero/Bianco-CK16 opaco
TELAIO	C-Sport Gent alu disc, 700C Old 135mm, passaggio cavi interno, saldature levigate, tubo sterzo 1.1/8" (parte inf. semi-integrata e sup. integrata), tubo sella 31.6mm, misure: 43,47,51,55,59cm
COLLARINO REGGISELLA	MX-112C in lega, diam. 35mm
SERIE STERZO	Fsa No.8B/ZS4D 1.1/8" parte inferiore semi-integratad + parte superiore integrata, c/cap 15mm
FORCELLA	Bianchi Alu Disc, 1.1/8", Post mount, max largh pneumatici 700x40c
COMANDI	Shimano ST-EF500 3x8v
CAMBIO	Shimano Acera RD-M360-L SGS 8v, direct attachment
DERAGLIATORE	Shimano Tourney FD-TY700-TS3, fascetta bassa 34.9mm, tiro doppio, 63-66∞, per 42T, CL: 47.5/50mm
GUARNITURA	Shimano FC-TY301 42x34x24T, lungh pedivella: 170mm-43/47cm, 175mm-51/59cm
MOVIMENTO CENTRALE	Shimano BB-UN100, Asse:122.5mm(D-NL), Scatola:BSA 68mm
CATENA	Kmc Z-72
PIGNONI	Shimano CS-HG200-8, 12-14-16-18-21-24-28-32T
FRENI	DSK-300 Freni a disco meccanici
LEVE FRENO	Incluse c/comandi
DISCHI	diam. 160mm
MOZZO ANT	Formula DC-1420 Disc, 6 fori, 32 fori, 14G, Old 100mm, Asse 108mm, con QR
MOZZO POST	Formula DC-1422 disc, 6 fori, 32 fori, 14G, Old 135mm, Asse 145mm, con QR
CERCHI/RUOTE	Alex Rim ATD470 disc, alluminio, 700c 622x17 32f, raggi accoppiati 2x16
COPERTURE	Kenda Eurotrek 700x35, 30TPI c/inseto antiforatura KShield, nero
ATTACCO MANUBRIO	Alloy6061 forgiato 3D, angolo 7∞, 31.8mm, ext: 70mm-43cm, 100mm-47/51cm
MANUBRIO	Alloy 6061 DB, flat bar, largh: 620mm, piega 9∞, 31.8mm
MANOPOLE / NASTRO	Ergonomiche a doppia densit‡
REGGISELLA	Cannotto AL6061, testa in lega, arretramento 15mm, 31.6mm, lungh 350mm
SELLA	Bianchi, forchetta acciaio, c/schiuma alta densit‡
PEDALI	inclusi

C-SPORT DAMA 1 - ACERA 24V MECH. BRAKE

CODICE	YOB63
COLORE	C1 - CK16/Nero-Bianco full opaco (in foto) KW - Nero/Bianco-CK16 opaco
TELAIO	C-Sport Lady alu disc, 700C Old 135mm, passaggio cavi interno, saldature levigate, tubo sterzo 1.1/8" (parte inf. semi-integrata e sup. integrata). tubo sella 31.6mm, misure: 43,47,51,55cm
COLLARINO REGGISELLA	MX-112C in lega, diam. 35mm
SERIE STERZO	Fsa No.8B/ZS4D 1.1/8" parte inferiore semi-integratad + parte superiore integrata, c/cap 15mm
FORCELLA	Bianchi Alu Disc, 1.1/8", Post mount, max largh pneumatici 700x40c
COMANDI	Shimano ST-EF500 3x8v
CAMBIO	Shimano Acera RD-M360-L SGS 8v, direct attachment
DERAGLIATORE	Shimano Tourney FD-TY700-TS3, fascetta bassa 34.9mm, tiro doppio, 63-66∞, per 42T, CL: 47.5/50mm
GUARNITURA	Shimano FC-TY301 42x34x24T, lungh pedivella: 170mm-43/47cm, 175mm-51-55cm
MOVIMENTO CENTRALE	Shimano BB-UN100, Asse:122.5mm(D-NL), Scatola:BSA 68mm
CATENA	Kmc Z-72
PIGNONI	Shimano CS-HG200-8, 12-14-16-18-21-24-28-32T
FRENI	DSK-300 freni a disco meccanici
LEVE FRENO	Incluse c/comandi
DISCHI	diam. 160mm
MOZZO ANT	Formula DC-1420 Disc, 6 fori, 32 fori, 14G, OLD 100mm, Asse108mm, con QR
CERCHI/RUOTE	Alex Rim ATD470 disc, alluminio, 700c 622x17 32f, raggi accoppiati 2x16
COPERTURE	Kenda Eurotrek 700x35, 30TPI c/inseto antiforatura KShield, nero
ATTACCO MANUBRIO	AL6061 forgiato 3D, angolo 7∞, 31.8mm, lungh: 70mm-43cm, 100mm-47cm/51cm, 120mm-55cm
MANUBRIO	Alloy 6061 DB, flat bar, largh: 620mm, piega 9∞, 31.8mm
MANOPOLE / NASTRO	Ergonomiche a doppia densit‡
REGGISELLA	Cannotto AL6061, testa in lega, arretramento 15mm, diam. 31,6mm, lungh 350mm
SELLA	Bianchi, forchetta acciaio, c/schiuma alta densit‡
PEDALI	inclusi

C-SPORT CROSS 2.5 UOMO - ACERA 24V HYDR. BRAKE

CODICE	YOBB2
COLORE	1Z - Nero/CK16-Grafite full opaco
TELAIO	C-Sport Cross Gent Alu Disc, 700C OLD 135mm, passaggio cavi interno, saldature levigate, sterzo semi-integrato 1.1/8", diam. reggisella 31.6mm, misure:43,47,51,55cm
COLLARINO REGGISELLA	339QX collarino e leva in alluminio, diam. 35mm
SERIE STERZO	Fsa NO.8B/ZS4D 1-1/8", c/cap 15mm, parte inf. semi-integrata e parte sup. integrata
FORCELLA	SR Suntour Nex HLO DS 63mm, 700C, 1.1/8", steli acciaio, foderi alluminio, Post mount disc, c/lock out
COMANDI	Shimano ST-EF505 3x8v
CAMBIO	Shimano Acera RD-M360-L SGS 8v, direct attachment
DERAGLIATORE	Shimano Tourney FD-TY700-TS3, fascetta bassa 34.9mm, tiro doppio, 63-66∞, per 42T, CL: 47.5/50mm
GUARNITURA	Shimano FC-TY301 42x34x24T, lungh pedivella: 170mm-43/47cm, 175mm-51/55cm
MOVIMENTO CENTRALE	Shimano BB-UN100, Asse:122.5mm(D-NL), Scatola:BSA 68mm
CATENA	Kmc Z-72
PIGNONI	Shimano CS-HG200-8, 12-14-16-18-21-24-28-32T
FRENI	Shimano BR-M315, pastiglie resina
LEVE FRENO	Shimano BL-M315
DISCHI	Shimano SM-RT10, 160mm, Center Lock , solo pastiglie resina
MOZZO ANT	Formula CL-1420 Center Lock, 32 fori, OLD. 100mm Asse 108mm c/QR
MOZZO POST	Formula CL-1422 Center lock, 32 fori, OLD 135mm Asse 145mm, corpo ruotalibera Shimano, con QR
CERCHI/RUOTE	Alex Rim ATD470 disc, alluminio, 700c 622x17 32f, raggi accoppiati 2x16
COPERTURE	Kenda 700x35 c/inserto antiforatura 3mm Kshield, 30TPI, nero
ATTACCO MANUBRIO	Alloy6061 forgiato 3D, angolo 7∞, 31.8mm, ext: 70mm-43cm, 100mm-47/51cm
MANUBRIO	Alloy 6061 DB, flat bar, largh: 620mm, piega 9∞, 31.8mm
MANOPOLE / NASTRO	Ergonomiche a doppia densit‡
REGGISELLA	cannotto AL6061, testa in lega, arretramento 15mm, 31.6mm, lungh 350mm
SELLA	Bianchi, forchetta acciaio, c/schiuma alta densit‡
PEDALI	inclusi

C-SPORT CROSS 2.5 DONNA - ACERA 24V HYDR. BRAKE

CODICE	YOBB3
COLORE	1Z - Nero/CK16-Grafite full opaco
TELAIO	C-Sport Cross Lady Alu Disc, 700C, OLD 135mm, passaggio cavi interno, saldature levigate, serie sterzo semi-integrata 1.1/8", diam. reggisella 31.6mm, misure: 43,47,51cm
COLLARINO REGGISELLA	339QX collarino e leva in alluminio, diam. 35mm
SERIE STERZO	Fsa NO.8B/ZS4D 1-1/8", c/cap 15mm, parte inf. semi-integrata e parte sup. integrata
FORCELLA	SR Suntour Nex HLO DS 63mm, 700C, 1.1/8", steli acciaio, foderi alluminio, Post mount Disc, c/ lockout
COMANDI	Shimano ST-EF505 3x8v
CAMBIO	Shimano Acera RD-M360-L SGS 8v, direct attachment
DERAGLIATORE	Shimano Tourney FD-TY700-TS3, fascetta bassa 34.9mm, tiro doppio, 63-66∞, per 42T, CL: 47.5/50mm
GUARNITURA	Shimano FC-TY301 42x34x24T, lungh pedivella: 170mm-43/47cm, 175mm-51cm
MOVIMENTO CENTRALE	Shimano BB-UN100, Asse:122.5mm(D-NL), Scatola:BSA 68mm
CATENA	Kmc Z-72
PIGNONI	Shimano CS-HG200-8, 12-14-16-18-21-24-28-32T
FRENI	Shimano BR-M315, pastiglie resina
LEVE FRENO	Shimano BL-M315
DISCHI	Shimano SM-RT10, 160mm, Center Lock , solo pastiglie resina
MOZZO ANT	Formula CL-1420 Center Lock, 32 fori, OLD. 100mm Asse 108mm c/QR
MOZZO POST	Formula CL-1422 Center lock, 32 fori, OLD 135mm Asse 145mm, corpo ruotalibera Shimano, con QR
CERCHI/RUOTE	Alex Rim ATD470 disc, alluminio, 700c 622x17 32f, raggi accoppiati 2x16
COPERTURE	Kenda 700x35 c/inserto antiforatura 3mm Kshield, 30TPI, nero
ATTACCO MANUBRIO	Alloy 6061 forgiato 3D, angolo 7∞, diam 31,8mm, lungh: 70mm-43cm, 100mm-47/51cm
MANUBRIO	Alloy 6061 DB, flat bar, largh: 620mm, piega 9∞, 31.8mm
MANOPOLE / NASTRO	Ergonomiche a doppia densit‡
REGGISELLA	Cannotto AL6061, testa in lega, arretramento 15mm, diam. 31.6mm, lungh 350mm
SELLA	Bianchi, forchetta acciaio, c/schiuma alta densit‡
PEDALI	inclusi

MODELLI IN QUESTA CATEGORIA

TOPAZIO

ONICE

RUBINO

TURCHESE

SPILLO

FILOSOFIA PROGETTUALE

Biciclette ibride, perfette per la città ed il trekking.

GEOMETRIE

GEOMETRIA - SPILLO TOPAZIO UOMO

MIS.					
A	B1	BS	D	E	G
470	575	551	68	150	73.5°
510	585	562	68	150	73.5°
530	600	577	68	170	73.5°

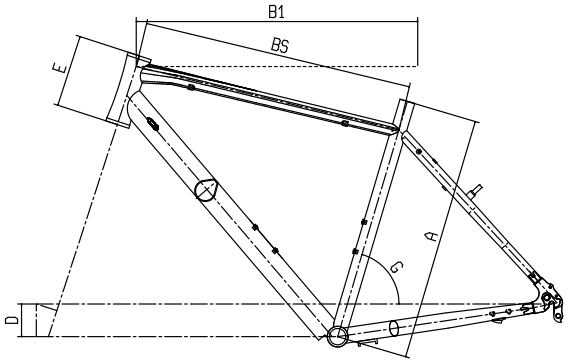

GEOMETRIA - SPILLO TOPAZIO DONNA

MIS.					
A	B1	BS	D	E	G
430	555	532	68	150	73.5°
470	565	542	68	150	73.5°

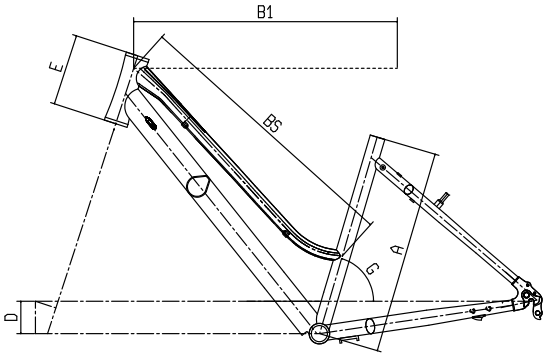

GEOMETRIA - SPILLO ONICE - RUBINO - - TURCHESE UOMO

MIS.					
A1	B1	BS	D	E	G
470	575	550	70	130	73°
510	590	566	70	150	73°
550	605	583	70	170	73°

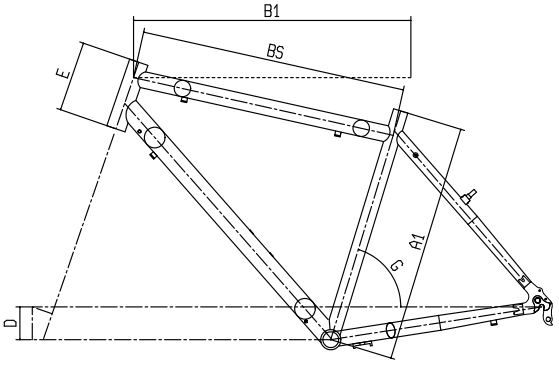

GEOMETRIA - SPILLO ONICE - RUBINO - - TURCHESE DONNA

MIS.					
A1	B1	BS	D	E	G
430	565	540	70	150	73°
470	575	549	70	150	73°
510	590	565	70	170	73°

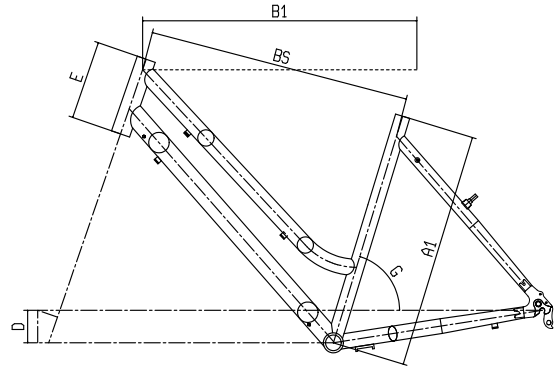

SPILLO TOPAZIO UOMO - ACERA 24V DINAMO HUB

CODICE	YEBA4
COLORE	9J - Nero/linea rossa 9T - Titanio/bianco, quadrato blu (in foto)
TELAIO	Spillo Uomo, Alluminio idroformato, sterzo 1.1/8", passaggio cavi interni, misure: 47, 51, 55cm
COLLARINO REGGISELLA	Alluminio diam 31.8mm c/QR
SERIE STERZO	semi integrato 1.1/8" in acciaio
FORCELLA	Bianchi Alluminio 1.1/8"
COMANDI	Shimano ST-EF51 3x8v
CAMBIO	Shimano Acera RD-M360 SGS 8v
DERAGLIATORE	Shimano FD-M191 a fascetta 31.8mm, per 48T
GUARNITURA	Shimano FC-M131 48/38/28T, lunghezza pedivella 170mm
MOVIMENTO CENTRALE	Bsa 68-122mm
CATENA	Kmc Z72 1/2"x 3/32"
PIGNONI	Shimano CS-HG31 8v, 11-32T
FRENI	V-Brake corpo in alluminio
MOZZO ANT	Shimano DH-2N35-DL, alluminio con dinamo integrata 6V/24.W, 36fori
MOZZO POST	Shimano alluminio, 36f, 9x135mm, ruota libera Shimano, con sgancio rapido
CERCHI/RUOTE	Airline-1, Alluminio doppia camera, 36f, 28/622x19 con safety line
COPERTURE	Cst 700X38 37-622, c/banda riflettente
ATTACCO MANUBRIO	per sterzo 1.1/8", regolabile, lunghezza 100mm, black
MANUBRIO	Alluminio, larghezza 590mm, rise, 26mm, diam. 25,4 mm, back sweep 33°
MANOPOLE / NASTRO	Herrmans DD08B a doppia densità, L.120mm
REGGISELLA	Alluminio ammortizzato L. 300mm, diam. 27.2mm
SELLA	Selle Royal Ariel Man con Gel, forchetta acciaio
PEDALI	Xerama c/corpo in alluminio, asse acciaio, antiscivolo
LUCE ANT	Basta Sprint a led, 2.4w, con interruttore on/off
LUCE POST	Herrmans H-Vision a batteria
PORTAPACCHI POST	Alluminio a 3 aste, con molla portapacchi
CAVALLETTO	Alluminio, regolabile 24">28"
PARAFANGHI	48mm, con aggancio griptype doppia asta con spoiler posteriore anti fango, colore nero

SPILLO TOPAZIO DONNA - ACERA 24V DINAMO HUB

CODICE	YEBA5
COLORE	9J - Nero/linea rossa (in foto) 9T - Titanio/bianco, quadrato blu
TELAIO	Spillo Donna, Alluminio idroformato, sterzo 1.1/8", passaggio cavi interno, misure 43, 47cm
COLLARINO REGGISELLA	Alluminio diam 31.8mm c/QR
SERIE STERZO	semi integrato 1.1/8" in acciaio
FORCELLA	Bianchi Alluminio 1.1/8"
COMANDI	Shimano ST-EF51 3x8v
CAMBIO	Shimano Acera RD-M360 SGS 8v
DERAGLIATORE	Shimano FD-M191 a fascetta 31.8mm, per 48T
GUARNITURA	Shimano FC-M131 48/38/28T, lunghezza pedivella 170mm
MOVIMENTO CENTRALE	Bsa 68-122mm
CATENA	Kmc Z72 1/2"x 3/32"
PIGNONI	Shimano CS-HG31 8v, 11-32T
FRENI	V-Brake corpo in alluminio
MOZZO ANT	Shimano DH-2N35-DL, alluminio con dinamo integrata 6V/24.W, 36fori
MOZZO POST	Shimano alluminio, 36f, 9x135mm, ruota libera Shimano, con sgancio rapido
CERCHI/RUOTE	Airline-1, Alluminio doppia camera, 36f, 28/622x19 con safety line
COPERTURE	Cst 700X38 37-622, c/banda riflettente
ATTACCO MANUBRIO	per sterzo 1.1/8", regolabile, lunghezza 100mm, black
MANUBRIO	Alluminio, larghezza 590mm, rise, 26mm, diam. 25,4 mm, back sweep 33°
MANOPOLE / NASTRO	Herrmans DD08B a doppia densità, L.120mm
REGGISELLA	Alluminio ammortizzato L. 300mm, diam. 27.2mm
SELLA	Selle Royal Ariel Lady Gel, forchetta acciaio
PEDALI	Xerama c/corpo in alluminio, asse acciaio, antiscivolo
LUCE ANT	Basta Sprint a led, 2.4w, con interruttore on/off
LUCE POST	Herrmans H-Vision a batteria
PORTAPACCHI POST	Alluminio a 3 aste, con molla portapacchi
CAVALLETTO	Alluminio, regolabile 24">28"
PARAFANGHI	48mm, con aggancio griptype doppia asta con spoiler posteriore anti fango, colore nero

SPILLO ONICE UOMO - 21V V-BRAKE

CODICE	YEBA1
COLORE	9N - Nero/linea CK 9P - Argento artico/linea verde (in foto)
TELAIO	Bianchi Spillo Uomo alluminio, sterzo 1.1/8", misure 47, 51, 55cm
COLLARINO REGGISELLA	Alluminio diam 31.8mm c/QR
SERIE STERZO	Acciaio 1.1/8"
FORCELLA	SR Suntour NEX P-700C, corsa 63mm, 1.1/8"
COMANDI	Shimano ST-EF51 3x7v
CAMBIO	Shimano RD-TY500 7v
DERAGLIATORE	Shimano FD TY500, a fascetta 31.8mm, tiro doppio, per 48T
GUARNITURA	Ingranaggi 48/38/28T, lunghezza pedivella in acciaio 170mm
MOVIMENTO CENTRALE	Bsa 68-122mm
CATENA	Kmc Z51 1/2"x 3/32"
PIGNONI	Shimano TZ21 7v, 14-28T
FRENI	V-Brake corpo in alluminio
MOZZO ANT	Alluminio, 36f, 9x100mm, con sgangio rapido
MOZZO POST	Alluminio, 36f, 9x135mm, ruota libera Shimano, con sgancio rapido
CERCHI/RUOTE	Freeway, Alluminio doppia camera, 36fori
COPERTURE	Cst 700x35c 37-622
ATTACCO MANUBRIO	Alluminio regolabile, 1.1/8", lunghezza 90mm, diam. 25.4mm,black
MANUBRIO	Alluminio, larghezza 590mm, rise, 26mm, diam. 25,4 mm, back sweep 33°
MANOPOLE / NASTRO	Herrmans DD08B a doppia densità, L. 120mm
REGGISELLA	Alluminio ammortizzato, L.350mm, diam. 27.2mm
SELLA	Selle Royal Wave Man, forchetta acciaio
PEDALI	Xerama c/corpo resina, asse acciaio
LUCE ANT	Spanninga Optimo a batteria c/interruttore on/off
LUCE POST	Basta Spark Red a batteria c/interruttore on/off
PORTAPACCHI POST	Acciaio a 3 aste, con molla portpacchi
CAVALLETTO	alluminio, colore nero
PARAFANGHI	48mm, con aggancio griptype doppia asta con spoiler posteriore anti fango, colore nero

9N - Nero/linea CK

SPILLO ONICE DONNA - 21V V-BRAKE

CODICE	YEBA0
COLORE	9N - Nero/linea CK (in foto) 9P - Argento artico/linea verde
TELAIO	Bianchi Spillo Donna, Alluminio, sterzo 1.1/8", misure 43, 47, 51cm
COLLARINO REGGISELLA	Alluminio diam 31.8mm c/QR
SERIE STERZO	Acciaio 1.1/8"
FORCELLA	SR Suntour NEX P-700C, corsa 63mm, 1.1/8"
COMANDI	Shimano ST-EF51 3x7v
CAMBIO	Shimano RD-TY500 7v
DERAGLIATORE	Shimano FD TY500, a fascetta 31.8mm, tiro doppio, per 48T
GUARNITURA	Ingranaggi 48/38/28T, lunghezza pedivella in acciaio 170mm
MOVIMENTO CENTRALE	Bsa 68-122mm
CATENA	Kmc Z51 1/2"x 3/32"
PIGNONI	Shimano TZ21 7v, 14-28T
FRENI	V-Brake corpo in alluminio
MOZZO ANT	Alluminio, 36f, 9x100mm, con sgangio rapido
MOZZO POST	Alluminio, 36f, 9x135mm, ruota libera Shimano, con sgancio rapido
CERCHI/RUOTE	Freeway, Alluminio doppia camera, 36fori
COPERTURE	Cst 700x35c 37-622
ATTACCO MANUBRIO	Alluminio regolabile, 1.1/8", lunghezza 90mm, diam. 25.4mm,black
MANUBRIO	Alluminio, larghezza 590mm, rise, 26mm, diam. 25,4 mm, back sweep 33°
MANOPOLE / NASTRO	Herrmans DD08B a doppia densità, L.90mm
REGGISELLA	Alluminio ammortizzato, L.350mm, diam. 27.2mm
SELLA	Selle Royal Wave Lady, forchetta acciaio
PEDALI	Xerama c/corpo resina, asse acciaio
LUCE ANT	Spanninga Optimo a batteria c/interruttore on/off
LUCE POST	Basta Spark Red a batteria c/interruttore on/off
PORTAPACCHI POST	Acciaio a 3 aste, con molla portpacchi
CAVALLETTO	Alluminio, colore nero
PARAFANGHI	48mm, con aggancio griptype doppia asta con spoiler posteriore anti fango, colore nero

9P - Argento artico/linea verde

SPILLO RUBINO DELUXE UOMO - 21V V-BRAKE

CODICE	YNB5L
COLORE	LK - Celeste Vintage
TELAIO	Spillo Rubino Man Alu, tubo sterzo 1.1/8", misure: 47-51-55cm
COLLARINO REGGISELLA	Alluminio, diam 31.8mm c/QR
SERIE STERZO	1.1/8" Acciaio
FORCELLA	Bianchi Acciaio, 1.1/8"
COMANDI	Shimano ST-EF500 3x7v
CAMBIO	Shimano TY500 7v
DERAGLIATORE	Shimano TY500 fascetta bassa 31.8mm, tiro doppio, max 48T, 63-66°
GUARNITURA	Acciaio 48x38x28T c/paracatena
MOVIMENTO CENTRALE	Bsa 68mm L:127mm
CATENA	KMC Z51 7sp
PIGNONI	Shimano TZ500 7v 14-28T
FRENI	V-Brake, corpo in alluminio
LEVE FRENO	Incluse c/comandi
MOZZO ANT	corpo alluminio, 36f, 9x100mm, c/Qr
MOZZO POST	Alluminio, 36f, 9x135mm, ruota libera Shimano, con sgancio rapido
CERCHI/RUOTE	Freeway, Alluminio doppia camera, 36fori
COPERTURE	Chaoyang 700x35c
ATTACCO MANUBRIO	Alluminio, regolabile, lungh: 90mm, diam: 25.4mm, lungh gambo 180mm
MANUBRIO	Alluminio, largh: 590mm, rise 26mm, diam 25.4mm, backsweep 33°
MANOPOLE / NASTRO	Herrmans doppia densità DD08B L:120mm
REGGISELLA	Alluminio, diam 27.2mm, lungh 350mm
SELLA	Selle Royal Rio, forchetta acciaio
PEDALI	Inclusi
LUCE ANT	Spanninga Illico, c/supporto c/batteria
LUCE POST	Basta Spark Red a batteria c/interruttore on/off
PORTAPACCHI ANT	Acciaio
PORTAPACCHI POST	Acciaio
CAVALLETTO	Alluminio, regolabile 20-28"
PARAFANGHI	Rapido 46mm, plastica argento, c/supporti zincati, c/protezione fango posteriore

SPILLO RUBINO DELUXE DONNA - 21V V-BRAKE

CODICE	YNB5M
COLORE	LK- Celeste Vintage
TELAIO	Spillo Rubino Lady Alu, tubo sterzo 1.1/8”, misure 43-47-51cm
COLLARINO REGGISELLA	Alluminio, diam 31.8mm c/QR
SERIE STERZO	1.1/8” acciaio
FORCELLA	Bianchi acciaio c/supporto luce, 1.1/8”
COMANDI	Shimano ST-EF500 3x7v
CAMBIO	Shimano TY500 7v
DERAGLIATORE	Shimano TY500 fascetta bassa 31.8mm, tiro doppio, max 48T, 63-66°
GUARNITURA	Acciaio 48x38x28T c/paracatena
MOVIMENTO CENTRALE	Bsa 68mm L:127mm
CATENA	KMC Z51 7sp
PIGNONI	Shimano TZ500 7v 14-28T
FRENI	V-Brake, corpo in alluminio
LEVE FRENO	Incluse c/comandi
MOZZO ANT	corpo alluminio, 36f, 9x100mm, c/Qr
MOZZO POST	Alluminio, 36f, 9x135mm, ruota libera Shimano, con sgancio rapido
CERCHI/RUOTE	Freeway, Alluminio doppia camera, 36fori
COPERTURE	Chaoyang 700x35c
ATTACCO MANUBRIO	Alluminio, regolabile, lungh: 90mm, diam: 25.4mm, lungh gambo 180mm
MANUBRIO	Alluminio, largh: 590mm, rise 26mm, diam 25.4mm, backsweep 33°
MANOPOLE / NASTRO	Herrmans doppia densità DD08B L:120mm
REGGISELLA	Alluminio, diam 27.2mm, lungh 350mm
SELLA	Selle Royal Rio, forchetta acciaio
PEDALI	Inclusi
LUCE ANT	Spanninga Illico, c/supporto c/batteria
LUCE POST	Basta Spark Red a batteria c/interruttore on/off
PORTAPACCHI ANT	Acciaio
PORTAPACCHI POST	Acciaio
CAVALLETTO	Alluminio, regolabile 20-28”
PARAFANGHI	Rapido 46mm, plastica argento, c/supporti zincati, c/protezione fango posteriore

SPILLO RUBINO UOMO - 21V V-BRAKE

CODICE	YEBA8
COLORE	9J - Nero/linea rossa 9T - Titanio/bianco-quadrato blu (in foto)
TELAIO	Bianchi Spillo Uomo alluminio, sterzo 1.1/8”, misure 47, 51, 55cm
COLLARINO REGGISELLA	Alluminio diam 31.8mm c/QR
SERIE STERZO	Acciaio 1.1/8”
FORCELLA	Bianchi Acciaio, 1.1/8”
COMANDI	Shimano ST-EF51 3x7v
CAMBIO	Shimano RD-TY500 7v
DERAGLIATORE	Shimano FD-TY500 a fascetta 31.8mm, tiro doppio, per 48T
GUARNITURA	Ingranaggi 48/38/28T, lunghezza pedivella in acciaio 170mm
MOVIMENTO CENTRALE	Bsa 68-122mm
CATENA	Kmc Z51 1/2”x 3/32”
PIGNONI	Shimano TZ21 7v, 14-28T
FRENI	V-Brake corpo in alluminio
MOZZO ANT	Alluminio, 36f, 9x100mm, con sgangio rapido
MOZZO POST	Alluminio, 36f, 9x135mm, ruota libera Shimano, con sgancio rapido
CERCHI/RUOTE	Freeway, Alluminio doppia camera, 36fori
COPERTURE	Cst 700x35c 37-622
ATTACCO MANUBRIO	Alluminio regolabile, 1.1/8”, lunghezza 90mm, diam. 25.4mm,black
MANUBRIO	Alluminio, larghezza 590mm, rise, 26mm, diam. 25,4 mm, back sweep 33°
MANOPOLE / NASTRO	Herrmans DD08B a doppia densità, L. 120mm
REGGISELLA	Alluminio, L.350mm, diam. 27.2mm
SELLA	Selle Royal Wave Man, forchetta acciaio
PEDALI	Xerama c/corpo resina, asse acciaio
LUCE ANT	Spanninga Optimo a batteria c/interruttore on/off
LUCE POST	Basta Spark Red a batteria c/interruttore on/off
PORTAPACCHI P.	Acciaio a 3 aste, con molla portpacchi
CAVALLETTO	Alluminio, colore nero
PARAFANGHI	48mm, con aggancio griptype doppia asta con spoiler posteriore anti fango, colore nero

9J - Nero/linea rossa

SPILLO RUBINO DONNA - 21V V-BRAKE

CODICE	YEBA9
COLORE	9J - Nero/linea rossa 9M - bianco perlato (in foto)
TELAIO	Bianchi Spillo Donna, Alluminio, sterzo 1.1/8", misure 43, 47, 51cm
COLLARINO REGG.	Alluminio diam 31.8mm c/QR
SERIE STERZO	Acciaio 1.1/8"
FORCELLA	Bianchi Acciaio, 1.1/8"
COMANDI	Shimano ST-EF51 3x7v
CAMBIO	Shimano RD-TY500 7v
DERAGLIATORE	Shimano FD-TY500, a fascetta 31.8mm, tiro doppio, per 48T
GUARNITURA	Ingranaggi 48/38/28T, lunghezza pedivella in acciaio 170mm
MOVIMENTO CENTRALE	Bsa 68-122mm
CATENA	Kmc Z51 1/2"x 3/32"
PIGNONI	Shimano TZ21 7v, 14-28T
FRENI	V-Brake corpo in alluminio
MOZZO ANT	Alluminio, 36f, 9x100mm, con sgangio rapido
MOZZO POST	Alluminio, 36f, 9x135mm, ruota libera Shimano, con sgancio rapido
CERCHI/RUOTE	Freeway, Alluminio doppia camera, 36fori
COPERTURE	Cst 700x35c 37-622
ATTACCO MAN.	Alluminio regolabile, 1.1/8", lunghezza 90mm, diam. 25.4mm,black
MANUBRIO	Alluminio, larghezza 590mm, rise, 26mm, diam. 25,4 mm, back sweep 33°
MANOP/ NASTRO	Herrmans DD08B a doppia densità, L.90mm
REGGISELLA	Alluminio, L.350mm, diam. 27.2mm
SELLA	Selle Royal Wave Lady, forchetta acciaio
PEDALI	Xerama c/corpo resina, asse acciaio
LUCE ANT	Spanninga Optimo a batteria c/interruttore on/off
LUCE POST	Basta Spark Red a batteria c/interruttore on/off
PORTAP. ANT	Acciaio, con molla portapacchi
PORTAP. POST	Acciaio a 3 aste, con molla portpacchi
CAVALLETTO	Alluminio, colore nero
PARAFANGHI	48mm, con aggancio griptype doppia asta con spoiler posteriore anti fango, colore nero

9J - Nero/linea rossa

SPILLO TURCHESE DS UOMO - 6V V-BRAKE

CODICE	YMB5E
COLORE	YZ - Nero/CK16
TELAIO	Spillo Turchese Alu, tubo sterzo 1.1/8", misura 51cm
COLLARINO REGGISELLA	Alluminio diam 31.8mm c/QR
SERIE STERZO	1.1/8", acciaio
FORCELLA	Bianchi Acciaio, 1.1/8"
COMANDI	Shimano SL-RS36 6v
CAMBIO	Shimano TY300 6v
GUARNITURA	Acciaio c/corona 42T, lungh pedivella: 170mm c/ paracatena
MOVIMENTO CENTRALE	Bsa 68mm, 124,5mm
CATENA	YBN S50 6v
PIGNONI	Shimano TZ50 6v, 14-28T
FRENI	V-Brake, corpo in alluminio
LEVE FRENO	Leve V-Brake 4 dita
MOZZO ANT	Corpo in acciaio, 36f, 9x100mm, c/QR
MOZZO POST	Corpo in acciaio, 36f, 9x130mm c/Qr
CERCHI/RUOTE	Freeway, Alluminio doppia camera, 36fori
COPERTURE	Chaoyang 700x35c
ATTACCO MANUBRIO	Alluminio, lunghezza 80mm, rise 25mm, diam. 25.4mm
MANUBRIO	Acciaio, larghezza 595mm, diam. 25.4mm
MANOPOLE / NASTRO	Kraton L: 90mm/120mm, diam. 22mm
REGGISELLA	Acciaio diam. 27.2mm, lungh:300mm
SELLA	Selle Royal One, forchetta acciaio
PEDALI	Inclusi
LUCE ANT	Spanninga Illico, c/supporto c/batteria
LUCE POST	Basta Spark Red a batteria c/interruttore on/off
PORTAPACCHI POST	Acciaio
CAVALLETTO	Alluminio regolabile 20-28"
PARAFANGHI	Rapido 46mm, plastica nera c/supporti ricporti zinco c/terminale protezione fango

SPILLO TURCHESE DS DONNA - 6V V-BRAKE

CODICE	YMB5F
COLORE	YZ - Nero/CK16
TELAIO	Spillo Turchese Lady Alu, tubo sterzo 1.1/8”, misura 43cm
COLLARINO REGGISELLA	Alluminio diam 31.8mm c/QR
SERIE STERZO	1.1/8”, acciaio
FORCELLA	Bianchi Acciaio, 1.1/8”
COMANDI	Shimano SL-RS36 6v
CAMBIO	Shimano TY300 6v
GUARNITURA	Acciaio c/corona 42T, lungh pedivella: 170mm c/ paracatena
CATENA	YBN S50 6v
PIGNONI	Shimano TZ50 6v, 14-28T
FRENI	V-Brake, corpo in alluminio
LEVE FRENO	Leve V-Brake 4 dita
MOZZO ANT	Corpo in acciaio, 36f, 9x100mm, c/QR
MOZZO POST	Corpo in acciaio, 36f, 9x130mm c/Qr
CERCHI/RUOTE	Freeway, Alluminio doppia camera, 36fori
COPERTURE	Chaoyang 700x35c
ATTACCO MANUBRIO	Alluminio, lunghezza 80mm, rise 25mm, diam. 25.4mm
MANUBRIO	Acciaio, larghezza 595mm, diam. 25.4mm
MANOPOLE / NASTRO	Kraton L: 90mm/120mm, diam. 22mm
REGGISELLA	Acciaio diam. 27.2mm, lungh:300mm
SELLA	Selle Royal One, forchetta acciaio
LUCE ANT	Spanninga Illico, c/supporto c/batteria
LUCE POST	Basta Spark Red a batteria c/interruttore on/off
PORTAPACCHI ANT	Acciaio
PORTAPACCHI POST	Acciaio
CAVALLETTO	Alluminio regolabile 20-28”
PARAFANGHI	Rapido 46mm, plastica nera c/supporti ricporti zinco c/terminale protezione fango

YARD 26” - 6V V-BRAKE

CODICE	YEB554
COLORE	PC - Bianco perla-celeste/grigio 9M - Perla/nero-arancione 6T - Lilla, nero/bianco opaco (FOTO)
TELAIO	Bianchi Yard 26”, Alluminio, sterzo 1.1/8”
COLLARINO REGGISELLA	Alluminio diam 31.8mm c/QR
SERIE STERZO	Acciaio 1.1/8”
FORCELLA	Bianchi acciaio 26”, 1.1/8”
COMANDI	Shimano SL-RS36 6v
CAMBIO	Shimano RD-TX35B 6v
GUARNITURA	Ingranaggio 42T, lunghezza pedivella in acciaio 170mm
MOVIMENTO CENTRALE	Bsa 68-122mm
CATENA	Kmc Z50 1/2”x 3/32”
PIGNONI	Shimano TZ20 6v, 14-28T
FRENI	V-Brake, corpo in alluminio
LEVE FRENO	Leve V-Brake 4 dita
MOZZO ANT	Alluminio, 36f, 9x100mm, con sgangio rapido
MOZZO POST	Alluminio, 36 fori, 126mm
CERCHI/RUOTE	Freeway 26”, alluminio doppia camera, 36f
COPERTURE	26x1.50
ATTACCO MANUBRIO	Alluminio, lunghezza 80mm, rise 25mm, diam. 25.4mm
MANUBRIO	Acciaio, larghezza 595mm, diam. 25.4mm
MANOPOLE / NASTRO	Kraton, L.90/120mm, diam 22mm
REGGISELLA	Alluminio, L. 300mm, diam. 27.2mm
SELLA	Selle Royal Country Lady, c/elastomeri
PEDALI	Xerama c/corpo resina, asse acciaio
LUCE ANT	Spanninga Optimo a batteria c/interruttore on/off
LUCE POST	Basta Spark Red a batteria c/interruttore on/off
PORTAPACCHI POST	Acciaio a 2 aste regolabili, con molla portapacchi
CAVALLETTO	Alluminio, colore nero
PARAFANGHI	53mm, con aggancio griptype, doppia asta con spoiler posteriore anti fango, silver

FINO AD ESAURIMENTO SCORTE

Bianchi

MODELLI IN QUESTA CATEGORIA

VENEZIA

VIAGGIO

JUNIOR

VINTAGE

FILOSOFIA PROGETTUALE

Biciclette ispirate ad antichi progetti di telai Bianchi.

DESTINAZIONE DI UTILIZZO

Progettate per coloro che amano lo stile italiano senza tempo e la tradizione.

VENEZIA DONNA - NEXUS 3V

CODICE	YMBZ3
COLORE	CK - Celeste classico
TELAIO	Venezia telaio acciaio Lady Hi ten/obliquo CrMo, misure 45-49-53cm
COLLARINO REGGISELLA	lega leggera, diam. 28.6mm
SERIE STERZO	Parte sup. in lega/base acciaio, filettatura 1" 30x27mm
FORCELLA	Bianchi acciaio 1", steli Hi-Ten/CrMo
COMANDI	Shimano Nexus SL-3S41E
GUARNITURA	Prowheel 46T, pedivella in lega argento, corona acciaio, lungh pedivella: 170mm
MOVIMENTO CENTRALE	Acciaio, movimento centrale a cartuccia c/ cuscinetti sigillati, 68/116mm
CATENA	Shimano CN-NX10
PIGNONI	Shimano pignone per mozzo con cambio interno, 22T
FRENI	Freni dual pivot in lega
LEVE FRENO	Per freni caliper, leva 4 dita
MOZZO ANT	In lega, chiusura a dado, 36 fori, OLD 100mm, lungh asse 140mm, M9
MOZZO POST	Shimano Nexus SG-3R40 3v, 36 fori, compatibile freni Roller, 120x170mm
CERCHI/RUOTE	Alloy 6061-T6 doppia camera, 700c, 36 fori
COPERTURE	Cst 700x35c, nero con banda laterale riflettente
ATTACCO MANUBRIO	In lega, lungh: 80mm, lungh gambo 180mm, rise 30°, diam. 25,4mm diam. gambo 22.2mm
MANUBRIO	City series, diam. 25.4mm, largh: 570mm, 43°, rise 66mm
MANOPOLE / NASTRO	Selle Royal Soft grip, marrone anticato
REGGISELLA	Cannotto Alloy 6061, testa in lega forgiata, 265.4x250mm
SELLA	Selle Royal Svezia, forchetta acciaio, rivestimento Acttex marrone anticato
PEDALI	VP pedali classici c/catadiottri
CAVALLETTO	cavaletto centrale in lega 28"
PARAFANGHI	parafanghi in acciaio con supporti a U in acciaio inox

VENEZIA UOMO - NEXUS 3V

CODICE	YMBZ4
COLORE	HZ - Deep Black/Giallo fluo (in foto) C2 - Celeste Classico
TELAIO	Venezia telaio acciaio Gent Hi ten/obliquo CrMo, misure 45-49-53cm
COLLARINO REGGISELLA	lega leggera, diam. 28.6mm
SERIE STERZO	Parte sup. in lega/base in acciaio, filettatura 1" 30x27mm
FORCELLA	Bianchi acciaio 1", steli Hi-Ten/CrMo
COMANDI	Shimano Nexus SL-3S41E
GUARNITURA	Prowheel 46T, pedivella in lega colore argento, corone acciaio, lungh pedivella: 170mm
MOVIMENTO CENTRALE	Acciaio, movimento centrale a cartuccia c/ cuscinetti sigillati, 68/116mm
CATENA	Shimano CN-NX10
PIGNONI	Shimano pignone per mozzo con cambio interno, 22T
FRENI	Freni dual pivot in lega
LEVE FRENO	Per freni caliper, leva 4 dita
MOZZO ANT	In lega, chiusura a dado, 36 fori, OLD 100mm, lungh asse 140mm, M9
MOZZO POST	Shimano Nexus SG-3R40 3v, 36 fori, compatibile freni Roller, 120x170mm
CERCHI/RUOTE	Alloy 6061-T6 doppia camera, 700c, 36 fori
COPERTURE	Cst 700x35c, nero con banda laterale riflettente
ATTACCO MANUBRIO	In lega, lungh: 80mm, lungh gambo 180mm, rise 30°, diam. 25,4mm diam. gambo 22.2mm
MANUBRIO	City series, diam. 25.4mm, largh: 570mm, 43°, rise 66mm
MANOPOLE / NASTRO	Selle Royal Soft grip, marrone anticato
REGGISELLA	Cannotto Alloy 6061, testa in lega forgiata, 260x250mm
SELLA	Selle Royal Svezia, forchetta acciaio, rivestimento Acttex marrone anticato
PEDALI	VP pedali classici c/catadiottri
CAVALLETTO	cavalletto centrale 28"
PARAFANGHI	parafanghi in acciaio con supporti a U in acciaio inox

SMERALDO UOMO

CODICE	YEB84
COLORE	ED Nero
TELAIO	Smeraldo viaggio 28”acciaio HiTen misura 55
FORCELLA	Acciaio 28” verniciata, testa microfusa
GUARNITURA	cromata 42 x 170mm
CERCHI	28”Alluminio 36T nero
MOZZO ANT.	28”Alluminio Touring 36f con dadi
MOZZO POST.	28” Alluminio Touring 36f con dadi
COPERTURE	37-622 bicolore
RAGGI	Inox 2mm
CATENA	1/2”x 1/8”
PIGNONI	18T, ruota libera
SELLA	Brooks B66
REGGISELLA	26x220 mm senza morsetto
MANUBRIO	Bianchi acciaio per viaggio c/manopole
FRENI	Bianchi cantilever alluminio
PEDALI	Union 687, classic c/rifrangenti
CAVALLETTO	Alluminio, silver
CARTER	Acciaio chiuso, verniciato e serigrafato
PARAFANGHI	acciaio verniciati
PORTAPACCO	posteriore 28”acciaio 141/28 nero c/molla
FANALE ANT.	Mundial, classic style cromato
FANALE POST.	Articolo 161 nero omologato D
DINAMO	DG1 6v 3w, attacco a destra
CAMPANELLO	Acciaio cromato
POMPA	Classic nera marcata Bianchi

ACCESSORI	Parapaltò/gonna, cinturini pulisci mozzo, borsetta sottosella marcata Bianchi

FINO AD ESAURIMENTO SCORTE

OPALE DONNA

CODICE	YEB85
COLORE	ED Nero
TELAIO	Opale viaggio 26”acciaio HiTen misura 49
FORCELLA	Acciaio CrMo 26” verniciata, testa microfusa
GUARNITURA	cromata 42 x 170mm
CERCHI	26”Alluminio 36T nero
MOZZO ANT.	26”Alluminio Touring 36f con dadi
MOZZO POST.	26” Alluminio Touring 36f con dadi
COPERTURE	37-590 bicolore
RAGGI	Inox 2mm
CATENA	1/2”x 1/8”
PIGNONI	18T, ruota libera
SELLA	Brooks B66
REGGISELLA	26x220 mm senza morsetto
MANUBRIO	Bianchi acciaio per viaggio c/manopole
FRENI	Bianchi cantilever alluminio
PEDALI	Union 687, classic c/rifrangenti
CAVALLETTO	Alluminio, silver
CARTER	Acciaio chiuso, verniciato e serigrafato
PARAFANGHI	acciaio verniciati
PORTAPACCO	posteriore 26”acciaio 141/28 nero c/molla anteriore portacesto
FANALE ANT.	Mundial, classic style cromato
FANALE POST.	Articolo 161 nero omologato D
DINAMO	DG1 6v 3w, attacco a destra
CAMPANELLO	Acciaio cromato
POMPA	Classic nera marcata Bianchi
ACCESSORI	Parapaltò/gonna, cinturini pulisci mozzo, borsetta sottosella marcata Bianchi

FINO AD ESAURIMENTO SCORTE

JUNIOR 24” - CLARIS 2X8V

CODICE	YEB42
COLORE	(CK) - Celeste
TELAIO	Bianchi Corsa Junior 24”, misure: 41cm
COLLARINO REGGISELLA	Diam. 31,8mm con logo Bianchi
SERIE STERZO	Miche Team non filettata 1”
FORCELLA	Bianchi Corsa Junior acciaio 1”
COMANDI	Shimano Claris ST-2400-L, 2x8v
CAMBIO	Shimano Claris RD-2400 SS 8sp
DERAGLIATORE	Shimano Claris FD-2400, a fascetta 31.8mm
GUARNITURA	Miche Young, alluminio, 45/35T, lunghezza pedivella: 145mm
MOVIMENTO CENTRALE	FSA BB-7420AL Bsa 60mm perno quadrato 110.5mm
CATENA	Kmc HV800-110 1/2”x3/32”
PIGNONI	Miche Profile compatibile Shimano 8v, 16/24T
FRENI	RC-452 F/R Alu forgiato con pattini a cartuccia
LEVE FRENO	incluse
MOZZO ANT	Alluminio A141SB 28f, 2 cuscinetti sigillati, con QR
MOZZO POST	Alluminio F192SB, OLD 130mm, asse 10x140mm, 28 fori, due cuscinetti sigillati, corpo ruota libera acciaio, con QR
CERCHI/RUOTE	Ambrosio Balance, Alluminio 6005, copertoncino 24”, 28f, profilo 22mm
COPERTURE	Kenda Koncept 24” 25-520
ATTACCO MANUBRIO	Alluminio, 1.1/8”, lunghezza:50mm, c/logo Bianchi
MANUBRIO	Dedaelementi Junior Piega alloy 6061, drop 120, diam.26mm, larghezza: 38cm
MANOPOLE / NASTRO	La Spirale Ribbon cork c/tappi carbon look c/logo Bianchi
REGGISELLA	Alluminio, diam. 27.2mm, L. 250mm
SELLA	Bianchi, forchetta acciaio, 255x130mm
PORTABORRACCIA	Alluminio, colore nero
BORRACCIA	Celeste c/Bianchi logo

DUEL 24” BOY - 18V V-BRAKE

CODICE	YLB9BI
COLORE	C0 Grafite nero celeste
TELAIO	Bianchi MTB Boy 24” Alu, tubo sterzo 1.1/8”, BSA 68mm, reggisella diam. 27,2mm, misura 33cm
COLLARINO REGGISELLA	Alluminio, diam. 31.8mm c/QR
SERIE STERZO	CH-903W 1.1/8” acciaio
FORCELLA	Zoom Bravo 410E 24”
COMANDI	Shimano Tourney RS35 6v
CAMBIO	Shimano Tourney RD-TY21 GS 6v
DERAGLIATORE	Shimano TZ Series, a fascetta 31.8mm, tiro basso, max 42T
GUARNITURA	Prowheel MA-S833 24/34/42T, pedivella alluminio, c/paracatena, lenghezza pedivella 152 mm
MOVIMENTO CENTRALE	CH-51E a cartuccia sigillata, 1.37”x24tx119mm per BB 68mm
CATENA	Kmc Z50
PIGNONI	Shimano Tourney TZ20 6v, 14-16-18-21-24-28T
FRENI	V-Brake ,VBR-151A, alluminio
LEVE FRENO	VBL-416PA, leva 3 dita in alluminio
MOZZO ANT	Joytech JY-751DSE,M9x36hx100x108mm, alluminio c/QR
MOZZO POST	Joytech JY-752DSE, M10x36hx135x145mm, alluminio, c/QR
CERCHI/RUOTE	Alluminio AL6061-T6 a camera singola 24”
COPERTURE	K-905 24”x2.125
ATTACCO MANUBRIO	MTS-291-5 acciaio, 25,4mm x 80mm x 150mm, angolo 15°
MANUBRIO	Acciaio, larghezza 580mm, rise 30mm, piega 6°
MANOPOLE / NASTRO	Tpe soft, 90mm
REGGISELLA	HL SP-235 alluminio, diam. 27.2mm, L. 300mm
SELLA	Nera con imbottitura
PEDALI	FP-804, corpo PP, con catadiottri

FINO AD ESAURIMENTO SCORTE

DRAGON 3

CODICE	YEB81
COLORE	DL - Verde militare, nero opaco
TELAIO	Bianchi BMX acciaio 20”, saldature a Tig
COLLARINO REGGISELLA	Kcnc AL diam.28.6mm
SERIE STERZO	Aheadset acciaio 28.6/34/30
FORCELLA	Bianchi acciaio 20”
GUARNITURA	Steel SS-902-1, 1 pezzo, lunghezza pedivella: 165mm
MOVIMENTO CENTRALE	SS-905
CATENA	Kmc Z410
PIGNONI	1/2x1/8x16T
FRENI	Tektro V-Brake alluminio
MOZZO ANT	Joytech S01E, 48f, acciaio
MOZZO POST	Joytech S01F, 48f, acciaio
CERCHI/ RUOTE	Weimann TM19 20” AL 14x48f
COPERTURE	Kenda K-Rad 20x1.95
ATTACCO MANUBRIO	Lee-Chi Alluminio, diam. 28.6mm
MANUBRIO	Acciaio 625x177
MANOPOLE / NASTRO	Velo VLG-410, L.130mm
REGGISELLA	Acciaio, diam. 25.4mm, L. 300mm
SELLA	Active FM-246N, forchetta acciaio, c/morsetto
PEDALI	WellGo LU-P9

FINO AD ESAURIMENTO SCORTE

MOMO CIA'CIA' BOY 16"

CODICE	YEB440
COLORE	QV (verde)
TELAIO	Bianchi alluminio 16"
FORCELLA	Bianchi acciaio 16"
STABILIZZ.	Plastica/acciaio
ACCESSORI	Campanello, fanale anteriore e posteriore carter, parafanghi

MOMO CIA'CIA' BOY 12"

CODICE	YEB420
COLORE	QQ (rosso)
TELAIO	Bianchi alluminio 12"
FORCELLA	Bianchi acciaio 12"
STABILIZZ.	Plastica/acciaio
ACCESSORI	Campanello, fanale anteriore e posteriore carter, parafanghi

MOMO CIA'CIA' GIRL 16"

CODICE	YEB450
COLORE	QX (bianco/rosa)
TELAIO	Bianchi alluminio 16"
FORCELLA	Bianchi acciaio 16"
STABILIZZ.	Plastica/acciaio
ACCESSORI	Porta bambola, cestino, campanello, fanale anteriore e posteriore, carter, parafanghi

MOMO CIA'CIA' GIRL 12"

CODICE	YEB430
COLORE	QZ (rosa)
TELAIO	Bianchi alluminio 12"
FORCELLA	Bianchi acciaio 12"
STABILIZZ.	Plastica/acciaio
ACCESSORI	Porta bambola, cestino, campanello, fanale anteriore e posteriore, carter, parafanghi

FINO AD ESAURIMENTO SCORTE

ITA

MEMBER OF CYCLEUROPE

F.I.V. E. BIANCHI S.P.A
VIA DELL E BATTAGLIE, 5
IT 24047 TREVIGLIO BG

TEL +39 0363 3161
FAX +39 0363 075078
BIANCHI@BIANCHI.COM

#RIDEBIANCHI

BIANCHI SPONSORED EVENTS

Eroica · Bianchi FELICE GIMONDI · HERO · GIMONDIBIKE GRUPPO NULLI

Bianchi si riserva il diritto di modificare le caratteristiche tecniche senza preavviso. Per ulteriori informazioni consultate il sito bianchi.com